BPK Architect

PL35M

ЩЕЛЕВОЙ ДИФФУЗОР С РЕГУЛИРУЕМЫМИ ВТУЛКАМИ

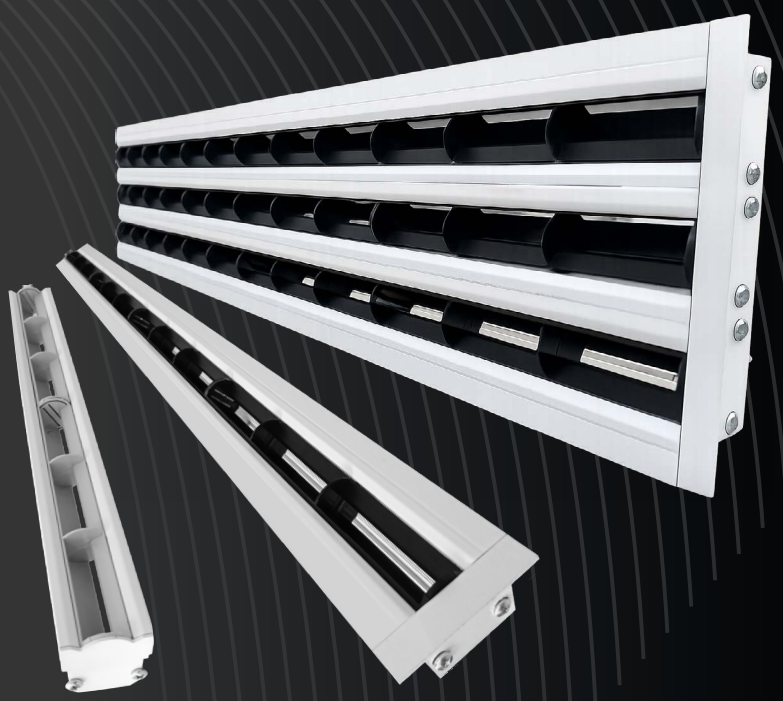

КОНСТРУКЦИЯ

- Возможность регулирования направления воздушного потока горизонтально, вертикально и наклонно. Направление приточной струи настраивается вручную с помощью втулок в одном или одновременно в нескольких направлениях, что позволяет адаптировать приток воздуха к конкретным условиям.
- Высокая степень эжекциии позволяет создавать комфортный микроклимат в помещении. Диффузор имеет способность в струю приточного воздуха равномерно подмешивать прилегающий воздух помещения, быстро выравнивая разность температур и уменьшая скорость приточной струи. Допустимая разность температур приточного воздуха и воздуха в помещении может составлять от -10 до +10 К.
- Количество щелей любое.
- Модифицированный профиль позволяет изготавливать и встраиваемый диффузор с рамкой, и без рамки для скрытого монтажа.
- Модульная сборка дает возможность создать непрерывную линию по всему периметру помещения.
- Привлекательный внешний вид отвечает требованиям самых современных дизайнерских идей.

МАТЕРИАЛЫ

Профиль	Экструдированный алюминиевый профиль АД31 по ГОСТ 22233-2018
Покрытие	Полимерно-порошковое окрашивание
Цвет	Стандарт: корпус белый RAL 9001, по запросу любой цвет по каталогу RAL Classic. Пластиковые направляющие: W - белый (близкий к RAL 9001), G - серый (близкий к RAL 9006) и B - черный (близкий к RAL 9005).

Производитель имеет право без предварительного уведомления вносить в изделие изменения, которые не ухудшают его технические характеристики, а являются результатом работ по усовершенствованию его конструкции или технологии производства.

Внешнее исполнение диффузора PL35M	
V - встраиваемый диффузор с рамкой	S - диффузор скрытого монтажа без рамки

Схемы приточных струй

Горизонтальная подача воздуха в двух направлениях			
		Вправо	Влево
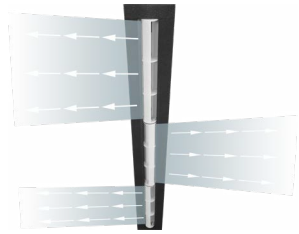	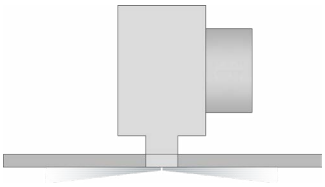	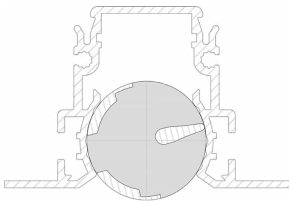	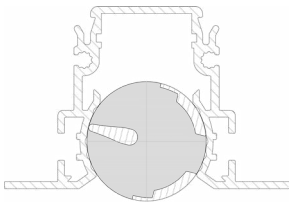

Наклонная подача воздуха в двух направлениях			
		Вправо	Влево
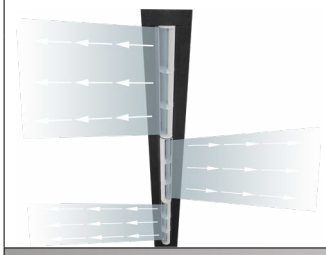	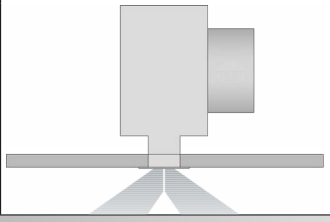	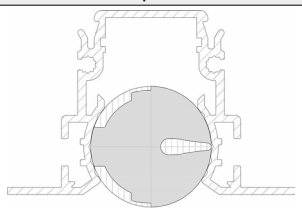	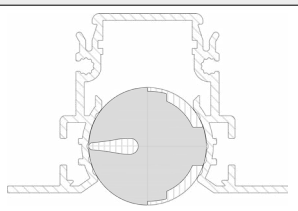

Вертикальная приточная струя			
		Вправо	Влево
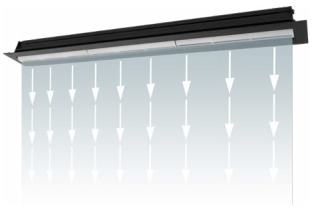	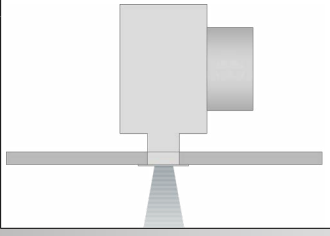	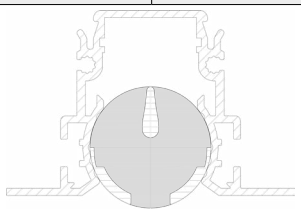	

Односторонняя горизонтальная подача воздуха			
Влево		Вправо	
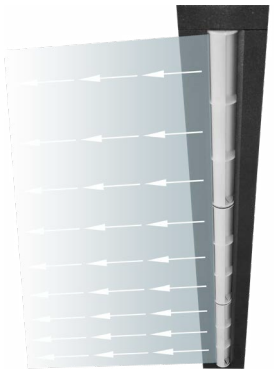	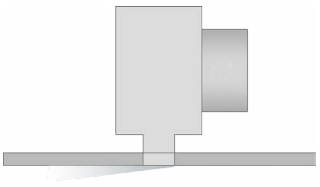	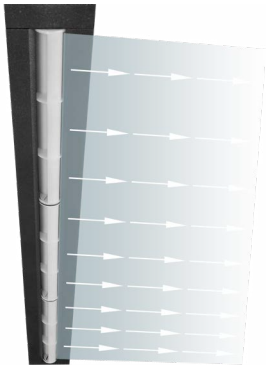	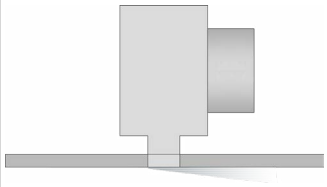
	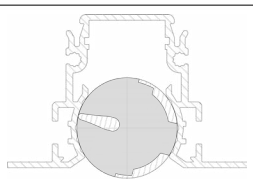		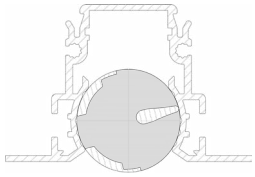

Производитель имеет право без предварительного уведомления вносить в изделие изменения, которые не ухудшают его технические характеристики, а являются результатом работ по усовершенствованию его конструкции или технологии производства.

КАМЕРА СТАТИЧЕСКОГО ДАВЛЕНИЯ

Для подключения диффузоров к системе вентиляции и кондиционирования используется камера статического давления (КСД или КСР). Она обеспечивает равномерное распределение воздушных масс через сечение решетки.

КСД состоит из стального корпуса с круглым патрубком для подсоединения к воздуховоду. КСР дополнительно оснащены устройством, регулирующим объем подаваемого воздуха, которое устанавливается во входном патрубке.

Статическая камера изготавливается из оцинкованной листовой стали 0,4 - 1,5 мм в зависимости от размера и пожелания заказчика. По умолчанию все изделия поставляются в неокрашенном виде.

Камера статического давления			
Одиночная секция			Составная секция
КСД	КСР	КСР-1	
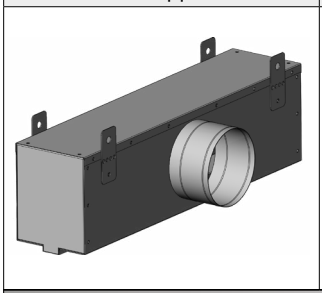	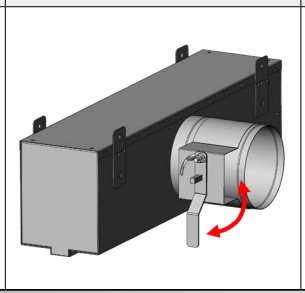	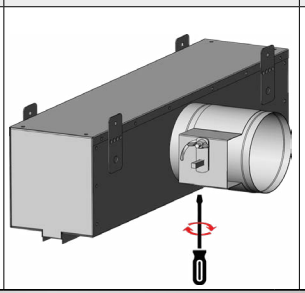	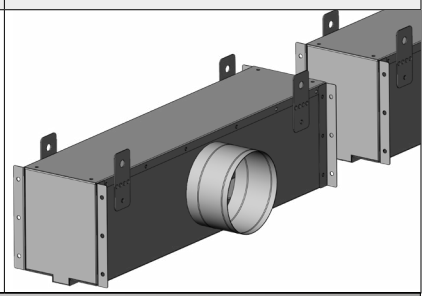

Монтаж камеры статического давления		
Адаптивные крепления под разные способы монтажа		
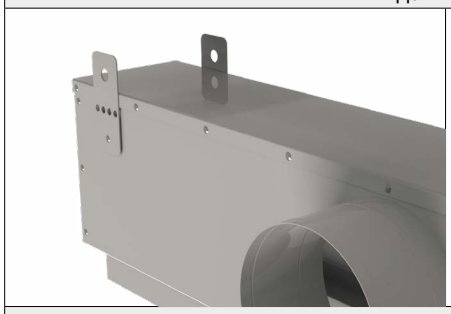		
Способы монтажа камеры статического давления		
На европодвесах	На шпильках	
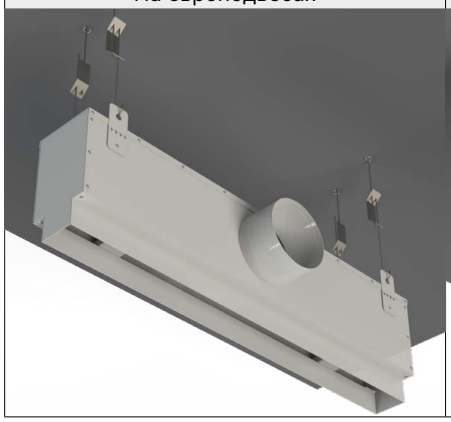	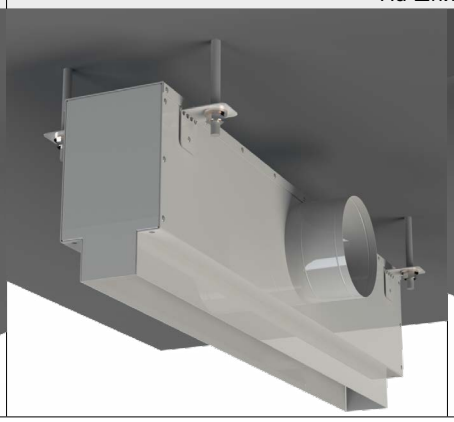	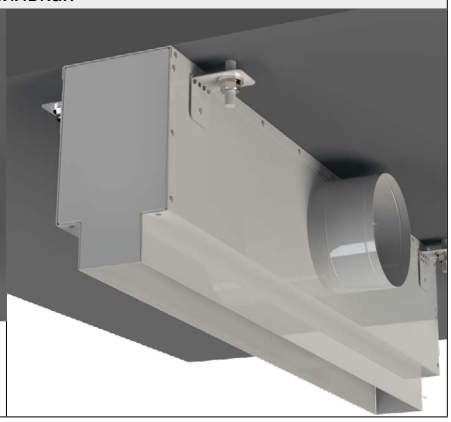

Производитель имеет право без предварительного уведомления вносить в изделие изменения, которые не ухудшают его технические характеристики, а являются результатом работ по усовершенствованию его конструкции или технологии производства.

ТИПЫ КСД:

- КСД - стандартная камера с круглой врезкой;
- КСД-У - уменьшенная камера с круглой врезкой;
- КСД-У-О - уменьшенная камера с овальной врезкой;
- КСД-У-П - уменьшенная камера с прямоугольной врезкой.

Камеры статического давления с овальной и прямоугольной врезками позволяют уменьшить монтажное пространство и тем самым максимально сохранить полезную площадь помещения.

Размер монтажного пространства (W) напрямую зависит от размера подключаемого воздуховода - чем меньше воздуховод, тем меньше адаптер для диффузора. В каталоге приведены рекомендуемые размеры воздуховода, но по запросу заказчика возможно изготовить адаптер с любой врезкой.

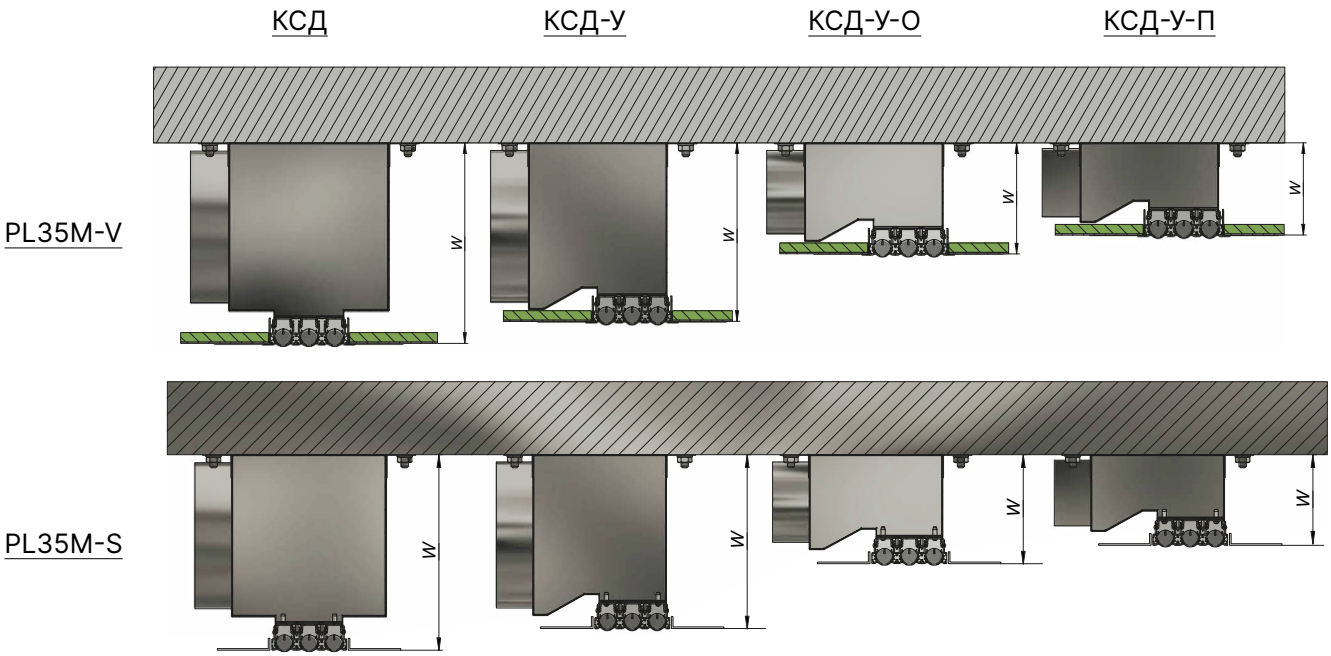

Размер монтажного пространства W min в зависимости от подводящего воздуховода

Диаметр круглого воздуховода	Размеры овального воздуховода		Размеры прямоугольного воздуховода		W min, мм							
					PL35M-V				PL35M-S			
øD, мм	D, мм	d, мм	D, мм	d, мм	КСД	КСД-У	КСД-У-О	КСД-У-П	КСД	КСД-У	КСД-У-О	КСД-У-П
100	68,6	118	55	110	164	136	104	86	166	138	106	88
125	68,6	156	60	122	189	161	104	91	191	163	106	93
160	110	188	60	204	224	196	146	91	226	198	148	93
200	110	250	90	315	264	236	146	121	266	238	148	123
250	150	307	125	355	314	286	186	156	316	288	188	158
315	150	409	160	450	379	351	186	191	381	353	188	193

Производитель имеет право без предварительного уведомления вносить в изделие изменения, которые не ухудшают его технические характеристики, а являются результатом работ по усовершенствованию его конструкции или технологии производства.

Габаритно-посадочные размеры встраиваемого диффузора PL35M со стандартной камерой КСД
А - номинальная длина, В - посадочная часть диффузора во высоте

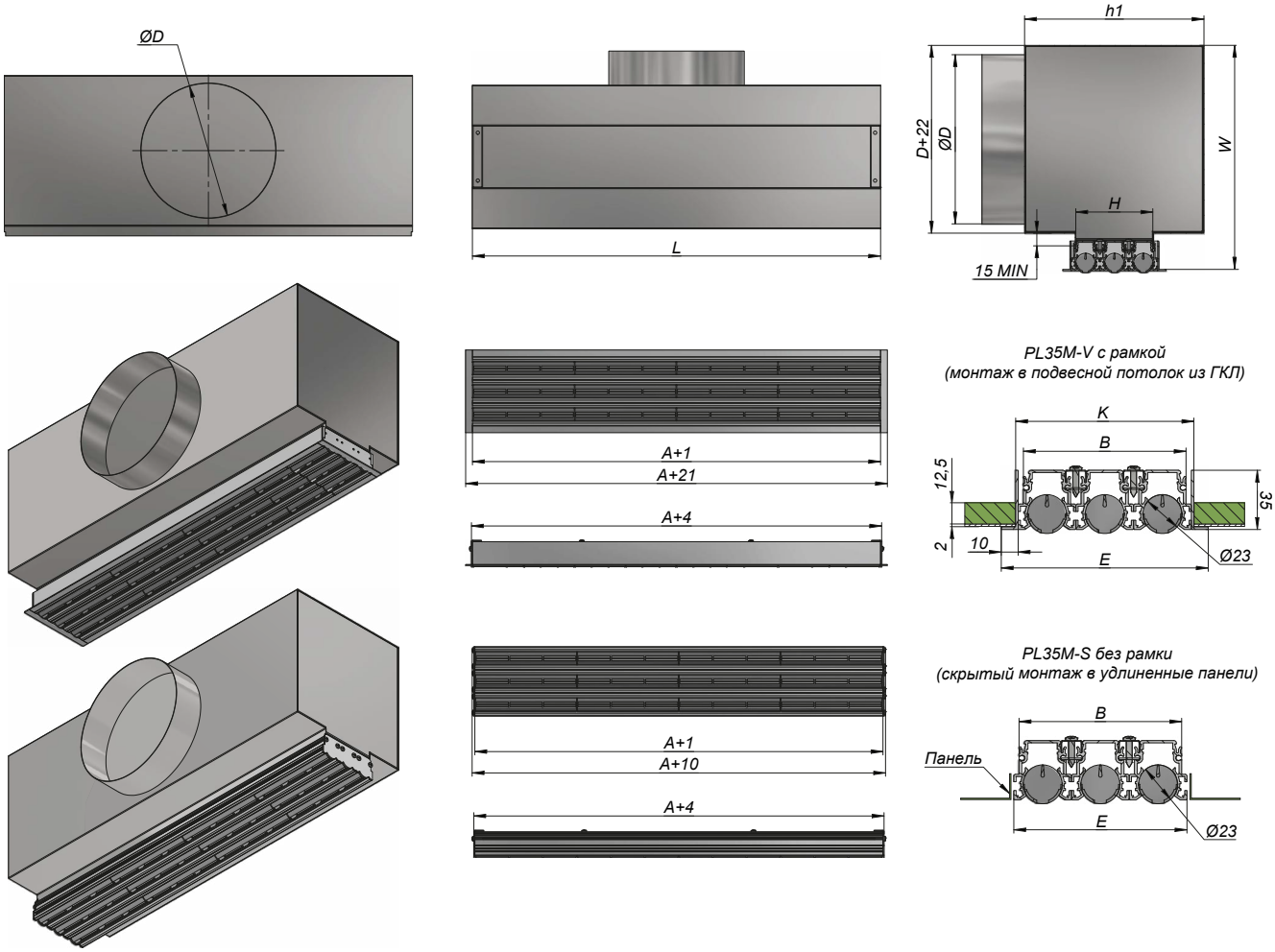

Кол-во щелей	B, мм	H, мм	K, мм	E, мм		h1 min, мм	ØD, мм	W min, мм	
				PL35M-V	PL35M-S			PL35M-V	PL35M-S
1	23	25	41	55	35	142	125	189	191
2	57	59	75	89	69	176	160	224	226
3	91	93	109	123	103	210	200	264	266
4	125	127	143	157	137	244	200	264	266
5	159	161	177	191	171	279	250	314	316
6	194	196	211	225	205	313	315	379	381

Установочный размер КСД по ширине (L, мм)										Количество патрубков		
PL35M-V					PL35M-S					L, мм		
F1	F2	E1	E2	M	F1	F2	E1	E2	M	до 1200	от 1200 до 2200	от 2200 до 2950
A+4	A+4	A+3	A+3	A+1	—	A+4	—	A+3	A+1	1	2	3

Производитель имеет право без предварительного уведомления вносить в изделие изменения, которые не ухудшают его технические характеристики, а являются результатом работ по усовершенствованию его конструкции или технологии производства.

Габаритно-посадочные размеры встраиваемого диффузора PL35M с уменьшенной камерой КСД-У
А - номинальная длина, В - посадочная часть диффузора во высоте

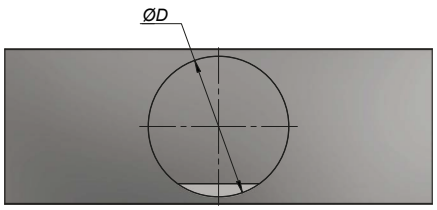

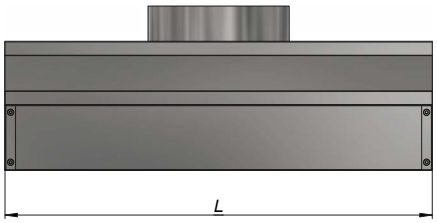

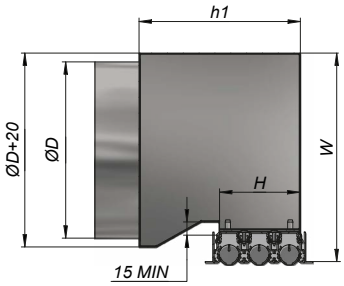

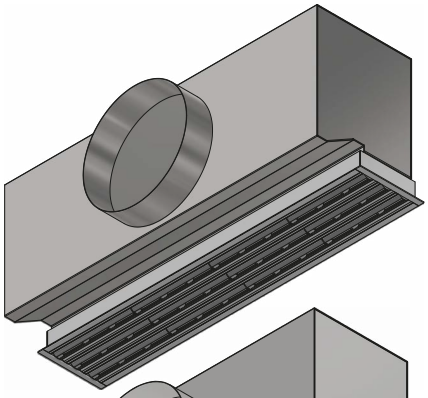

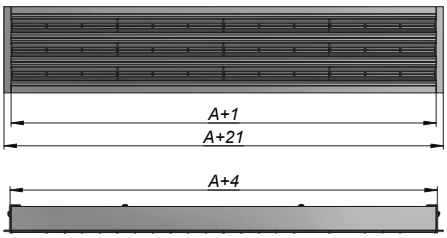

PL35M-V с рамкой
(монтаж в подвесной потолок из ГКЛ)

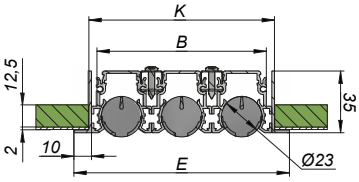

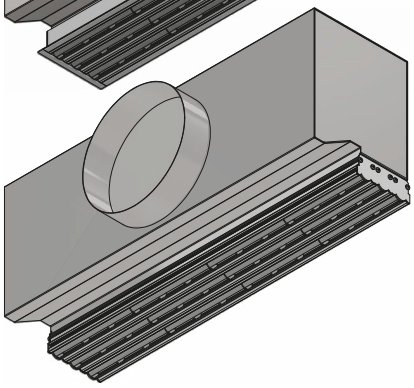

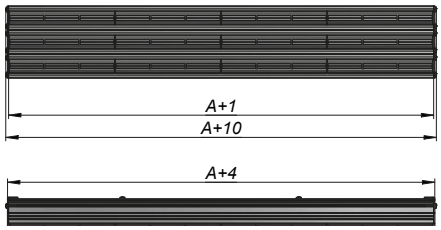

PL35M-S без рамки
(скрытый монтаж в удлиненные панели)

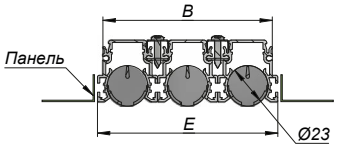

Кол-во щелей	B, мм	H, мм	K, мм	E, мм		h1 min, мм	ØD, мм	W min, мм	
				PL35M-V	PL35M-S			PL35M-V	PL35M-S
1	23	25	41	55	35	115	125	161	163
2	57	59	75	89	69	149	160	196	198
3	91	93	109	123	103	183	200	236	238
4	125	127	143	157	137	217	200	236	238
5	159	161	177	191	171	251	250	286	288
6	194	196	211	225	205	286	315	351	353

Установочный размер КСД по ширине (L, мм)										Количество патрубков		
PL35M-V					PL35M-S					L, мм		
F1	F2	E1	E2	M	F1	F2	E1	E2	M	до 1200	от 1200 до 2200	от 2200 до 2950
A+4	A+4	A+3	A+3	A+1	—	A+4	—	A+3	A+1	1	2	3

Производитель имеет право без предварительного уведомления вносить в изделие изменения, которые не ухудшают его технические характеристики, а являются результатом работ по усовершенствованию его конструкции или технологии производства.

Габаритно-посадочные размеры щелевой решетки PL35M с уменьшенной камерой с овальной врезкой КСД-У-О
А - номинальная длина диффузора, В - посадочный размер диффузора по высоте

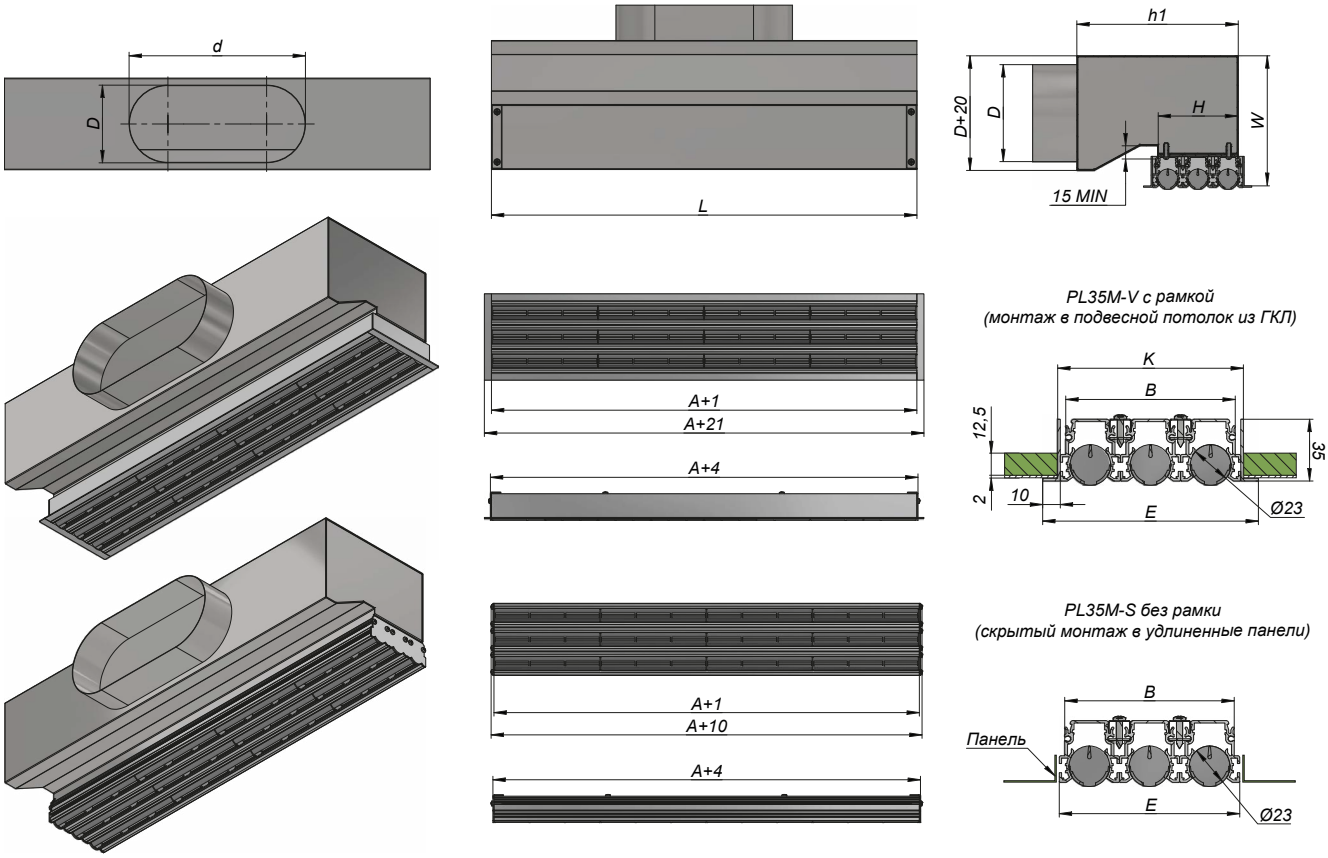

Кол-во щелей	B, мм	H, мм	K, мм	E, мм		h1 min, мм	D, мм	d, мм	W min, мм	
				PL35M-V	PL35M-S				PL35M-V	PL35M-S
1	23	25	41	55	35	115	68,6	156	104	106
2	57	59	75	89	69	149	110	188	146	148
3	91	93	109	123	103	183	110	250	146	148
4	125	127	143	157	137	217	110	250	146	148
5	159	161	177	191	171	251	150	307	186	188
6	194	196	211	225	205	286	150	409	186	188

Установочный размер КСД по ширине (L, мм)										Количество патрубков		
PL35M-V					PL35M-S					L, мм		
F1	F2	E1	E2	M	F1	F2	E1	E2	M	до 1200	от 1200 до 2200	от 2200 до 2950
A+4	A+4	A+3	A+3	A+1	—	A+4	—	A+3	A+1	1	2	3

Производитель имеет право без предварительного уведомления вносить в изделие изменения, которые не ухудшают его технические характеристики, а являются результатом работ по усовершенствованию его конструкции или технологии производства.

Габаритно-посадочные размеры щелевой решетки PL35M с уменьшенной камерой с прямоугольной врезкой КСД-У-П
А - номинальная длина диффузора, В - посадочный размер диффузора по высоте

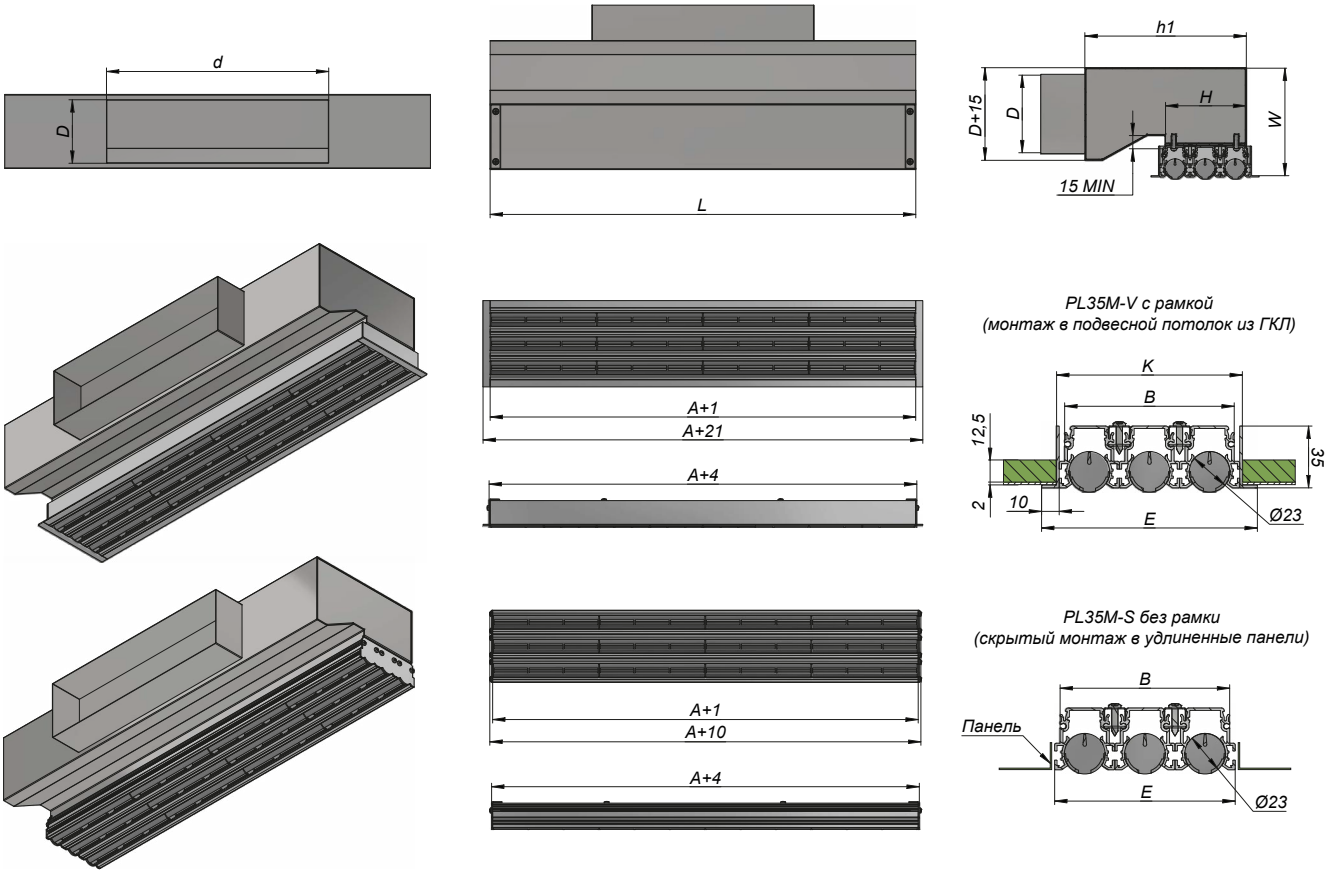

Кол-во щелей	B, мм	H, мм	K, мм	E, мм		h1 min, мм	D, мм	d, мм	W min, мм	
				PL35M-V	PL35M-S				PL35M-V	PL35M-S
1	23	25	41	55	35	115	60	122	104	106
2	57	59	75	89	69	149	60	204	146	148
3	91	93	109	123	103	183	90	315	146	148
4	125	127	143	157	137	217	90	315	146	148
5	159	161	177	191	171	251	125	355	186	188
6	194	196	211	225	205	286	160	450	186	188

Установочный размер КСД по ширине (L, мм)										Количество патрубков		
PL35M-V					PL35M-S					L, мм		
F1	F2	E1	E2	M	F1	F2	E1	E2	M	до 1200	от 1200 до 2200	от 2200 до 2950
A+4	A+4	A+3	A+3	A+1	—	A+4	—	A+3	A+1	1	2	3

Производитель имеет право без предварительного уведомления вносить в изделие изменения, которые не ухудшают его технические характеристики, а являются результатом работ по усовершенствованию его конструкции или технологии производства.

Габаритно-посадочные размеры встраиваемого диффузора PL35M-V по ширине (длине), мм

F1 Одиночная секция с фланцами

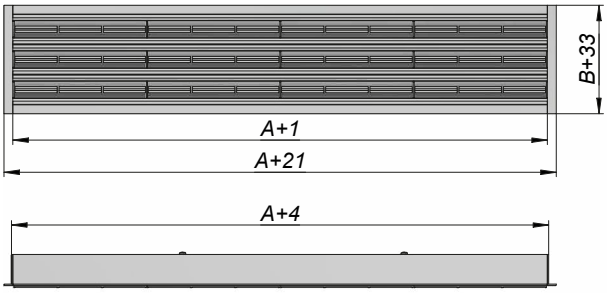

F2 Одиночная секция с заглушками

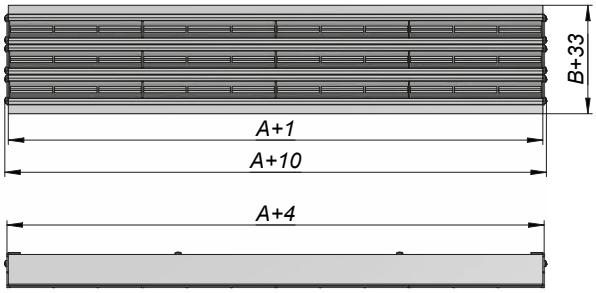

E1 Концевая секция с одним фланцем

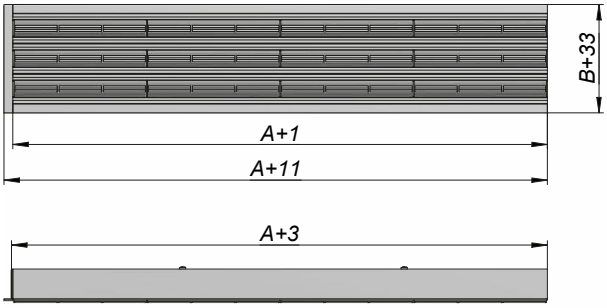

E2 Концевая секция с одной заглушкой

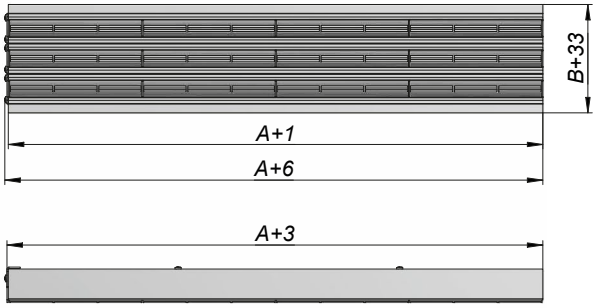

M Промежуточная секция

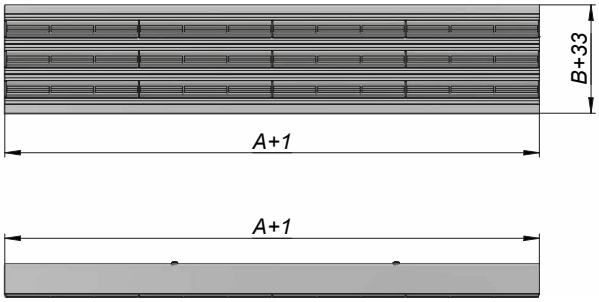

Производитель имеет право без предварительного уведомления вносить в изделие изменения, которые не ухудшают его технические характеристики, а являются результатом работ по усовершенствованию его конструкции или технологии производства.

Габаритно-посадочные размеры диффузора скрытого монтажа PL35M-S по ширине (длине),мм

F2 Одиночная секция с заглушками

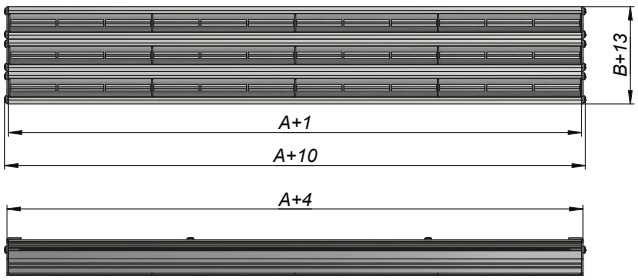

E2 Концевая секция с одной заглушкой

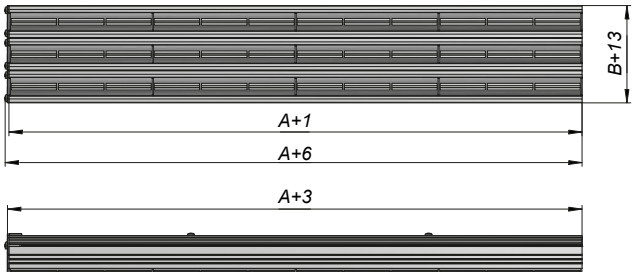

M Промежуточная секция

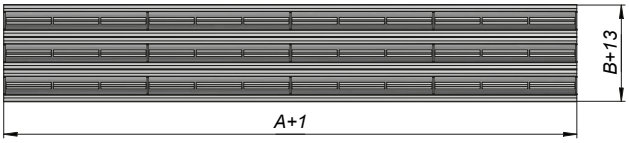

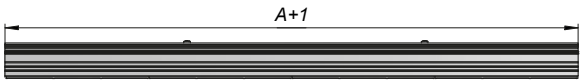

Габаритно-посадочные размеры диффузра PL35M в зависимости от количества втулок по длине, мм

Количество втулок	Номинальная длина	Размер живого сечения (щели)	Посадочный размер диффузора по длине (равен установочному размеру КСД, L)			Габаритный размер диффузора				
			F1, F2	E1, E2	M	F1	F2	E1	E2	M
n	A	A+1	A+4	A+3	A+1	A+21	A+10	A+11	A+6	A+1
1	150	151	154	153	151	171	160	161	156	151
2	300	301	304	303	301	321	310	311	306	301
3	450	451	454	453	451	471	460	461	456	451
4	600	601	604	603	601	621	610	611	606	601
5	750	751	754	753	751	771	760	761	756	751
6	900	901	904	903	901	921	910	911	906	901
7	1050	1051	1054	1053	1051	1071	1060	1061	1056	1051
8	1200	1201	1204	1203	1201	1221	1210	1211	1206	1201
9	1350	1351	1354	1353	1351	1371	1360	1361	1356	1351
10	1500	1501	1504	1503	1501	1521	1510	1511	1506	1501
11	1650	1651	1654	1653	1651	1671	1660	1661	1656	1651
12	1800	1801	1804	1803	1801	1821	1810	1811	1806	1801
13	1950	1951	1954	1953	1951	1971	1960	1961	1956	1951
14	2100	2101	2104	2103	2101	2121	2110	2111	2106	2101
15	2250	2251	2254	2253	2251	2271	2260	2261	2256	2251
16	2400	2401	2404	2403	2401	2421	2410	2411	2406	2401
17	2550	2551	2554	2553	2551	2571	2560	2561	2556	2551
18	2700	2701	2704	2703	2701	2721	2710	2711	2706	2701
19	2850	2851	2854	2853	2851	2871	2860	2861	2856	2851
20	3000	3001	3004	3003	3001	3021	3010	3011	3006	3001

Производитель имеет право без предварительного уведомления вносить в изделие изменения, которые не ухудшают его технические характеристики, а являются результатом работ по усовершенствованию его конструкции или технологии производства.

МОНТАЖ

Рекомендованная высота для установки диффузора PL35M не более 4 м. Монтаж производится с помощью винтового соединения к закладным деталям в КСД через специальные изделия для крепления. В случае монтажа непрерывной конструкции, необходимо устанавливать в места соединения выравнивающие пластины. Изделия для крепления диффузоров входят в комплект поставки. После монтажа диффузора PL35M-V видимой частью остается рамка и щель, для PL35M-S только щель.

Монтаж диффузора PL35M	
V - встраиваемый диффузор с рамкой для монтажа в подвесной потолок из ГКЛ	S - диффузор скрытого монтажа без рамки для монтажа в удлиненные панели
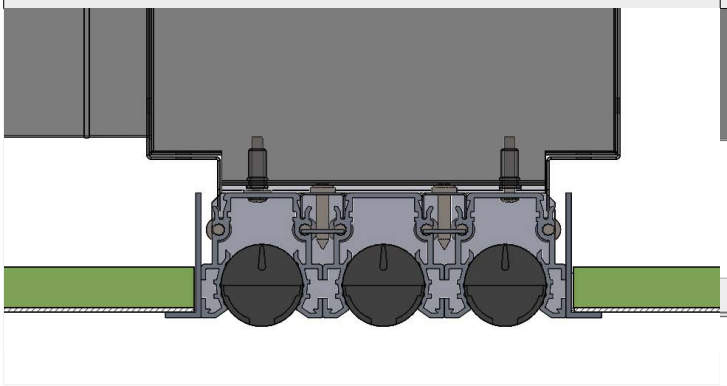	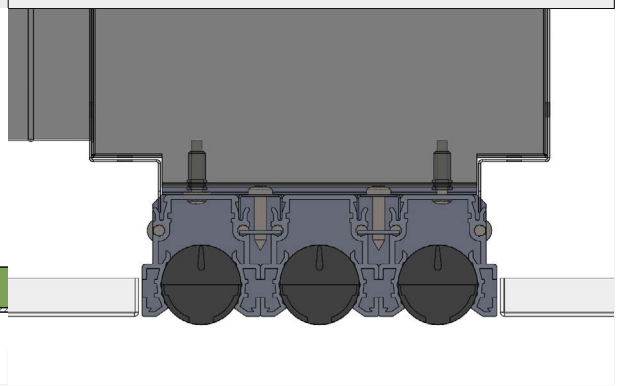

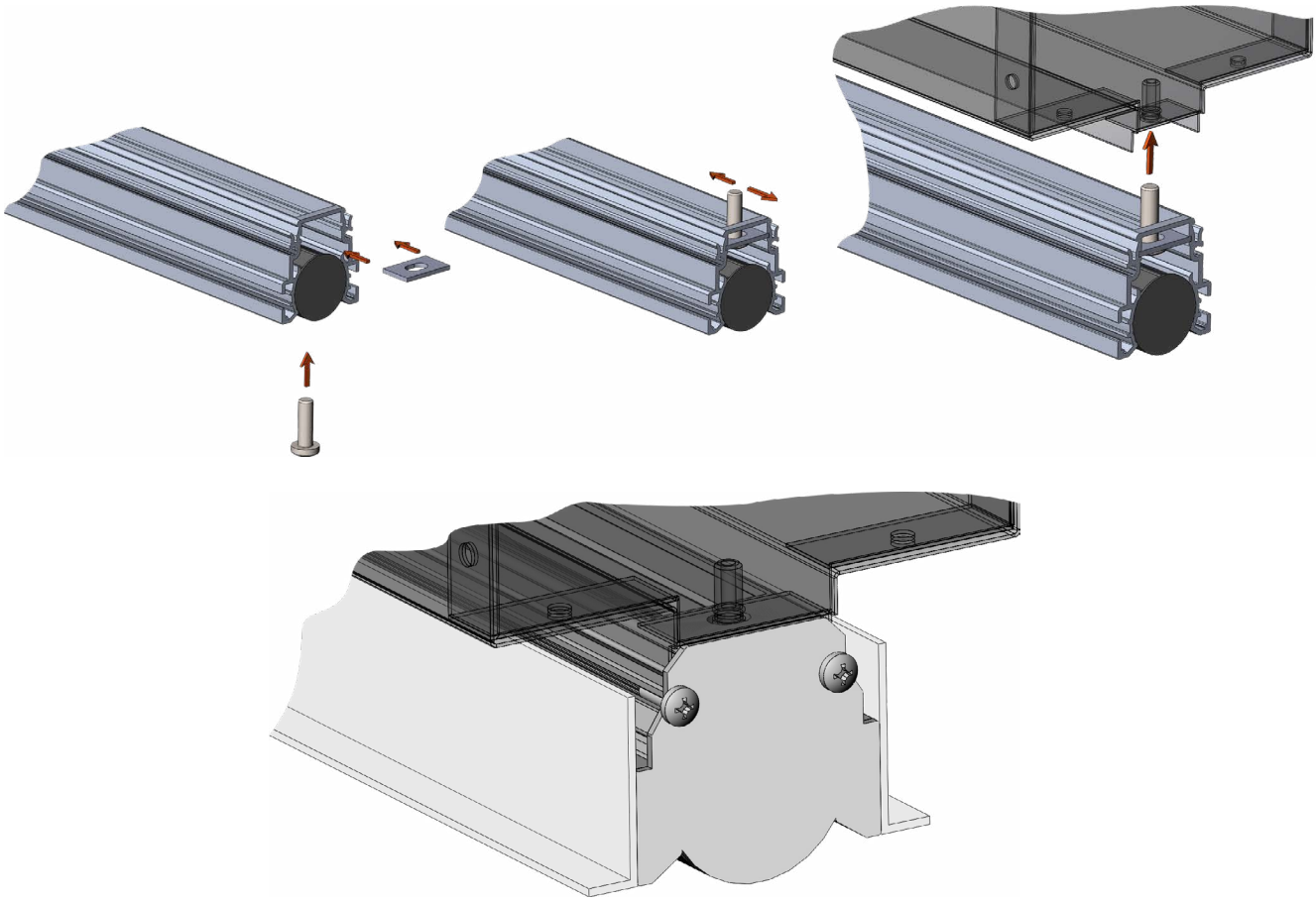

Производитель имеет право без предварительного уведомления вносить в изделие изменения, которые не ухудшают его технические характеристики, а являются результатом работ по усовершенствованию его конструкции или технологии производства.

Данные для подбора щелевых решеток PL35M-1 с камерой статического давления (КСР), приточный воздух, попеременная в двух направлениях горизонтальная подача воздуха, уровень звуковой мощности и общий перепад давления

Кол-во патрубков в КСД	Длина щели (A, мм)	Расход воздуха (V)		Положение заслонки в КСР											
				0°				45°				90°			
				D=98		D=123		D=98		D=123		D=98		D=123	
		л/с	м³/ч	Δp_t, Па	L_{WA}, дБ(А)	Δp_t, Па	L_{WA}, дБ(А)	Δp_t, Па	L_{WA}, дБ(А)	Δp_t, Па	L_{WA}, дБ(А)	Δp_t, Па	L_{WA}, дБ(А)	Δp_t, Па	L_{WA}, дБ(А)
1 патрубок	600	7	24	2	<15	2	<15	3	<15	2	<15	5	<15	3	<15
		17	62	15	28	13	26	21	29	15	27	33	30	20	27
		28	99	37	41	32	39	55	42	39	39	86	43	52	40
		38	137	17	50	61	48	105	51	75	48	163	51	99	49
	750	8	30	3	<15	2	<15	4	<15	3	<15	7	<15	4	<15
		20	72	14	29	12	27	24	30	15	27	40	31	22	28
		32	114	36	42	29	39	59	42	38	40	100	43	55	40
		43	156	67	50	54	48	111	51	72	48	188	52	103	49
	900	10	36	3	<15	2	<15	5	<15	3	<15	9	<15	5	<15
		23	82	15	30	11	27	27	31	16	28	48	31	25	28
		36	128	36	42	27	39	65	43	39	40	117	44	60	40
		48	174	66	50	50	48	121	51	72	48	216	52	110	49
	1050	12	42	3	<15	2	<15	7	<15	4	<15	12	<15	6	<15
		25	92	16	30	11	28	31	31	17	28	57	32	28	29
		39	141	37	42	26	39	72	43	41	40	135	44	66	41
		53	190	67	50	47	47	132	51	74	48	245	52	119	49
	1200	13	49	4	<15	3	<15	8	<15	4	<15	15	<15	7	<15
		28	101	17	31	11	28	35	32	19	29	67	33	31	30
		42	153	38	42	26	39	80	43	42	40	154	44	72	41
		57	205	69	50	46	47	144	51	76	48	277	52	130	49
2 патрубка	1350	15	55	2	<15	2	<15	4	<15	3	<15	6	<15	4	<15
		34	122	12	30	10	28	18	31	13	28	30	31	17	28
		52	188	28	42	24	39	44	42	30	40	72	43	41	40
		71	255	52	50	43	48	81	51	55	48	133	51	76	48
	1500	17	61	3	<15	2	<15	4	<15	3	<15	7	<15	4	<15
		36	131	12	30	10	28	20	31	13	28	33	32	18	29
		56	201	28	42	22	39	46	43	30	40	78	43	43	40
		76	272	51	50	41	48	84	51	55	48	142	52	78	49
	1650	19	67	3	<15	2	<15	5	<15	3	<15	8	<15	4	<15
		39	140	12	31	9	28	21	31	13	28	36	32	19	29
		59	214	28	42	22	40	49	43	30	40	85	44	45	41
		80	288	51	50	39	48	88	51	54	48	153	52	81	49
	1800	20	73	3	<15	2	<15	5	<15	3	<15	9	<15	5	<15
		42	149	12	31	9	28	22	32	13	29	40	33	20	29
		63	226	28	42	21	40	51	43	30	40	91	44	47	41
		84	303	50	50	38	48	92	51	55	48	164	52	84	49
	1950	22	79	3	<15	2	<15	6	<15	3	<15	11	<15	5	<15
		44	158	13	31	9	29	24	32	14	29	44	33	22	30
		66	238	28	42	21	40	54	43	31	40	98	44	49	41
		88	317	51	50	37	47	96	51	55	48	175	52	87	49

Производитель имеет право без предварительного уведомления вносить в изделие изменения, которые не ухудшают его технические характеристики, а являются результатом работ по усовершенствованию его конструкции или технологии производства.

Данные для подбора щелевых решеток PL35M-2 с камерой статического давления (КСР), приточный воздух, попеременная в двух направлениях горизонтальная подача воздуха, уровень звуковой мощности и общий перепад давления

Кол-во патрубков в КСД	Длина щели (A, мм)	Расход воздуха (V)		Положение заслонки в КСР											
				0°				45°				90°			
				D=123		D=138		D=123		D=138		D=123		D=138	
		л/с	м³/ч	Δp_t, Па	L_{WA}, дБ(А)	Δp_t, Па	L_{WA}, дБ(А)	Δp_t, Па	L_{WA}, дБ(А)	Δp_t, Па	L_{WA}, дБ(А)	Δp_t, Па	L_{WA}, дБ(А)	Δp_t, Па	L_{WA}, дБ(А)
1 патрубок	600	13	49	3	<15	3	<15	5	<15	4	<15	9	<15	7	<15
		29	106	14	29	13	28	22	30	18	28	42	31	31	29
		45	163	33	41	31	40	52	42	42	40	100	43	73	41
		61	221	59	50	56	48	94	51	78	49	182	52	134	50
	750	17	61	3	<15	3	<15	6	<15	5	<15	12	<15	9	<15
		34	124	13	30	12	29	24	31	19	29	51	33	36	30
		52	187	30	42	27	40	54	43	43	41	117	44	83	42
		69	250	53	50	49	48	97	51	77	49	210	52	148	50
	900	20	73	3	<15	3	<15	7	<15	5	<15	17	15	12	<15
		39	141	13	31	12	29	27	32	20	30	62	34	43	32
		58	208	28	42	25	40	59	43	44	41	137	45	94	43
		77	276	49	50	44	48	104	51	78	49	241	53	165	51
	1050	24	85	4	<15	3	13	9	16	7	<15	22	17	15	15
		43	157	13	32	11	30	30	33	22	31	74	35	50	33
		63	228	28	42	24	40	65	44	47	42	158	45	106	43
		83	300	48	50	41	48	111	52	82	49	273	53	184	51
	1200	27	97	4	16	4	<15	11	18	8	16	28	19	18	17
		48	172	13	32	11	30	34	34	24	32	88	36	58	33
		69	247	27	42	23	41	71	44	50	42	180	46	120	44
		89	322	47	50	39	48	120	52	86	50	307	53	203	51
2 патрубка	1350	30	109	3	<15	3	<15	5	13	4	<15	10	<15	7	<15
		59	211	11	31	10	29	19	32	15	30	39	33	28	31
		87	313	25	42	23	40	42	43	34	41	86	44	62	42
		115	414	43	50	40	48	74	51	59	49	151	52	108	50
	1500	34	121	3	<15	3	<15	6	15	4	<15	12	16	9	<15
		63	227	11	31	10	30	20	32	16	30	43	34	30	32
		93	333	24	42	22	40	43	43	34	41	93	45	66	42
		122	439	41	50	38	48	75	51	59	49	162	52	114	50
	1650	37	133	3	15	3	<15	6	16	5	<15	14	17	10	15
		68	243	11	32	10	30	21	33	16	31	48	34	33	32
		98	353	23	42	21	41	45	44	35	42	101	45	70	43
		129	463	39	50	36	48	77	51	60	49	174	53	121	50
	1800	40	146	3	16	3	<15	7	17	5	15	17	19	12	17
		72	259	11	32	10	31	23	33	17	31	53	35	39	33
		103	372	22	42	20	41	47	44	36	42	109	45	75	43
		135	485	38	50	34	48	80	51	60	49	186	53	127	51
	1950	44	158	4	17	3	15	8	18	6	16	19	20	13	18
		76	274	11	33	10	31	24	34	18	32	58	36	39	33
		108	390	22	43	19	41	49	44	36	42	118	46	80	43
		141	507	37	50	33	48	83	51	62	49	198	53	135	51

Производитель имеет право без предварительного уведомления вносить в изделие изменения, которые не ухудшают его технические характеристики, а являются результатом работ по усовершенствованию его конструкции или технологии производства.

Данные для подбора щелевых решеток PL35M-3 с камерой статического давления (КСР), приточный воздух, попеременная в двух направлениях горизонтальная подача воздуха, уровень звуковой мощности и общий перепад давления

Кол-во патрубков в КСД	Длина щели (A, мм)	Расход воз-духа (V)		Положение заслонки в КСР											
				0°				45°				90°			
				D=138		D=158		D=138		D=158		D=138		D=158	
		л/с	м³/ч	Δp_t, Па	L_{WA}, дБ(А)	Δp_t, Па	L_{WA}, дБ(А)	Δp_t, Па	L_{WA}, дБ(А)	Δp_t, Па	L_{WA}, дБ(А)	Δp_t, Па	L_{WA}, дБ(А)	Δp_t, Па	L_{WA}, дБ(А)
1 патрубок	600	20	73	4	<15	4	<15	6	<15	5	<15	12	<15	8	<15
		41	149	16	30	15	28	27	32	21	29	50	34	34	31
		63	226	37	42	34	40	61	43	48	41	114	45	79	42
		84	302	67	50	60	48	110	52	85	49	205	53	141	51
	750	25	91	4	13	4	<15	8	15	6	<15	17	17	11	<15
		48	173	16	31	14	29	30	33	22	31	61	35	40	32
		71	255	34	42	30	40	65	44	48	42	132	46	87	43
		93	336	59	50	52	48	113	52	83	49	230	54	151	51
	900	30	109	5	16	4	<15	11	18	7	15	23	21	15	17
		54	195	16	32	13	30	34	35	24	32	73	37	47	34
		78	280	32	43	27	40	69	45	49	42	151	47	96	44
		102	365	55	50	46	48	118	52	83	50	257	55	163	52
	1050	35	127	6	18	5	16	13	21	9	18	30	23	19	20
		60	215	16	33	13	31	38	36	26	33	86	38	54	35
		84	303	32	43	26	4	75	45	51	43	171	48	106	45
		109	391	53	50	43	48	125	53	85	50	284	55	177	52
	1200	40	146	6	21	5	18	16	23	11	21	38	26	24	23
		65	235	17	34	13	32	43	37	28	34	100	39	62	36
		90	325	32	43	25	41	82	56	54	43	191	49	118	45
		115	414	52	50	40	48	133	18	88	50	311	55	191	52
2 патрубка	1350	46	164	4	17	4	15	7	34	5	16	14	20	10	17
		80	289	13	32	11	30	23	44	17	32	44	36	30	33
		115	414	26	43	23	4	46	52	35	42	91	46	61	43
		150	539	44	50	39	48	79	20	59	49	154	54	103	51
	1500	51	182	4	18	4	16	8	35	6	17	17	22	11	19
		86	310	13	33	11	31	24	45	18	32	49	37	32	34
		122	438	25	43	22	41	48	52	35	42	98	47	64	44
		157	566	42	50	37	48	80	22	59	49	163	54	107	51
	1650	56	200	5	20	4	17	9	36	7	19	20	24	13	21
		92	331	13	34	11	32	26	45	18	33	54	38	35	35
		128	461	25	43	21	4	50	52	36	42	105	47	68	44
		164	592	40	50	35	48	52	23	59	49	173	54	112	51
	1800	61	218	5	21	4	19	11	23	7	20	23	25	15	22
		97	351	13	34	11	32	27	36	19	34	59	39	38	36
		134	483	24	43	20	41	52	45	36	43	112	48	71	45
		171	616	39	50	33	48	84	52	59	50	182	55	116	52
	1950	66	237	5	22	4	20	12	24	8	22	26	27	17	24
		103	370	13	35	11	32	29	37	20	34	65	40	41	36
		140	504	24	43	20	41	54	46	37	43	120	48	75	45
		177	638	38	50	31	48	86	52	59	50	192	55	121	52

Производитель имеет право без предварительного уведомления вносить в изделие изменения, которые не ухудшают его технические характеристики, а являются результатом работ по усовершенствованию его конструкции или технологии производства.

Данные для подбора щелевых решеток PL35M-4 с камерой статического давления (КСР), приточный воздух, попеременная в двух направлениях горизонтальная подача воздуха, уровень звуковой мощности и общий перепад давления

Кол-во патрубков в КСД	Длина щели (A, мм)	Расход воздуха (V)		Положение заслонки в КСР											
				0°				45°				90°			
				D=158		D=198		D=158		D=198		D=158		D=198	
		л/с	м³/ч	Δp_t, Па	L_{WA}, дБ(А)	Δp_t, Па	L_{WA}, дБ(А)	Δp_t, Па	L_{WA}, дБ(А)	Δp_t, Па	L_{WA}, дБ(А)	Δp_t, Па	L_{WA}, дБ(А)	Δp_t, Па	L_{WA}, дБ(А)
1 патрубок	600	27	97	3	<15	3	<15	6	15	4	<15	11	16	6	<15
		50	179	11	31	9	27	20	32	ie	28	38	33	20	28
		72	260	23	42	19	38	43	43	26	38	81	44	42	39
		95	342	40	50	32	46	74	51	46	46	141	52	73	47
	750	34	121	4	17	3	<15	8	18	5	<15	16	19	8	<15
		58	209	12	32	8	28	24	34	14	29	49	35	24	30
		83	297	23	42	17	38	49	44	27	39	99	45	48	40
		107	386	39	50	29	46	82	51	46	47	166	52	80	47
	900	40	146	5	19	3	15	11	20	6	16	23	22	11	17
		66	238	13	33	8	29	29	35	15	30	61	36	28	31
		92	331	24	43	16	38	56	44	29	39	118	46	54	40
		118	424	40	50	27	46	91	51	48	47	193	53	89	48
	1050	47	170	6	21	4	17	14	23	7	18	30	24	14	19
		74	266	14	34	9	30	34	36	17	31	74	37	33	32
		101	363	25	43	16	39	63	45	31	40	138	46	62	41
		128	459	4	50	26	45	101	52	50	47	221	53	99	48
	1200	54	194	7	23	4	18	17	25	8	20	39	26	17	21
		81	293	15	35	9	30	40	37	19	32	89	38	39	33
		109	392	27	43	16	39	71	45	34	40	158	47	69	41
		136	491	42	50	25	45	112	52	53	47	248	53	109	48
2 патрубка	1350	61	218	4	18	3	<15	7	19	4	<15	14	20	7	15
		102	368	10	33	8	29	20	34	12	29	39	35	19	30
		144	517	20	43	15	38	39	44	23	39	77	45	38	40
		185	667	33	50	25	46	65	51	38	46	128	52	64	47
	1500	67	243	4	19	3	15	8	20	5	16	16	22	8	17
		110	397	10	33	8	29	22	35	12	30	44	36	a1	31
		153	551	20	43	15	39	42	44	24	39	85	45	4	40
		196	705	33	50	24	46	69	51	39	46	139	52	67	47
	1650	74	267	4	20	3	16	9	22	5	17	19	23	9	18
		118	425	11	34	8	30	24	35	13	30	49	36	23	31
		162	583	20	43	14	39	45	44	24	40	93	46	44	41
		206	741	33	50	23	46	72	51	39	47	150	53	71	48
	1800	81	291	5	22	3	17	11	23	6	18	23	24	10	19
		126	453	11	34	8	30	26	36	14	31	55	37	25	32
		171	614	21	43	14	39	48	45	25	40	101	46	47	41
		215	776	33	50	22	46	76	51	40	47	162	53	75	48
	1950	88	316	5	23	3	18	12	24	6	19	26	25	12	20
		133	480	12	35	8	30	28	36	14	31	61	38	28	33
		179	644	21	43	14	39	51	45	26	40	110	46	50	41
		225	808	33	50	22	45	81	52	4	47	173	53	78	48

Производитель имеет право без предварительного уведомления вносить в изделие изменения, которые не ухудшают его технические характеристики, а являются результатом работ по усовершенствованию его конструкции или технологии производства.

Пример заказа:

F1 - PL35M - S - 1 - 3W / 450 - RAL9016Myap

Секция
- **F1** Одиночная с фланцами
- **F2** Одиночная с заглушками
- **E1** Концевая с фланцем
- **E2** Концевая с заглушкой
- **M** Промежуточная

Серия решетки

Внешнее исполнение
- **V** Встраиваемый диффузор с рамкой
- **S** Скрытого монтажа без рамки

1 Количество щелей (любое)

3 Количество направляющих секций (втулок) от 1 до 20

Цвет направляющих секций (втулок)
- **W** Белый
- **B** Черный
- **G** Серый

450 Длина щели (кратно 150, до 3000 мм)

Цвет корпуса диффузора

RAL Белый - стандартное покрытие.
По запросу любой цвет по шкале RAL Classic

Производитель имеет право без предварительного уведомления вносить в изделие изменения, которые не ухудшают его технические характеристики, а являются результатом работ по усовершенствованию его конструкции или технологии производства.

F2-PL35M-S-1-3W/450-RAL AkzoNobel Interpon Noir D252S SABLEY W359F

- одиночная секция с заглушками;
- скрытого монтажа;
- 1 щель;
- 3 втулки белого цвета;
- длина щели 450 мм;
- покрытие AkzoNobel Interpon Noir D252S SABLEY W359F.

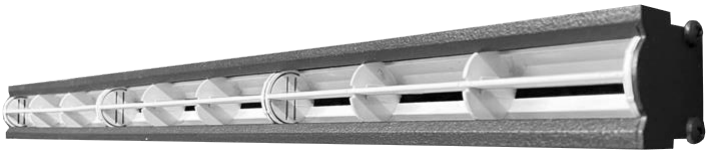

F1-PL35M-V-1-4B/600-RAL 9016Myap

- одиночная секция с фланцами;
- встраиваемая, с рамкой;
- 1 щель;
- 4 втулки черного цвета;
- длина щели 600 мм;
- покрытие стандартное RAL 9016M.

E1-PL35M-S-3-3W/450-RAL AkzoNobel Interpon Noir D252S SABLEY W359F

- одиночная секция;
- скрытого монтажа;
- 3 щели;
- 3 втулки белого цвета;
- длина щели 450 мм;
- покрытие AkzoNobel Interpon Noir D252S SABLEY W359F.

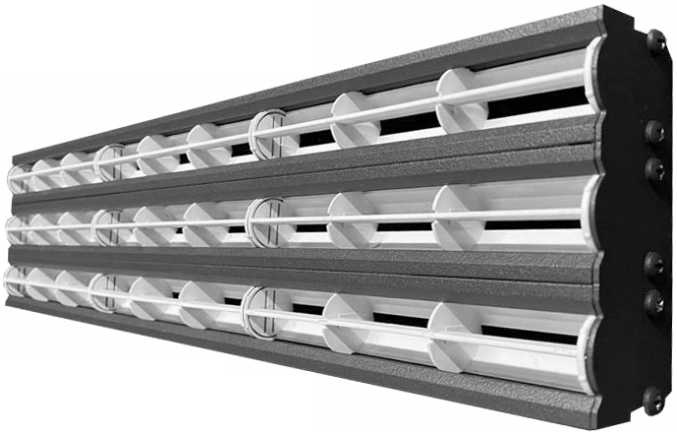

F1-PL35M-V-2-3B/600-RAL 9016Myap

- одиночная секция с фланцами;
- встраиваемая, с рамкой;
- 2 щели;
- 4 втулки черного цвета;
- длина щели 600 мм;
- покрытие стандартное RAL 9016M.

Производитель имеет право без предварительного уведомления вносить в изделие изменения, которые не ухудшают его технические характеристики, а являются результатом работ по усовершенствованию его конструкции или технологии производства.

Пример заказа КСД к диффузору

При заказе диффузора с камерой статического давления, определяющими размерами являются размеры диффузора, поэтому в примере заказа не указываются. По требованию возможно изготовление КСД по чертежам заказчика.

КСД - У - О - БВ Ø 200 - RAL9005Муар - И

Тип КСД

КСД Камера статического давления без регулирующего устройства

КСР Камера статического давления с регулирующим устройством на патрубке

КСР-1 Камера статического давления с регулирующим устройством с лицевой стороны решетки

У **Уменьшенная камера**

Врезка

— Круглая

О Овальная (для гибкого воздуховода)

П Прямоугольная

Расположение врезки

БВ Боковая врезка

БВ (л) Боковая левая врезка (для уменьшенной)

БВ (п) Боковая правая врезка (для уменьшенной)

ОВ Осевая врезка

ВВ Верхняя врезка

ø 200 **Размер врезки**

Покрытие (цвет)

— Без покрытия (по умолчанию)

RAL Выберете цвет по каталогу RAL

И **Теплозвукоизоляция**

КСД-ВВ-160 для диффузора F1-PL35M-V-2-3В/450

- камера статического давления стандартной конфигурации КСД;
- верхняя врезка;
- диаметр врезки 160 мм.

Производитель имеет право без предварительного уведомления вносить в изделие изменения, которые не ухудшают его технические характеристики, а являются результатом работ по усовершенствованию его конструкции или технологии производства.