# PV

## ЛИНЕЙНЫЙ ЩЕЛЕВОЙ ДИФФУЗОР СКРЫТОГО МОНТАЖА

## ОПИСАНИЕ

Линейные щелевые диффузоры скрытого монтажа PV серии ProfIVent используются в системах приточно-вытяжной вентиляции и кондиционирования. Предназначены для скрытой установки в подвесные потолки или в стены из гипсокартона и металлокаркаса.

## КОНСТРУКЦИЯ

- Наличие монтажных консолей, которые обеспечивают плотное прилегание решетки к гипсокартонной плите без необходимости в монтажной раме.
- Дефлектор для регулирования воздушного потока от вертикального до горизонтального направления.
- Скрытые центральные ламели под финишную отделку.
- Выравниватель потока воздуха по запросу.
- Модульная сборка позволяет создавать непрерывную линию по всему периметру помещения.
- Лаконичные линии позволяют достичь эстетического совершенства.
- Рекомендуемый максимальный размер диффузора 3000 мм, минимальный – 300 мм.

## МАТЕРИАЛЫ

| | |
|---|---|
| Профиль | Экструдированный алюминиевый профиль АД31 по ГОСТ 22233-2018 |
| Покрытие | Полимерно-порошковое окрашивание |
| Цвет | Любой цвет по каталогу RAL Classic (рекомендуется черный RAL 9005) |



Производитель имеет право без предварительного уведомления вносить в изделие изменения, которые не ухудшают его технические характеристики, а являются результатом работ по усовершенствованию его конструкции или технологии производства.

# КАМЕРА СТАТИЧЕСКОГО ДАВЛЕНИЯ

Для подключения диффузоров к системе вентиляции и кондиционирования используется камера статического давления (КСД или КСР). Она обеспечивает равномерное распределение воздушных масс через сечение решетки.

КСД состоит из стального корпуса с круглым патрубком для подсоединения к воздуховоду. КСР дополнительно оснащены устройством, регулирующим объем подаваемого воздуха, которое устанавливается во входном патрубке.

Статическая камера изготавливается из оцинкованной листовой стали 0,4 - 1,5 мм в зависимости от размера и пожелания заказчика. По умолчанию все изделия поставляются в неокрашенном виде.

| Камера статического давления | | | |
|---|---|---|---|
| Одиночная секция | | | Составная секция |
| КСД | КСР | КСР-1 | |
| 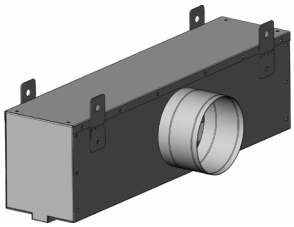 | 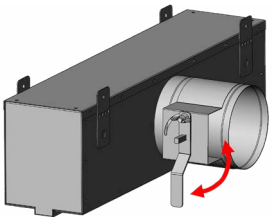 | 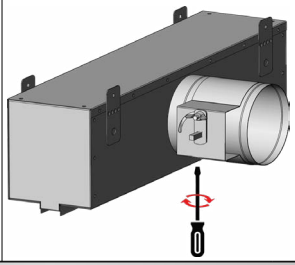 | 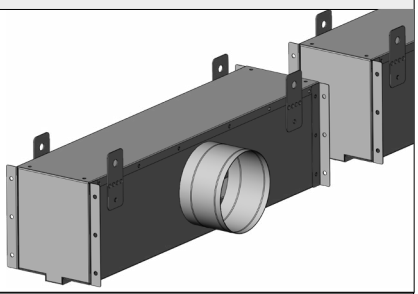 |

| Монтаж камеры статического давления | | |
|---|---|---|
| Адаптивные крепления под разные способы монтажа | | |
| 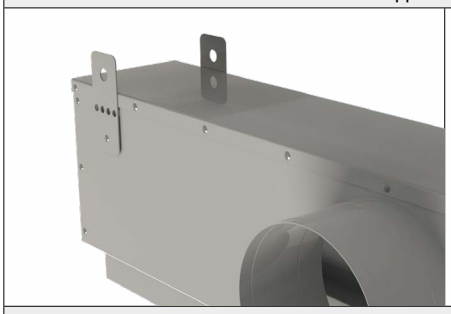 | | 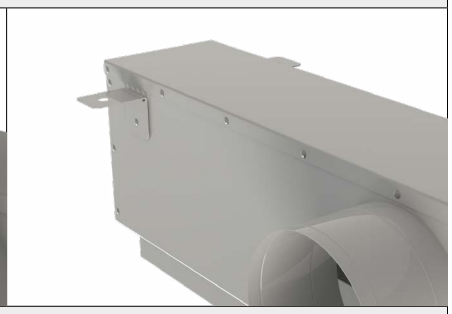 |
| Способы монтажа камеры статического давления | | |
| На европодвесах | На шпильках | |
| 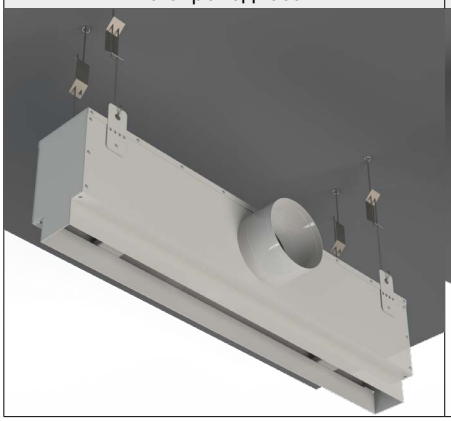 | 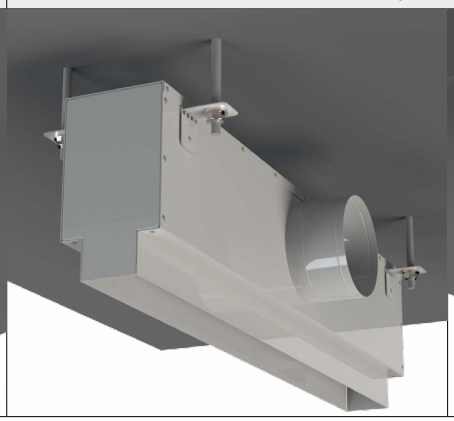 | 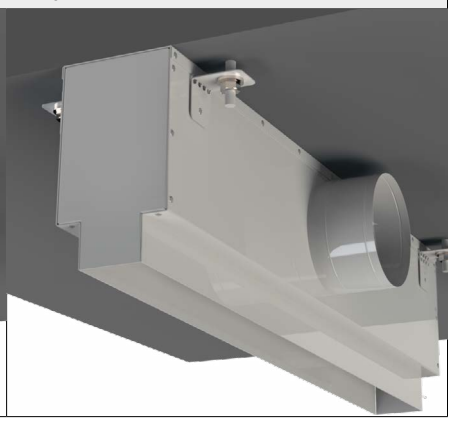 |

Производитель имеет право без предварительного уведомления вносить в изделие изменения, которые не ухудшают его технические характеристики, а являются результатом работ по усовершенствованию его конструкции или технологии производства.

## ТИПЫ КСД:

- КСД - стандартная камера с круглой врезкой;
- КСД-У - уменьшенная камера с круглой врезкой;
- КСД-У-О - уменьшенная камера с овальной врезкой;
- КСД-У-П - уменьшенная камера с прямоугольной врезкой.

Уменьшенная камера статического давления позволяет максимально сохранить полезную площадь помещения за счет уменьшения монтажного пространства.

Размер монтажного пространства (W) напрямую зависит от размера подключаемого воздуховода - чем меньше воздуховод, тем меньше адаптер для диффузора. В каталоге приведены рекомендуемые размеры воздуховода, но по запросу заказчика возможно изготовить адаптер с любой врезкой.

КСД

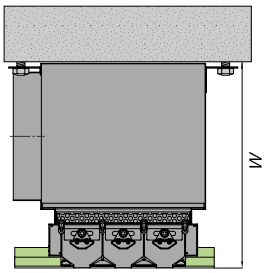


КСД-У

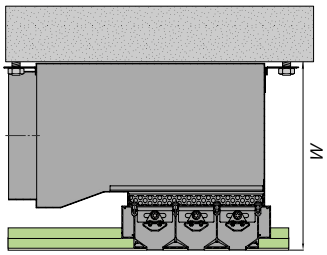


КСД-У-О

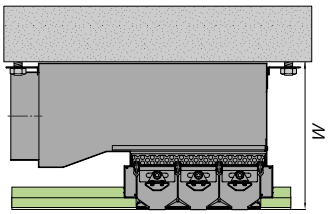


КСД-У-П

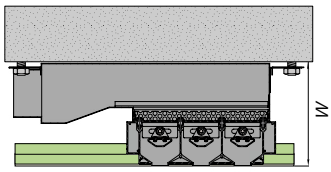


Размер монтажного пространства W min в зависимости от подводящего воздуховода

| Диаметр круглого воздуховода | Размеры овального воздуховода | | Размеры прямоугольного воздуховода | | W min, мм | | | |
|---|---|---|---|---|---|---|---|---|
| øD, мм | D, мм | d, мм | D, мм | d, мм | КСД | КСД-У | КСД-У-О | КСД-У-П |
| 100 | 68,6 | 118 | 55 | 110 | 195 | 172 | 141 | 122 |
| 125 | 68,6 | 156 | 60 | 122 | 220 | 197 | 141 | 127 |
| 160 | 110 | 188 | 60 | 204 | 255 | 232 | 182 | 127 |
| 200 | 110 | 250 | 90 | 315 | 295 | 272 | 182 | 157 |
| 250 | 150 | 307 | 125 | 355 | 345 | 322 | 222 | 192 |
| 315 | 150 | 409 | 160 | 450 | 410 | 387 | 222 | 227 |



Производитель имеет право без предварительного уведомления вносить в изделие изменения, которые не ухудшают его технические характеристики, а являются результатом работ по усовершенствованию его конструкции или технологии производства.

## Габаритно-посадочные размеры щелевого диффузора PV + КСД стандартной конфигурации
## А - ширина щелей, В - высота щелей

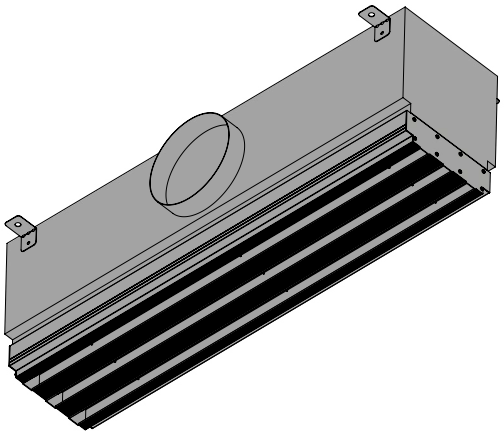

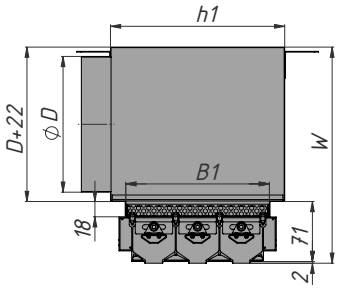


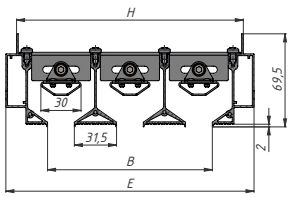


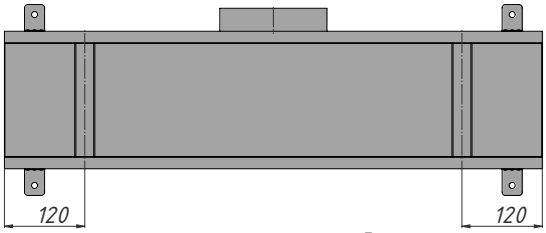


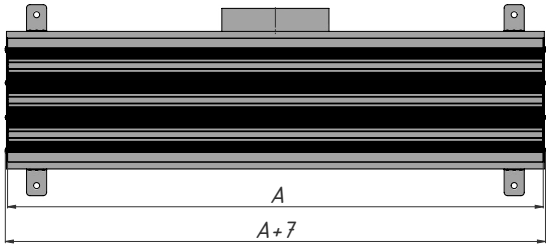


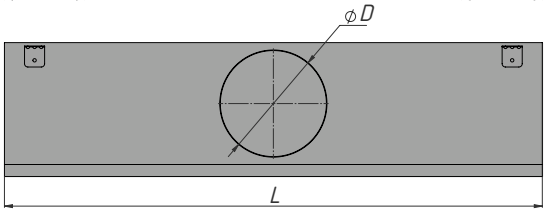


| Кол-во щелей | Высота щели | B, мм | H, мм | E, мм | B1, мм | h1, мм | ø D, мм | W min, мм |
|---|---|---|---|---|---|---|---|---|
| 1 | 10 | 10 | 56 | 72 | 59 | 93 | 125 | 220 |
| | 20 | 20 | 66 | 82 | 69 | 103 | 160 | 255 |
| | 30 | 30 | 76 | 92 | 79 | 113 | 160 | 255 |
| | 40 | 40 | 86 | 102 | 89 | 123 | 200 | 295 |
| 2 | 20 | 72 | 118 | 134 | 121 | 155 | 200 | 295 |
| | 25 | 82 | 128 | 144 | 131 | 165 | 200 | 295 |
| | 30 | 92 | 138 | 154 | 141 | 175 | 200 | 295 |
| 3 | 20 | 123 | 169 | 185 | 172 | 206 | 200 | 295 |
| | 25 | 138 | 184 | 200 | 187 | 221 | 200 | 295 |
| | 30 | 153 | 199 | 215 | 202 | 236 | 200 | 295 |
| 4 | 20 | 175 | 221 | 237 | 224 | 258 | 250 | 345 |
| | 25 | 195 | 241 | 257 | 244 | 278 | 250 | 345 |
| | 30 | 215 | 261 | 277 | 264 | 298 | 250 | 345 |

| Установочный размер КСД по ширине (L, мм) | | | Количество патрубков, шт | | |
|---|---|---|---|---|---|
| Модульная секция | | | L, мм | | |
| F2 | E2 | M | до 1200 | от 1200 до 2200 | от 2200 до 2950 |
| A+5 | A+3 | A | 1 | 2 | 3 |

Производитель имеет право без предварительного уведомления вносить в изделие изменения, которые не ухудшают его технические характеристики, а являются результатом работ по усовершенствованию его конструкции или технологии производства.

## Габаритно-посадочные размеры щелевого диффузора PV + уменьшенная КСД-У с круглой врезкой
## А - ширина щелей, В - высота щелей

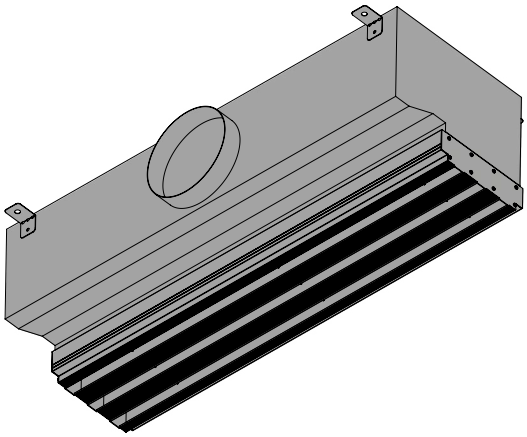

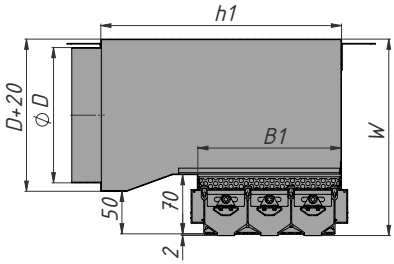


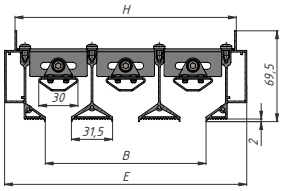


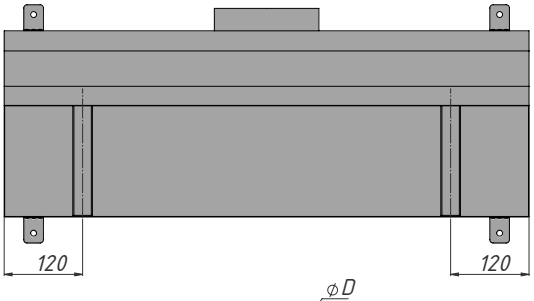


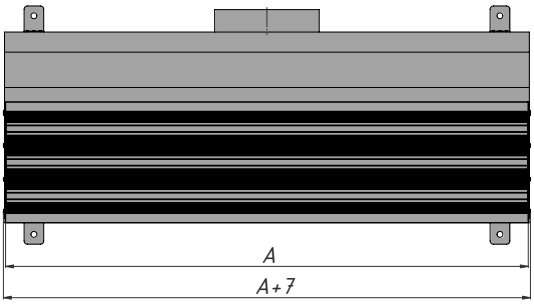


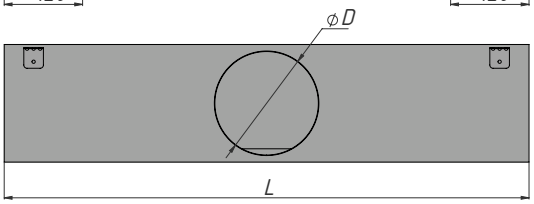


| Кол-во щелей | Высота щели | B, мм | H, мм | E, мм | B1, мм | h1, мм | ø D, мм | W min, мм |
|---|---|---|---|---|---|---|---|---|
| 1 | 10 | 10 | 56 | 72 | 59 | 171 | 125 | 197 |
| | 20 | 20 | 66 | 82 | 69 | 181 | 160 | 232 |
| | 30 | 30 | 76 | 92 | 79 | 191 | 160 | 232 |
| | 40 | 40 | 86 | 102 | 89 | 201 | 200 | 272 |
| 2 | 20 | 72 | 118 | 134 | 121 | 233 | 200 | 272 |
| | 25 | 82 | 128 | 144 | 131 | 243 | 200 | 272 |
| | 30 | 92 | 138 | 154 | 141 | 253 | 200 | 272 |
| 3 | 20 | 123 | 169 | 185 | 172 | 284 | 200 | 272 |
| | 25 | 138 | 184 | 200 | 187 | 299 | 200 | 272 |
| | 30 | 153 | 199 | 215 | 202 | 314 | 200 | 272 |
| 4 | 20 | 175 | 221 | 237 | 224 | 336 | 250 | 322 |
| | 25 | 195 | 241 | 257 | 244 | 356 | 250 | 322 |
| | 30 | 215 | 261 | 277 | 264 | 376 | 250 | 322 |

| Установочный размер КСД по ширине (L, мм) | | | Количество патрубков, шт | | |
|---|---|---|---|---|---|
| Модульная секция | | | L, мм | | |
| F2 | E2 | M | до 1200 | от 1200 до 2200 | от 2200 до 2950 |
| A+5 | A+3 | A | 1 | 2 | 3 |



Производитель имеет право без предварительного уведомления вносить в изделие изменения, которые не ухудшают его технические характеристики, а являются результатом работ по усовершенствованию его конструкции или технологии производства.

# Габаритно-посадочные размеры щелевого диффузора PV + уменьшенная КСД-У-О с овальной врезкой А - ширина щелей, В - высота щелей

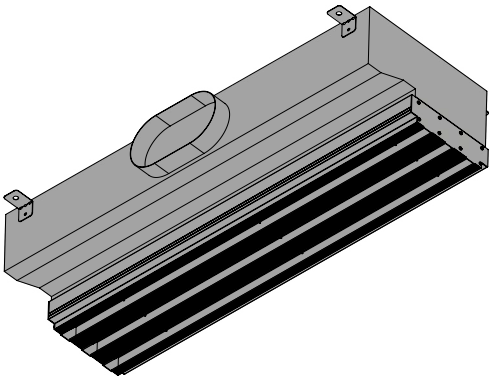

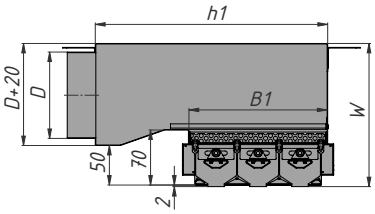


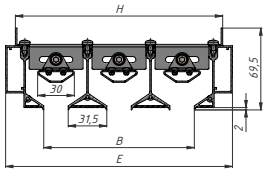


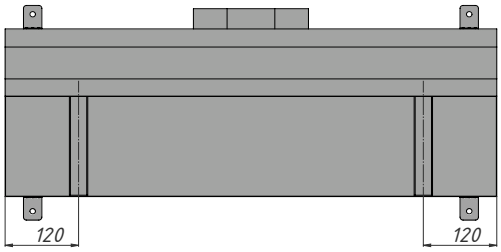


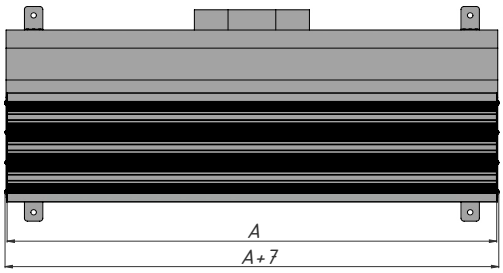


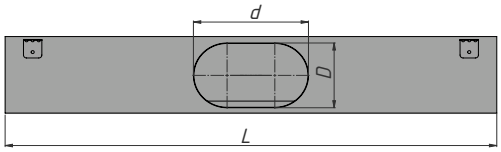


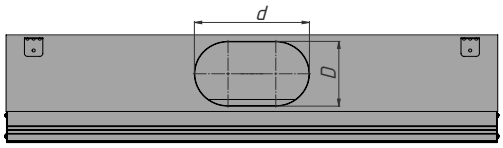


| Кол-во щелей | Высота щели | B, мм | H, мм | E, мм | B1, мм | h1, мм | D, мм | d, мм | W min, мм |
|---|---|---|---|---|---|---|---|---|---|
| 1 | 10 | 10 | 56 | 72 | 59 | 171 | 68,6 | 156 | 141 |
| | 20 | 20 | 66 | 82 | 69 | 181 | 110 | 188 | 182 |
| | 30 | 30 | 76 | 92 | 79 | 191 | 110 | 188 | 182 |
| | 40 | 40 | 86 | 102 | 89 | 201 | 110 | 250 | 182 |
| 2 | 20 | 72 | 118 | 134 | 121 | 233 | 110 | 250 | 182 |
| | 25 | 82 | 128 | 144 | 131 | 243 | 110 | 250 | 182 |
| | 30 | 92 | 138 | 154 | 141 | 253 | 110 | 250 | 182 |
| 3 | 20 | 123 | 169 | 185 | 172 | 284 | 110 | 250 | 182 |
| | 25 | 138 | 184 | 200 | 187 | 299 | 110 | 250 | 182 |
| | 30 | 153 | 199 | 215 | 202 | 314 | 110 | 250 | 182 |
| 4 | 20 | 175 | 221 | 237 | 224 | 336 | 150 | 307 | 222 |
| | 25 | 195 | 241 | 257 | 244 | 356 | 150 | 307 | 222 |
| | 30 | 215 | 261 | 277 | 264 | 376 | 150 | 307 | 222 |

| Установочный размер КСД по ширине (L, мм) | | | Количество патрубков, шт | | |
|---|---|---|---|---|---|
| Модульная секция | | | L, мм | | |
| F2 | E2 | M | до 1200 | от 1200 до 2200 | от 2200 до 2950 |
| A+5 | A+3 | A | 1 | 2 | 3 |

Производитель имеет право без предварительного уведомления вносить в изделие изменения, которые не ухудшают его технические характеристики, а являются результатом работ по усовершенствованию его конструкции или технологии производства.

## Габаритно-посадочные размеры щелевого диффузора PV + уменьшенная КСД-У-П с прямоугольной врезкой А - ширина щелей, В - высота щелей

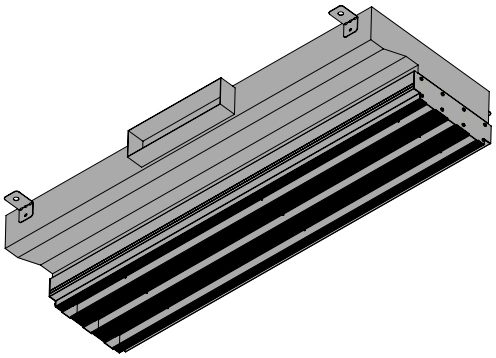

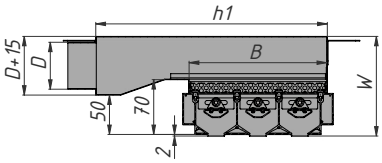


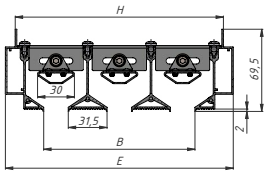


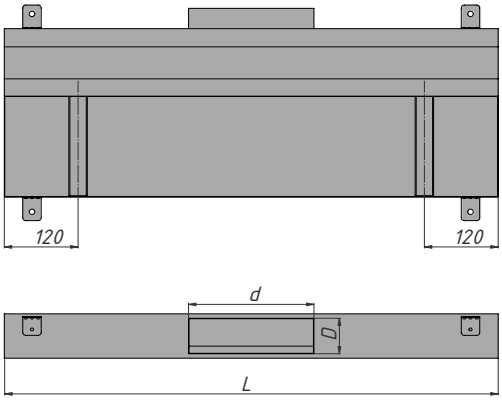


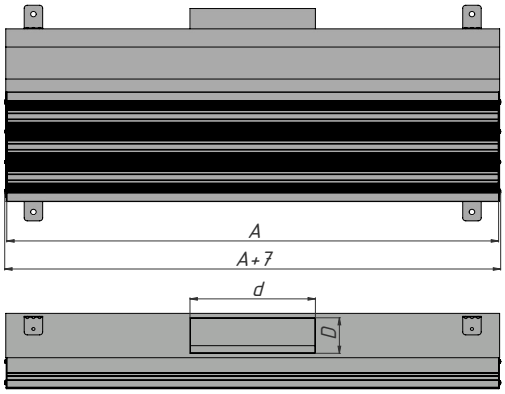


| Кол-во щелей | Высота щели | B, мм | H, мм | E, мм | B1, мм | h1, мм | D, мм | d, мм | W min, мм |
|---|---|---|---|---|---|---|---|---|---|
| 1 | 10 | 10 | 56 | 72 | 59 | 171 | 60 | 122 | 127 |
| | 20 | 20 | 66 | 82 | 69 | 181 | 60 | 204 | 127 |
| | 30 | 30 | 76 | 92 | 79 | 191 | 60 | 204 | 127 |
| | 40 | 40 | 86 | 102 | 89 | 201 | 90 | 315 | 157 |
| 2 | 20 | 72 | 118 | 134 | 121 | 233 | 90 | 315 | 157 |
| | 25 | 82 | 128 | 144 | 131 | 243 | 90 | 315 | 157 |
| | 30 | 92 | 138 | 154 | 141 | 253 | 90 | 315 | 157 |
| 3 | 20 | 123 | 169 | 185 | 172 | 284 | 90 | 315 | 157 |
| | 25 | 138 | 184 | 200 | 187 | 299 | 90 | 315 | 157 |
| | 30 | 153 | 199 | 215 | 202 | 314 | 90 | 315 | 157 |
| 4 | 20 | 175 | 221 | 237 | 224 | 336 | 125 | 355 | 192 |
| | 25 | 195 | 241 | 257 | 244 | 356 | 125 | 355 | 192 |
| | 30 | 215 | 261 | 277 | 264 | 376 | 125 | 355 | 192 |

| Установочный размер КСД по ширине (L, мм) | | | Количество патрубков, шт | | |
|---|---|---|---|---|---|
| Модульная секция | | | L, мм | | |
| F2 | E2 | M | до 1200 | от 1200 до 2200 | от 2200 до 2950 |
| A+5 | A+3 | A | 1 | 2 | 3 |



Производитель имеет право без предварительного уведомления вносить в изделие изменения, которые не ухудшают его технические характеристики, а являются результатом работ по усовершенствованию его конструкции или технологии производства.

## Габаритно-посадочные размеры диффузора PV по длине щели(А,мм)

### F2 – одиночная секция с заглушками

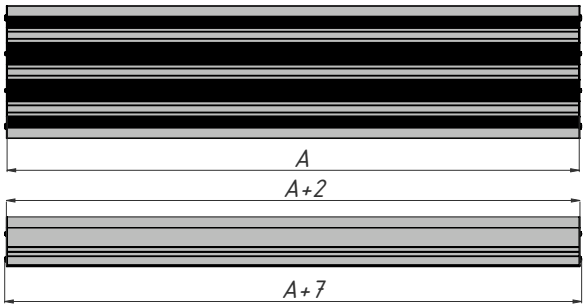


### E2 – одиночная секция с заглушкой

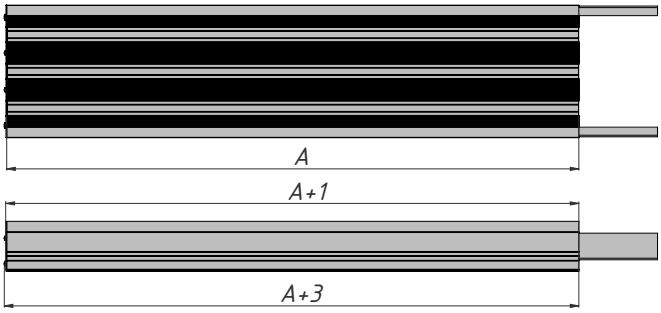


### M – промежуточная секция

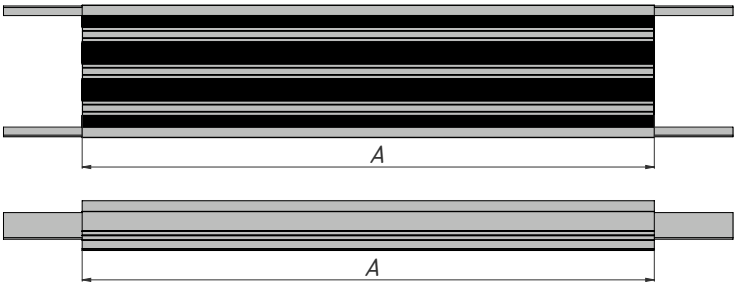


### Сборка модульной секции

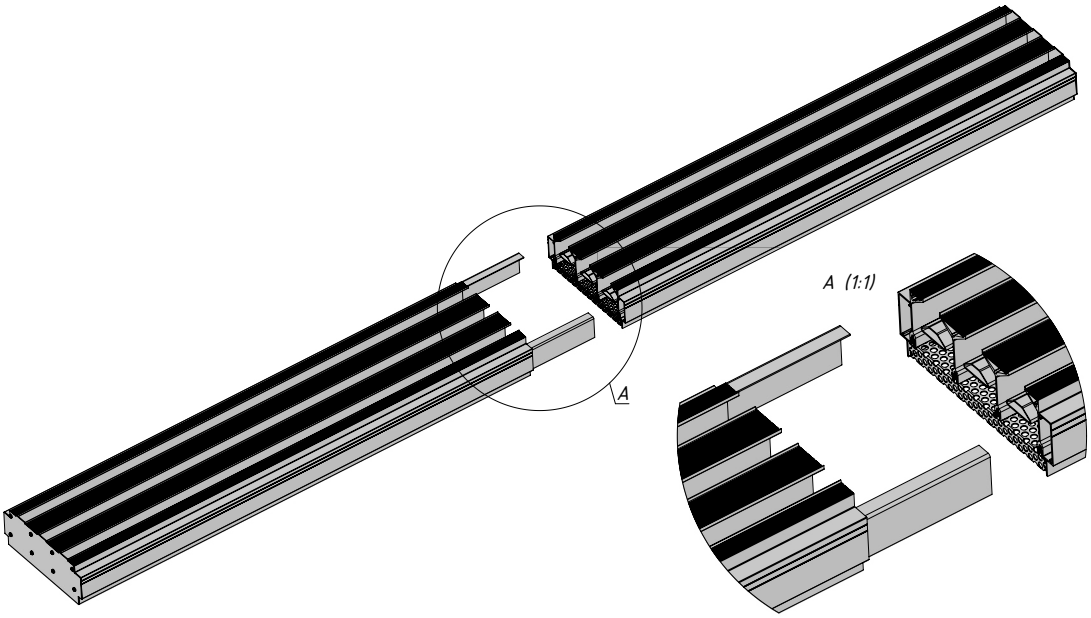


Производитель имеет право без предварительного уведомления вносить в изделие изменения, которые не ухудшают его технические характеристики, а являются результатом работ по усовершенствованию его конструкции или технологии производства.

## КОНФИГУРАЦИЯ ДИФФУЗОРА

По требованию заказчика возможно изготовить диффузоры радиусной формы или угловые для модульной сборки непрерывной линии по всему периметру.

При установке системы вентиляции в радиусные стены, ниши, арочные своды требуются диффузоры и адаптеры аналогичной изогнутой формы заданного радиуса.

### Варианты угловых секций диффузора

U1 – потолочная

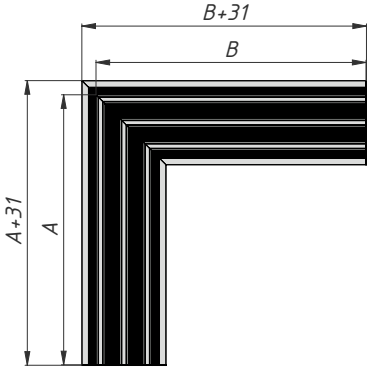


U2 – стеновая внутренняя

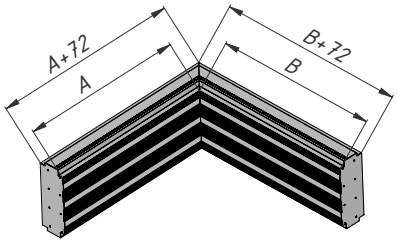


U3 – стеновая внешняя

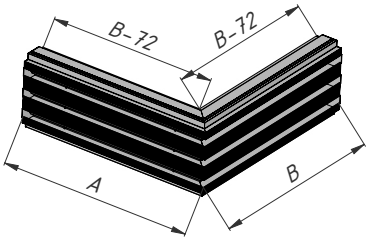


| | A | B | W |
|---|---|---|---|
| Мин.значение | 150 | 150 | 45˚ |
| Макс.значение | 450 | 450 | 175˚ |

### Варианты угловых секций КСД

U1 - потолочная

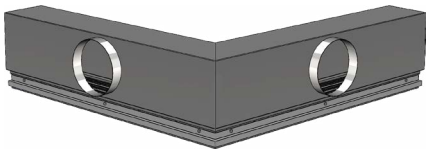

U2 - стеновая внутренняя

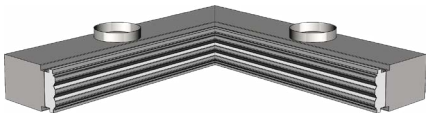

U3 - стеновая внешняя

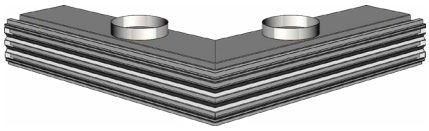



Производитель имеет право без предварительного уведомления вносить в изделие изменения, которые не ухудшают его технические характеристики, а являются результатом работ по усовершенствованию его конструкции или технологии производства.

## МОНТАЖ

Диффузоры PV предназначены для скрытой интеграции в подсистему из металлического каркаса и гипсокартона (ГКЛ) толщиной 12.5 мм и устанавливаются вместе с камерой статического давления на этапе черновой отделки. Диффузор крепится к горловине КСД с помощью винтового соединения или заклепок. После монтажа и финишной отделки остаются видимыми только щели. По завершению из щелей диффузора удаляются защитные вкладки из поролона, предотвращающие попадание пыли во время проведения монтажных работ.

В случае монтажа непрерывной конструкции, необходимо устанавливать в места соединения выравнивающие пластины - коннекторы (входят в комплект поставки модульных секций).

Монтаж диффузора под 1 и 2 слоя ГКЛ 12.5 см

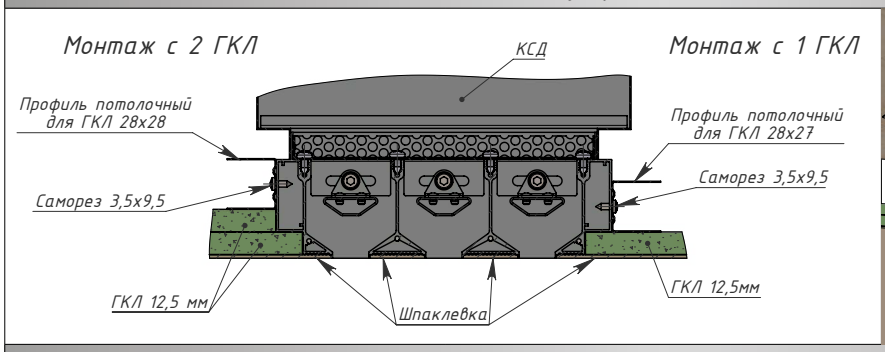


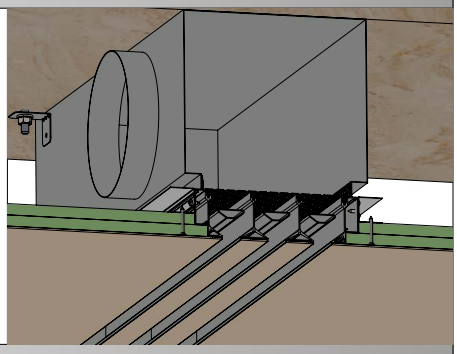

Поэтапный монтаж

| 1. Установка КСД | 2. Монтаж потолочного профиля | 3. Установка ГКЛ |
|---|---|---|
| До монтажа подвесных потолков установить на потолке камеру статического давления с решеткой. Для этого в потолке вбиваются анкера и вкручиваются шпильки. | К решетке монтируется потолочный профиль и монтируется ГКЛ. | К потолочному профилю устанавливается гипсокартон. Предусмотрен монтаж с одним и двумя слоями ГКЛ по 12,5 мм. |

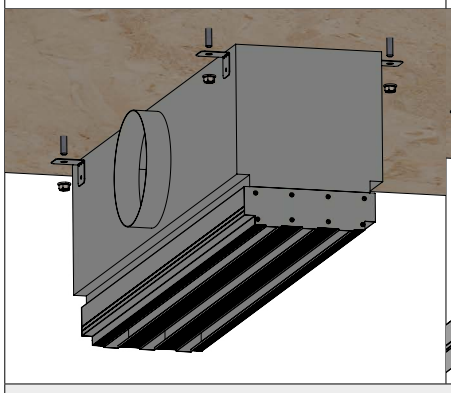

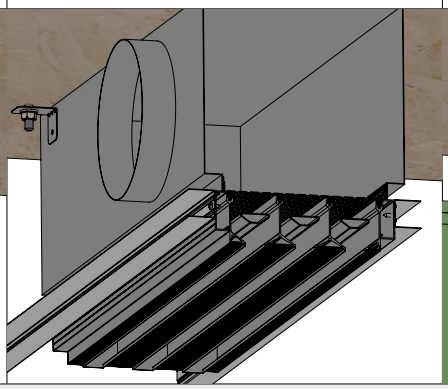

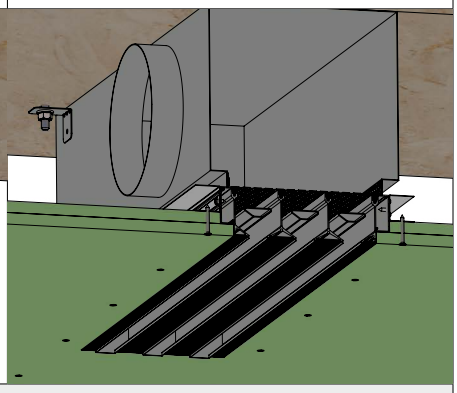

4. Финишная отделка: шпаклевка и покраска. Под шпаклевку предусмотрена полка 2 мм.

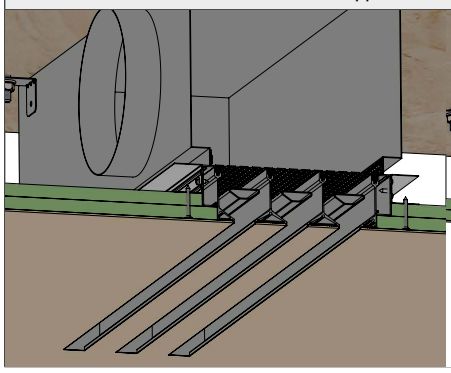

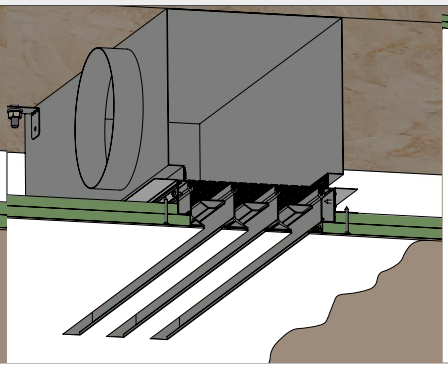

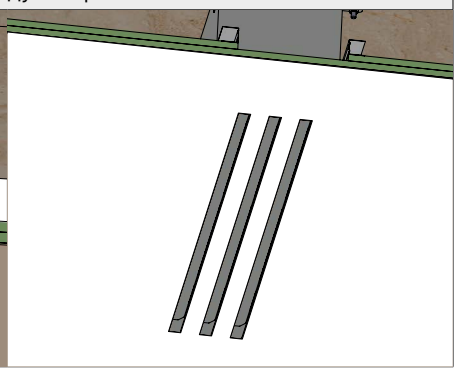

Производитель имеет право без предварительного уведомления вносить в изделие изменения, которые не ухудшают его технические характеристики, а являются результатом работ по усовершенствованию его конструкции или технологии производства.

## Максимальные показатели производительности щелевого диффузора PV с КСД в зависимости от генерируемого шума, 1 щель, длина А=1000 мм.

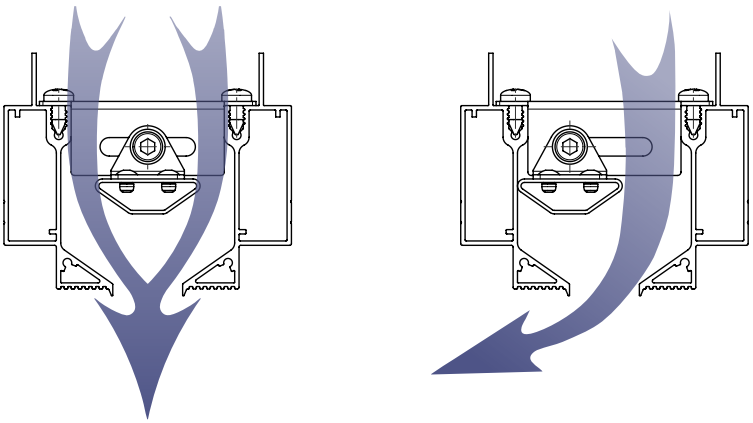

| Высота щели | øD, мм | $F_{жс}$, м$^2$ | Уровень шума менее 20 дБ(А) | | | | Уровень шума 25 дБ(А) | | | | Уровень шума 35 дБ(А) | | | | Уровень шума 45 дБ(А) | | | |
|---|---|---|---|---|---|---|---|---|---|---|---|---|---|---|---|---|---|---|
| | | | $L_0$, м$^3$/ч | ΔP, Па | Дальнобойность, м. при $V_x$, м/с | | $L_0$, м$^3$/ч | ΔP, Па | Дальнобойность, м. при $V_x$, м/с | | $L_0$, м$^3$/ч | ΔP, Па | Дальнобойность, м. при $V_x$, м/с | | $L_0$, м$^3$/ч | ΔP, Па | Дальнобойность, м. при $V_x$, м/с | |
| | | | | | 0,2 | 0,5 | | | 0,2 | 0,5 | | | 0,2 | 0,5 | | | 0,2 | 0,5 |
| Без выравнивателя потока воздуха, вертикальная струя | | | | | | | | | | | | | | | | | | |
| 20 | 160 | 0,018 | 190 | 19 | 9 | 3 | 200 | 20 | 9,3 | 3,5 | 290 | 47 | 12,8 | 6 | 390 | 80 | 16,8 | 9 |
| 30 | 160 | 0,023 | 200 | 12 | 8,7 | 2,8 | 250 | 21 | 10,6 | 4,2 | 360 | 43 | 15 | 7,5 | 450 | 64 | 18,5 | 10,1 |
| 40 | 200 | 0,025 | 200 | 10 | 7,3 | 0,8 | 320 | 29 | 12 | 4,5 | 430 | 49 | 16,5 | 7,7 | 550 | 77 | 21 | 11,2 |
| Без выравнивателя потока воздуха, горизонтальная струя | | | | | | | | | | | | | | | | | | |
| 20 | 160 | 0,018 | 200 | 19 | 17,5 | 9,5 | 220 | 24 | 18,7 | 11 | 310 | 45 | 23,8 | 17,2 | 390 | 70 | 27,5 | 22 |
| 30 | 160 | 0,023 | 200 | 10 | 13 | 5 | 270 | 20 | 17 | 10 | 350 | 32 | 21,2 | 15 | 450 | 52 | 26,8 | 21,5 |
| 40 | 200 | 0,025 | 200 | 10 | 15,8 | 7,5 | 270 | 20 | 19,5 | 12,5 | 350 | 32 | 23,9 | 17,5 | 450 | 52 | 29,5 | 24 |
| С выравнивателем потока воздуха, вертикальная струя | | | | | | | | | | | | | | | | | | |
| 20 | 160 | 0,016 | 200 | 65 | 11 | 3,4 | 240 | 100 | 12,8 | 4,5 | 300 | 155 | 15 | 6,1 | 400 | 275 | 19 | 8,8 |
| 30 | 160 | 0,020 | 200 | 40 | 11,5 | 3,6 | 290 | 94 | 15,2 | 6 | 370 | 143 | 18,5 | 8,4 | 500 | 246 | 23,3 | 11,8 |
| 40 | 200 | 0,025 | 200 | 20 | 9,9 | 2,4 | 350 | 73 | 15,8 | 6,6 | 440 | 115 | 19,2 | 9 | 590 | 190 | 25 | 13 |
| С выравнивателем потока воздуха, горизонтальная струя | | | | | | | | | | | | | | | | | | |
| 20 | 160 | 0,016 | 200 | 35 | 16,6 | 9,2 | 280 | 74 | 18,8 | 12,2 | 360 | 115 | 20,8 | 15,2 | 450 | 180 | 23 | 18,3 |
| 30 | 160 | 0,020 | 200 | 20 | 16,6 | 9,2 | 330 | 63 | 20 | 14 | 420 | 100 | 22,3 | 17,3 | 520 | 153 | 24,8 | 21 |
| 40 | 200 | 0,025 | 200 | 14 | 12 | 5,2 | 350 | 42 | 15,8 | 10,8 | 450 | 66 | 18,3 | 14,5 | 570 | 105 | 21,5 | 18,8 |



Производитель имеет право без предварительного уведомления вносить в изделие изменения, которые не ухудшают его технические характеристики, а являются результатом работ по усовершенствованию его конструкции или технологии производства.

## Графики аэродинамических и акустических характеристик диффузора PV (A=1000 мм) в зависимости от объема подаваемого воздуха

### Диффузор без выравнивателя потока воздуха, 1 щель, вертикальная струя

Потеря давления (Pa) | Уровень акустической мощности (Db) | Дальнобойность струи при 0,2 м/с (м) | Дальнобойность струи при 0,5 м/с (м)

PV-1-20

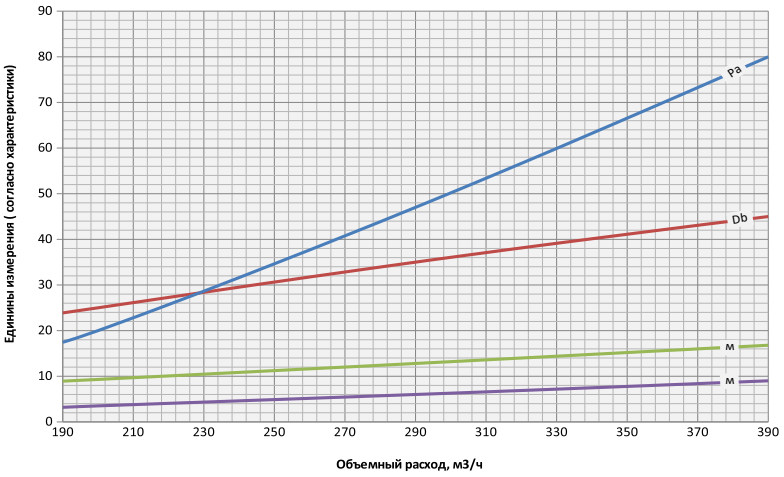


PV-1-30

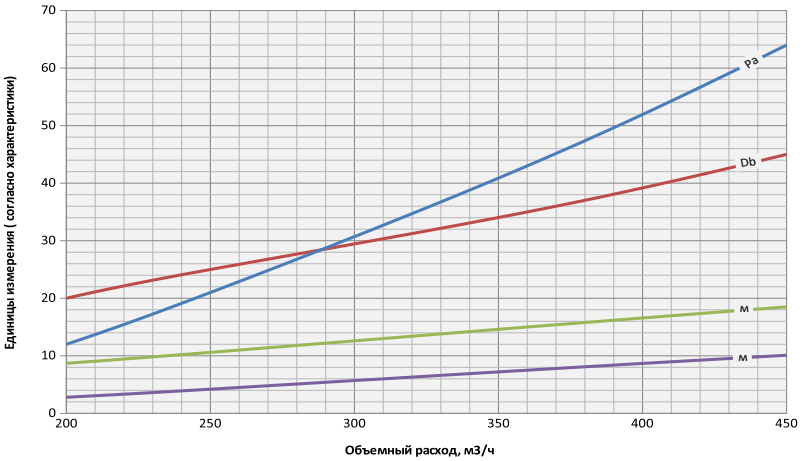


PV-1-40

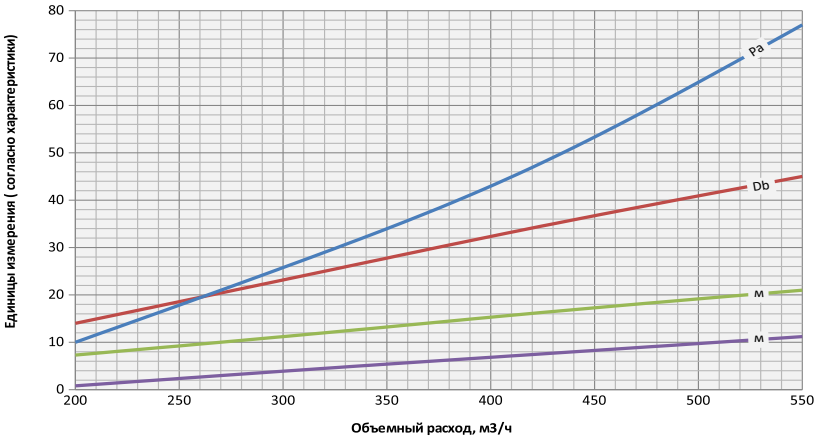


Производитель имеет право без предварительного уведомления вносить в изделие изменения, которые не ухудшают его технические характеристики, а являются результатом работ по усовершенствованию его конструкции или технологии производства.

## Графики аэродинамических и акустических характеристик диффузора PV (A=1000 мм) в зависимости от объема подаваемого воздуха

### Диффузор без выравнивателя потока воздуха, 1 щель, горизонтальная струя

Потеря давления (Pa)

Уровень акустической мощности (Db)

Дальнобойность струи при 0,2 м/с (м)

Дальнобойность струи при 0,5 м/с (м)

PV-1-20

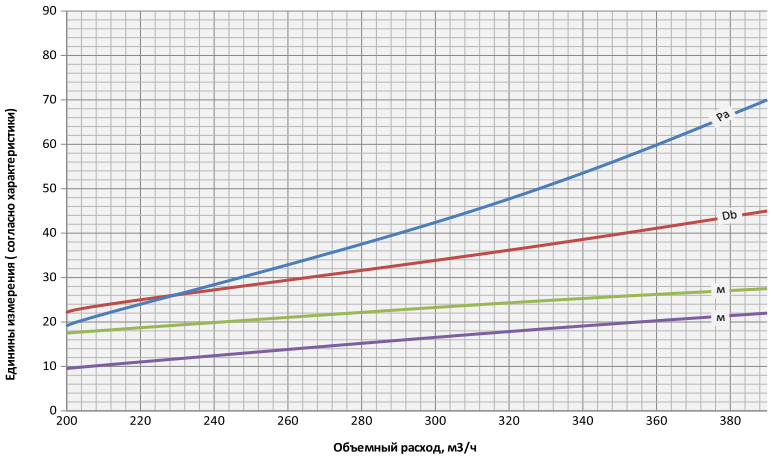


PV-1-30

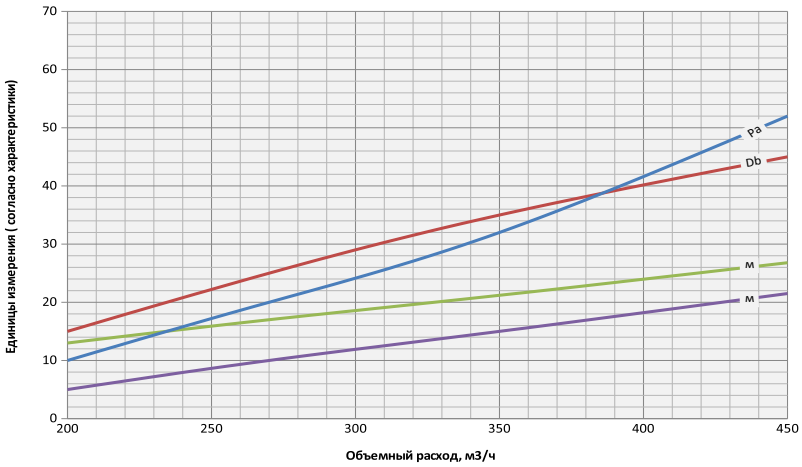


PV-1-40

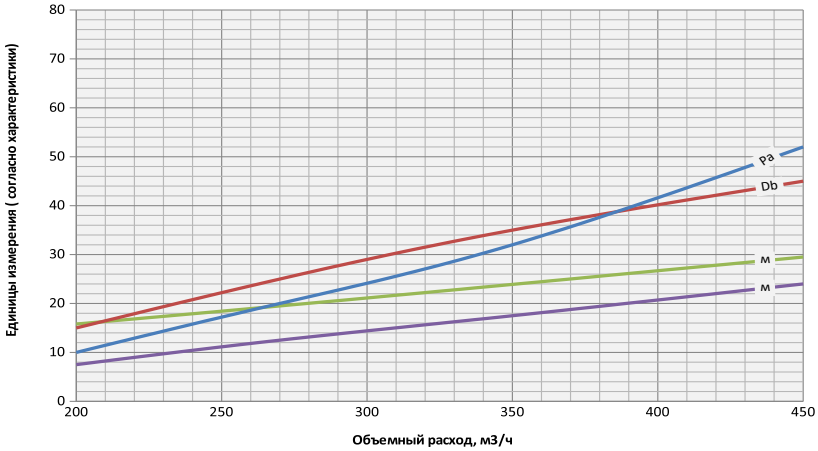




Производитель имеет право без предварительного уведомления вносить в изделие изменения, которые не ухудшают его технические характеристики, а являются результатом работ по усовершенствованию его конструкции или технологии производства.

## Графики аэродинамических и акустических характеристик диффузора PV (A=1000 мм) в зависимости от объема подаваемого воздуха

### Диффузор с выравнивателем потока воздуха, 1 щель, вертикальная струя

Потеря давления (Pa)

Уровень акустической мощности (Db)

Дальнобойность струи при 0,2 м/с (м)

Дальнобойность струи при 0,5 м/с (м)

PV-1-20

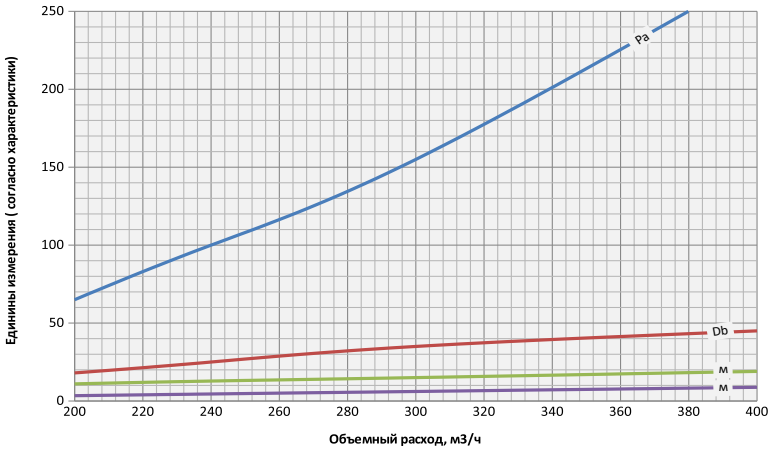


PV-1-30

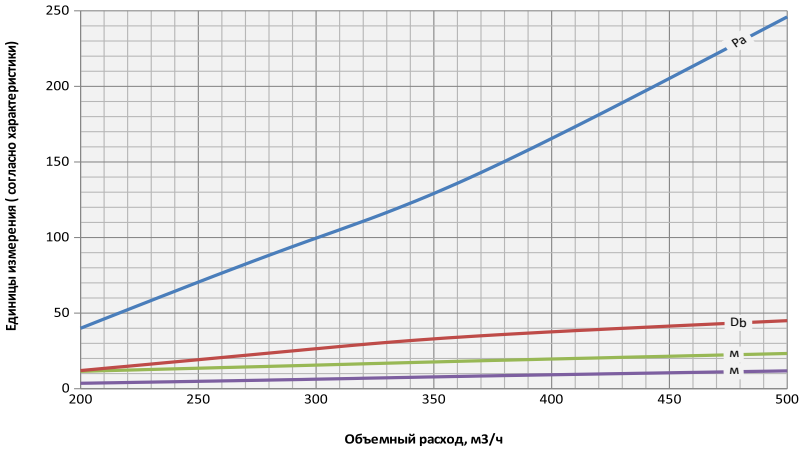


PV-1-40

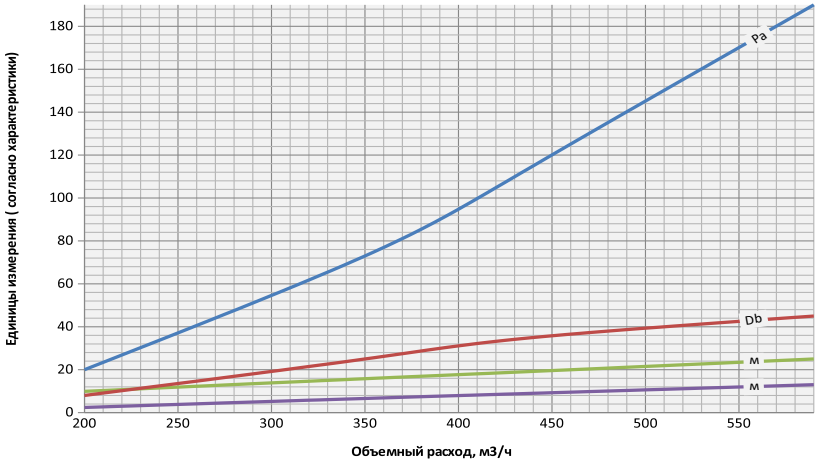


Производитель имеет право без предварительного уведомления вносить в изделие изменения, которые не ухудшают его технические характеристики, а являются результатом работ по усовершенствованию его конструкции или технологии производства.

## Графики аэродинамических и акустических характеристик диффузора PV (A=1000 мм) в зависимости от объема подаваемого воздуха

### Диффузор с выравнивателем потока воздуха, 1 щель, горизонтальная струя

Потеря давления (Pa)

Уровень акустической мощности (Db)

Дальнобойность струи при 0,2 м/с (м)

Дальнобойность струи при 0,5 м/с (м)

PV-1-20

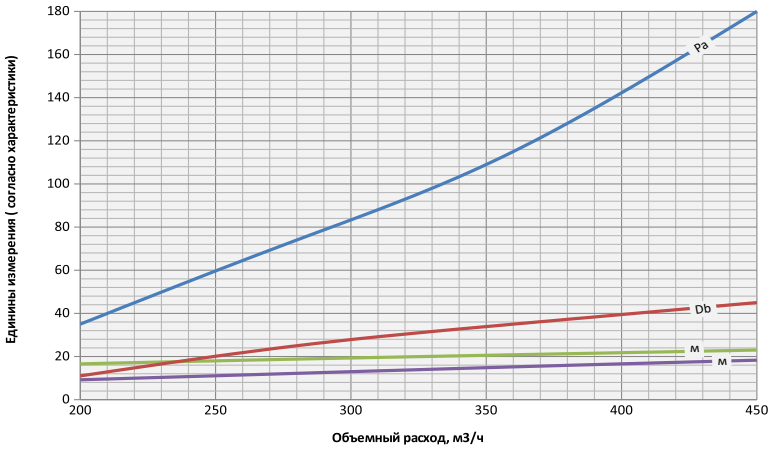


PV-1-30

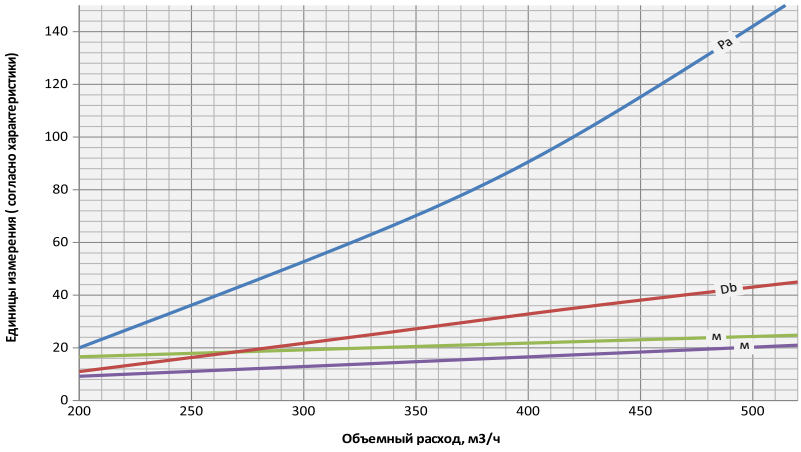


PV-1-40

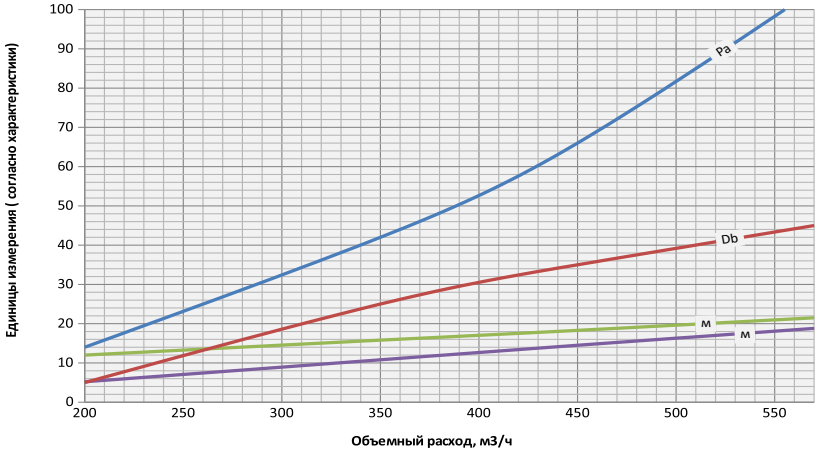




Производитель имеет право без предварительного уведомления вносить в изделие изменения, которые не ухудшают его технические характеристики, а являются результатом работ по усовершенствованию его конструкции или технологии производства.

## Максимальные показатели производительности щелевого диффузора PV с КСД в зависимости от генерируемого шума, 2, 3, 4 щели без выравнивателя потока воздуха, длина А=1000 мм.

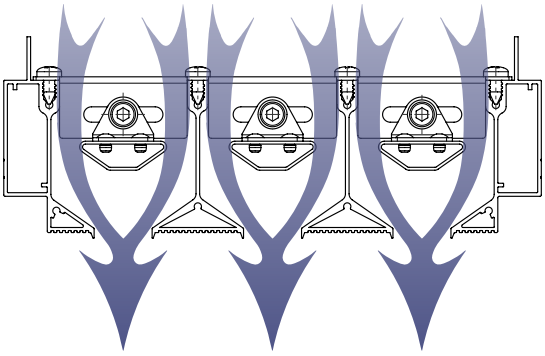

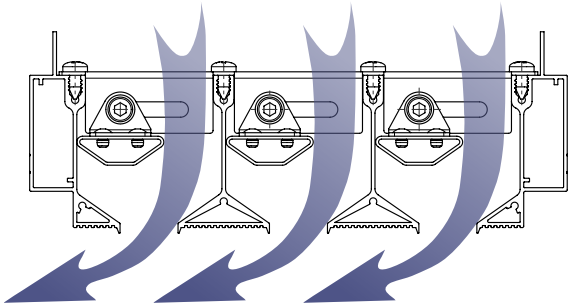

| Кол-во щелей | Высота щели | øD, мм | $F_{жс}$, м$^2$ | Уровень шума менее 20 дБ(А) | | | | Уровень шума 25 дБ(А) | | | | Уровень шума 35 дБ(А) | | | | Уровень шума 45 дБ(А) | | | |
|---|---|---|---|---|---|---|---|---|---|---|---|---|---|---|---|---|---|---|---|
| | | | | $L_0$, м$^3$/ч | ΔP, Па | Дальнобойность, м. при $V_x$, м/с | | $L_0$, м$^3$/ч | ΔP, Па | Дальнобойность, м. при $V_x$, м/с | | $L_0$, м$^3$/ч | ΔP, Па | Дальнобойность, м. при $V_x$, м/с | | $L_0$, м$^3$/ч | ΔP, Па | Дальнобойность, м. при $V_x$, м/с | |
| | | | | | | 0,2 | 0,5 | | | 0,2 | 0,5 | | | 0,2 | 0,5 | | | 0,2 | 0,5 |
| Без выравнивателя потока воздуха, вертикальная струя | | | | | | | | | | | | | | | | | | | |
| 2 | 20 | 200 | 0,036 | 300 | 12 | 11,4 | 3,2 | 430 | 23 | 15,5 | 7 | 570 | 39 | 20 | 11,2 | 800 | 85 | 27,5 | 17,7 |
| | 25 | 200 | 0,045 | 300 | 9 | 8,6 | 2 | 430 | 17,5 | 13 | 4,7 | 570 | 29 | 17,5 | 7,7 | 800 | 65 | 24,8 | 12,5 |
| | 30 | 200 | 0,046 | 300 | 6 | 7,9 | 1,6 | 450 | 13 | 12,8 | 4,6 | 600 | 21 | 17,7 | 7,5 | 830 | 40 | 25,2 | 12 |
| 3 | 20 | 200 | 0,054 | 300 | 4,5 | 9,3 | 2,5 | 500 | 12,5 | 15,9 | 6,8 | 700 | 22,5 | 22,3 | 11,2 | 960 | 42 | 31 | 17,2 |
| | 25 | 200 | 0,068 | 300 | 4,5 | < 2 | < 1 | 480 | 11 | 7 | 2,9 | 660 | 19 | 13 | 5,7 | 900 | 34 | 20,8 | 9,3 |
| | 30 | 200 | 0,069 | 300 | 4 | 3,9 | < 1 | 550 | 12,5 | 12 | 5 | 770 | 22,5 | 19,3 | 8,8 | 1020 | 39,5 | 27,5 | 13,2 |
| 4 | 20 | 250 | 0,072 | 300 | 2 | 5,2 | 1 | 670 | 15,5 | 17,5 | 7,6 | 870 | 25 | 23,9 | 11,2 | 1140 | 45 | 32,5 | 16 |
| | 25 | 250 | 0,090 | 300 | 1,5 | < 2 | < 1 | 700 | 14 | 7 | 3,2 | 900 | 23,5 | 13,5 | 5,3 | 1190 | 43,5 | 22,8 | 8,3 |
| | 30 | 250 | 0,092 | 300 | 1 | < 2 | < 1 | 700 | 13 | 11 | 4,8 | 900 | 22 | 17,5 | 7,4 | 1190 | 39,5 | 26,8 | 11,2 |
| Без выравнивателя потока воздуха, горизонтальная струя | | | | | | | | | | | | | | | | | | | |
| 2 | 20 | 200 | 0,036 | 300 | 12 | 15,2 | 9 | 430 | 24 | 18,5 | 13 | 580 | 40 | 22 | 17,5 | 800 | 75 | 27,5 | 24 |
| | 25 | 200 | 0,045 | 300 | 7,5 | 15,8 | 8,5 | 520 | 20 | 21 | 15 | 670 | 32 | 24,7 | 19,4 | 920 | 62 | 31 | 26,8 |
| | 30 | 200 | 0,046 | 300 | 7,5 | 16,6 | 9,5 | 520 | 20 | 22 | 16,8 | 670 | 32 | 25,5 | 21,3 | 920 | 62 | 32 | 29,8 |
| 3 | 20 | 200 | 0,054 | 300 | 3,5 | 10,2 | 3,5 | 570 | 14,5 | 16,7 | 9,8 | 760 | 25 | 21,5 | 14,3 | 1070 | 54 | 28,8 | 21,5 |
| | 25 | 200 | 0,068 | 300 | 3 | 9,3 | 3,4 | 620 | 13 | 17 | 10,5 | 840 | 24 | 22,2 | 15,5 | 1200 | 47 | 31 | 23,3 |
| | 30 | 200 | 0,069 | 300 | 2,7 | 12,8 | 4 | 590 | 14 | 19,9 | 11,9 | 820 | 27 | 25,5 | 18 | 1150 | 57 | 33,5 | 27 |
| 4 | 20 | 250 | 0,072 | 300 | 2 | 6,8 | < 2 | 860 | 20 | 20,2 | 8,8 | 1100 | 35 | 26 | 11,7 | >1300 | - | - | - |
| | 25 | 250 | 0,090 | 300 | 1 | 7,5 | 2 | 800 | 14,5 | 19,5 | 9,7 | 1030 | 24,5 | 25 | 13 | >1300 | - | - | - |
| | 30 | 250 | 0,092 | 300 | 1 | 8 | 2,2 | 800 | 14,5 | 20 | 11,2 | 1030 | 24,5 | 25,5 | 15 | >1300 | - | - | - |

Производитель имеет право без предварительного уведомления вносить в изделие изменения, которые не ухудшают его технические характеристики, а являются результатом работ по усовершенствованию его конструкции или технологии производства.

## Графики аэродинамических и акустических характеристик диффузора PV (A=1000 мм) в зависимости от объема подаваемого воздуха

### Диффузор без выравнивателя потока воздуха, 2 щели, вертикальная струя

Потеря давления (Pa)

Уровень акустической мощности (Db)

Дальнобойность струи при 0,2 м/с (м)

Дальнобойность струи при 0,5 м/с (м)

PV-2-20

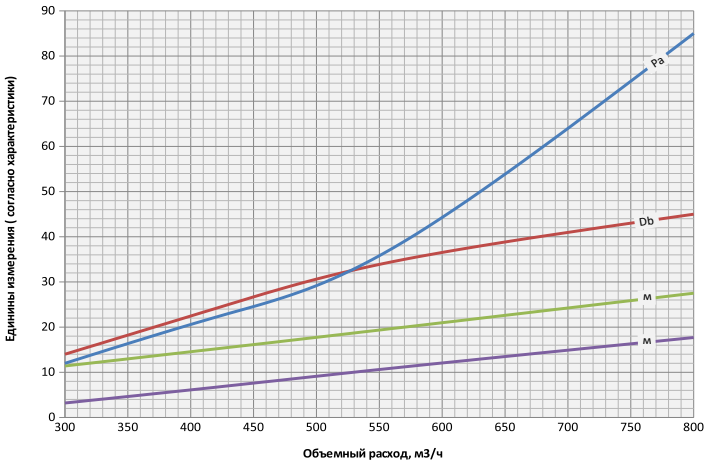


PV-2-25

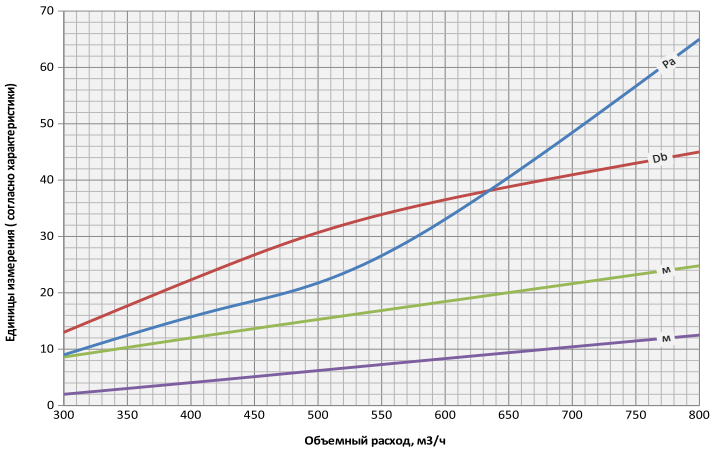


PV-2-30

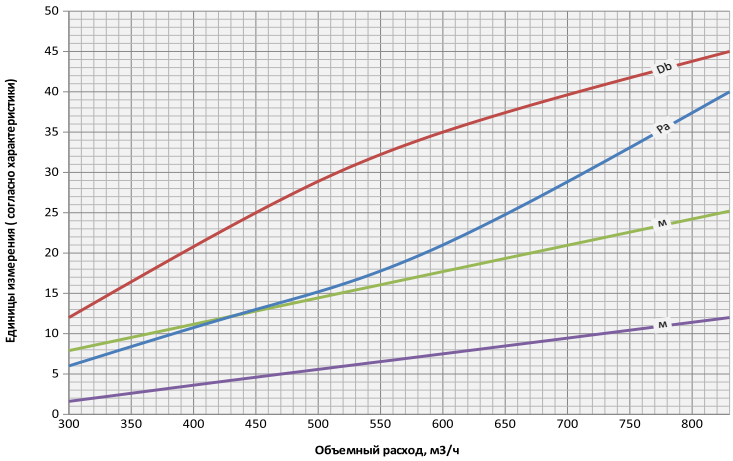




Производитель имеет право без предварительного уведомления вносить в изделие изменения, которые не ухудшают его технические характеристики, а являются результатом работ по усовершенствованию его конструкции или технологии производства.

## Графики аэродинамических и акустических характеристик диффузора PV (A=1000 мм) в зависимости от объема подаваемого воздуха

### Диффузор без выравнивателя потока воздуха, 3 щели, вертикальная струя

Потеря давления (Pa)

Уровень акустической мощности (Db)

Дальнобойность струи при 0,2 м/с (м)

Дальнобойность струи при 0,5 м/с (м)

PV-3-20

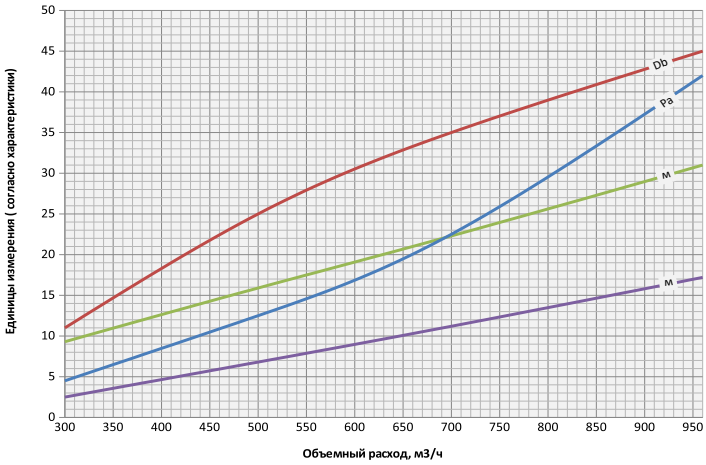


PV-3-25

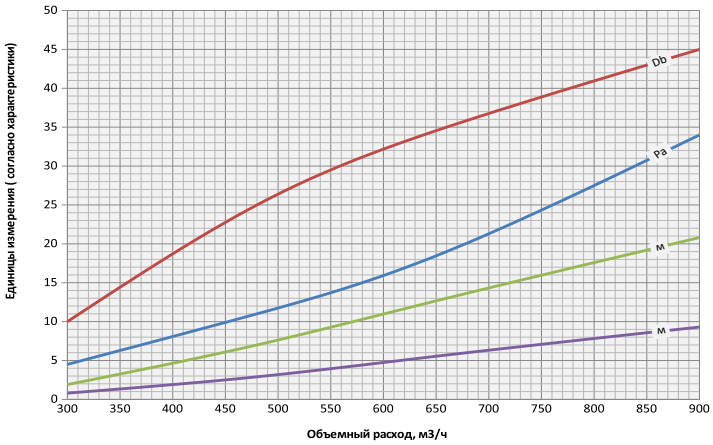


PV-3-30

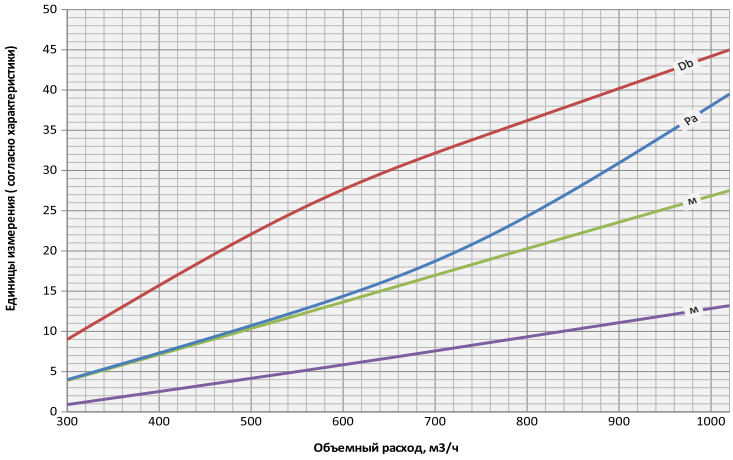


Производитель имеет право без предварительного уведомления вносить в изделие изменения, которые не ухудшают его технические характеристики, а являются результатом работ по усовершенствованию его конструкции или технологии производства.

## Графики аэродинамических и акустических характеристик диффузора PV (A=1000 мм) в зависимости от объема подаваемого воздуха

### Диффузор без выравнивателя потока воздуха, 4 щели, вертикальная струя

Потеря давления (Pa)

Уровень акустической мощности (Db)

Дальнобойность струи при 0,2 м/с (м)

Дальнобойность струи при 0,5 м/с (м)

PV-4-20

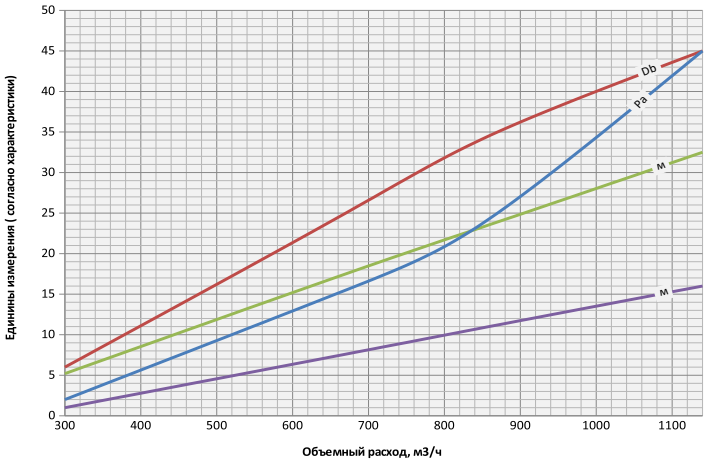


PV-4-25

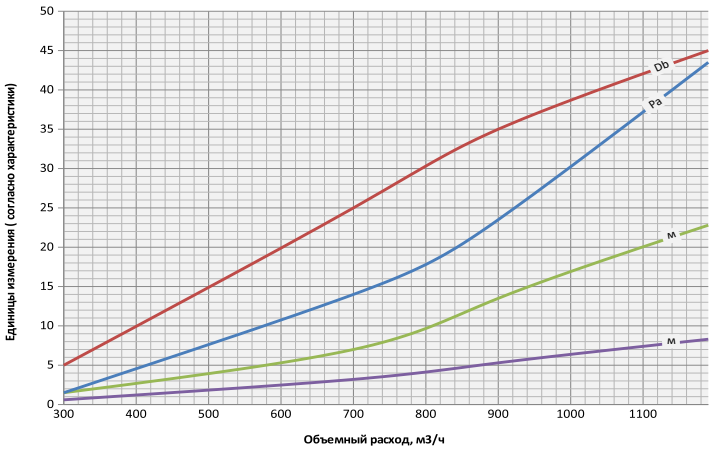


PV-4-30

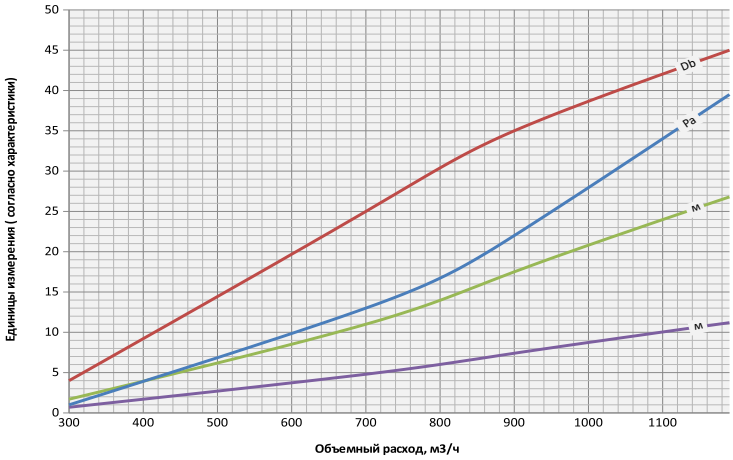




Производитель имеет право без предварительного уведомления вносить в изделие изменения, которые не ухудшают его технические характеристики, а являются результатом работ по усовершенствованию его конструкции или технологии производства.

## Графики аэродинамических и акустических характеристик диффузора PV (A=1000 мм) в зависимости от объема подаваемого воздуха

### Диффузор без выравнивателя потока воздуха, 2 щели, горизонтальная струя

Потеря давления (Pa)

Уровень акустической мощности (Db)

Дальнобойность струи при 0,2 м/с (м)

Дальнобойность струи при 0,5 м/с (м)

PV-2-20

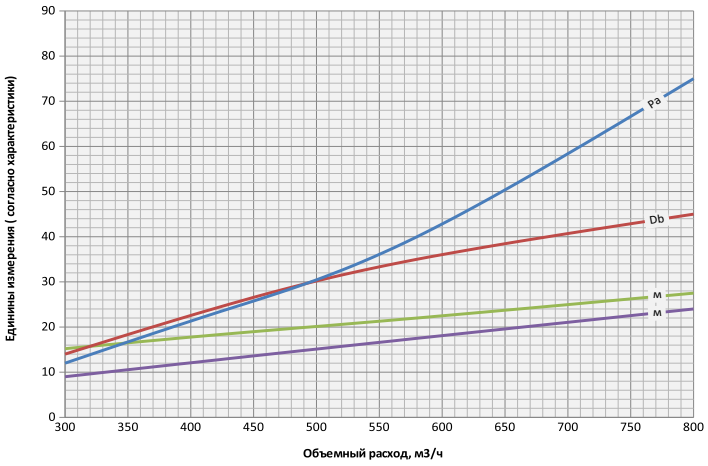


PV-2-25

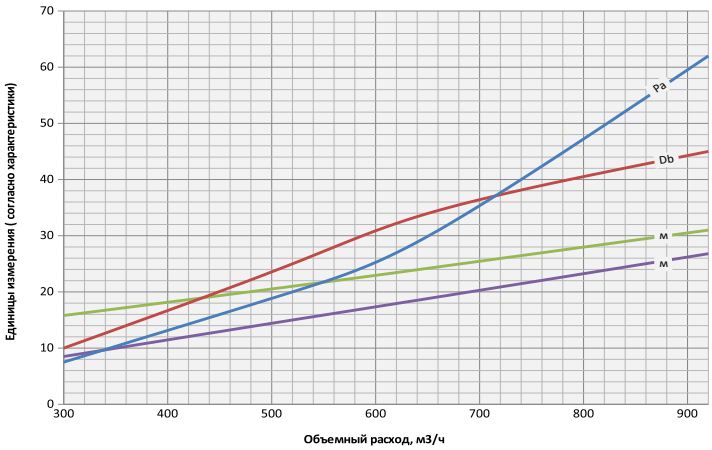


PV-2-30

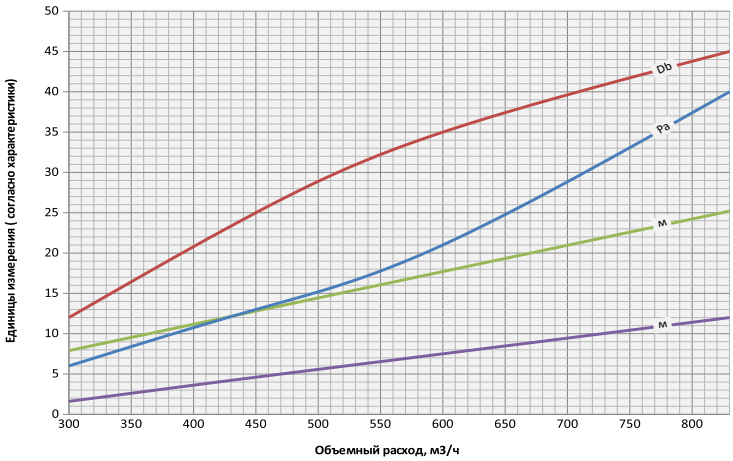


Производитель имеет право без предварительного уведомления вносить в изделие изменения, которые не ухудшают его технические характеристики, а являются результатом работ по усовершенствованию его конструкции или технологии производства.

## Графики аэродинамических и акустических характеристик диффузора PV (A=1000 мм) в зависимости от объема подаваемого воздуха

### Диффузор без выравнивателя потока воздуха, 3 щели, горизонтальная струя

Потеря давления (Pa)

Уровень акустической мощности (Db)

Дальнобойность струи при 0,2 м/с (м)

Дальнобойность струи при 0,5 м/с (м)

PV-3-20

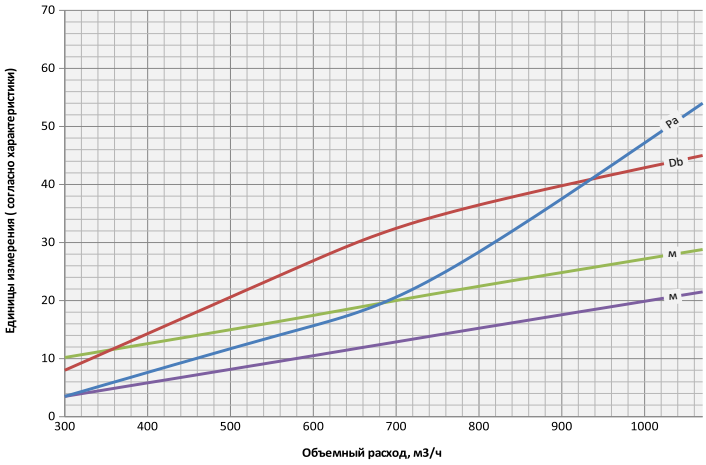


PV-3-25

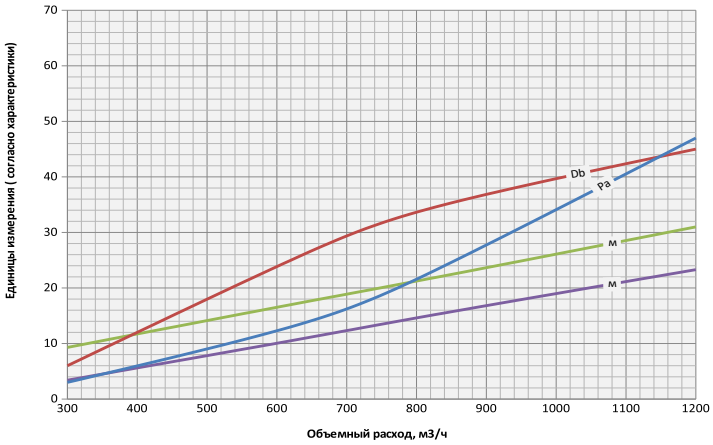


PV-3-30

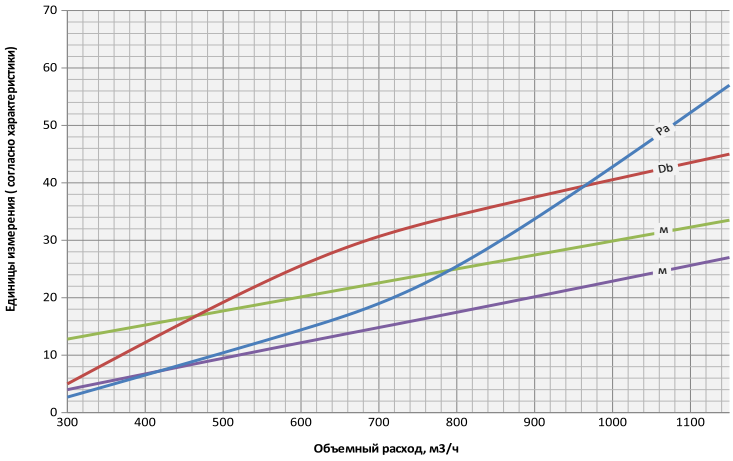




Производитель имеет право без предварительного уведомления вносить в изделие изменения, которые не ухудшают его технические характеристики, а являются результатом работ по усовершенствованию его конструкции или технологии производства.

## Графики аэродинамических и акустических характеристик диффузора PV (A=1000 мм) в зависимости от объема подаваемого воздуха

### Диффузор без выравнивателя потока воздуха, 4 щели, горизонтальная струя

Потеря давления (Pa)

Уровень акустической мощности (Db)

Дальнобойность струи при 0,2 м/с (м)

Дальнобойность струи при 0,5 м/с (м)

PV-4-20

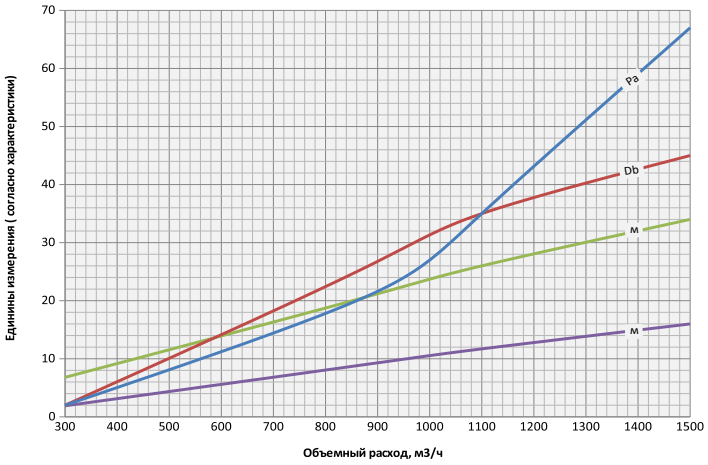


PV-4-25

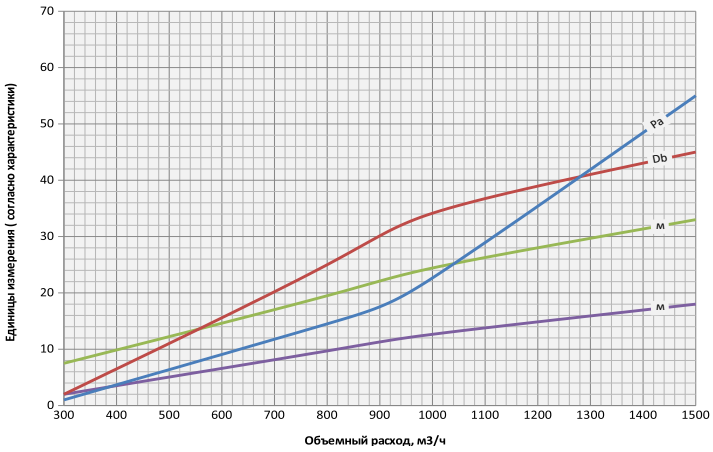


PV-4-30

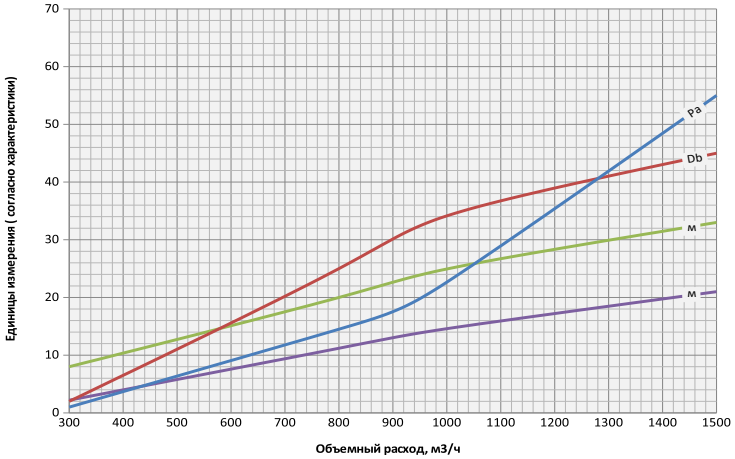


Производитель имеет право без предварительного уведомления вносить в изделие изменения, которые не ухудшают его технические характеристики, а являются результатом работ по усовершенствованию его конструкции или технологии производства.

## Направление горизонтального потока воздуха в щелевом диффузоре PV-20-3-P-D

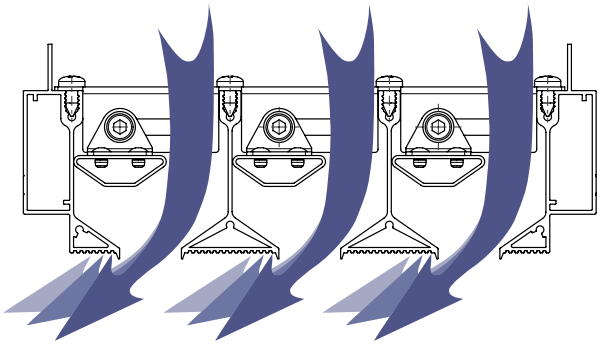

## Максимальные показатели производительности щелевого диффузора PV с КСД в зависимости от генерируемого шума, 2, 3, 4 щели с выравнивателем потока воздуха, длина A=1000 мм.

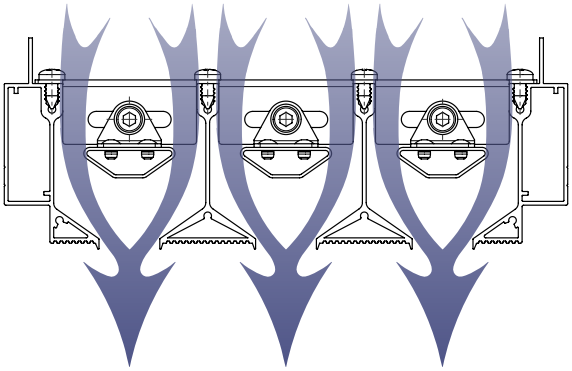

| Кол-во щелей | Высота щели | øD, мм | $F_{жс}$, м$^2$ | Уровень шума менее 20 дБ(А) | | | | Уровень шума 25 дБ(А) | | | | Уровень шума 35 дБ(А) | | | | Уровень шума 45 дБ(А) | | | |
|---|---|---|---|---|---|---|---|---|---|---|---|---|---|---|---|---|---|---|---|
| | | | | $L_0$, м$^3$/ч | ΔP, Па | Дальнобойность, м. при $V_x$, м/с | | $L_0$, м$^3$/ч | ΔP, Па | Дальнобойность, м. при $V_x$, м/с | | $L_0$, м$^3$/ч | ΔP, Па | Дальнобойность, м. при $V_x$, м/с | | $L_0$, м$^3$/ч | ΔP, Па | Дальнобойность, м. при $V_x$, м/с | |
| | | | | | | 0,2 | 0,5 | | | 0,2 | 0,5 | | | 0,2 | 0,5 | | | 0,2 | 0,5 |
| С выравнивателем потока воздуха, вертикальная струя | | | | | | | | | | | | | | | | | | | |
| 2 | 20 | 200 | 0,032 | 300 | 37 | 15 | 4,2 | 480 | 87 | 20,8 | 11,5 | 650 | 170 | 25,8 | 17,9 | 830 | 263 | 31,4 | 24,9 |
| | 25 | 200 | 0,037 | 300 | 30 | 13,4 | 3,8 | 500 | 76 | 19,6 | 10,8 | 660 | 135 | 24,5 | 16,4 | 850 | 239 | 30,4 | 23 |
| | 30 | 200 | 0,041 | 300 | 26 | 12 | 3,4 | 520 | 70 | 18,7 | 9,8 | 670 | 112 | 23,5 | 14,4 | 870 | 211 | 29,6 | 20,4 |
| 3 | 20 | 200 | 0,049 | 400 | 30 | 14 | 5,4 | 610 | 62 | 20,3 | 10,4 | 790 | 99 | 26,2 | 14,9 | 1100 | 238 | 35,7 | 22,5 |
| | 25 | 200 | 0,055 | 400 | 25 | 12,3 | 4,2 | 650 | 57 | 20 | 9,3 | 840 | 91 | 25,8 | 13 | 1200 | 224 | 37 | 20,4 |
| | 30 | 200 | 0,061 | 400 | 18 | 10,2 | 3 | 700 | 48 | 19,5 | 8 | 910 | 76 | 26 | 11,6 | 1300 | 176 | 38 | 18,1 |
| 4 | 20 | 250 | 0,065 | 500 | 14 | 14 | 5,2 | 770 | 33 | 22,3 | 10 | 1040 | 58 | 30,7 | 14,8 | 1400 | 107 | 41,8 | 21,3 |
| | 25 | 250 | 0,073 | 500 | 12 | 7,3 | 1,7 | 800 | 30 | 16,6 | 5 | 1090 | 53 | 25,5 | 8,3 | 1450 | 91 | 36,5 | 12,4 |
| | 30 | 250 | 0,082 | 500 | 11 | 10,9 | 3,2 | 830 | 29 | 21,2 | 7,8 | 1140 | 51 | 30,7 | 12,2 | 1500 | 83 | 41,7 | 17,3 |



Производитель имеет право без предварительного уведомления вносить в изделие изменения, которые не ухудшают его технические характеристики, а являются результатом работ по усовершенствованию его конструкции или технологии производства.

## Графики аэродинамических и акустических характеристик диффузора PV (A=1000 мм) в зависимости от объема подаваемого воздуха

### Диффузор с выравнивателем потока воздуха, 2 щели, вертикальная струя

Потеря давления (Pa)

Уровень акустической мощности (Db)

Дальнобойность струи при 0,2 м/с (м)

Дальнобойность струи при 0,5 м/с (м)

PV-2-20

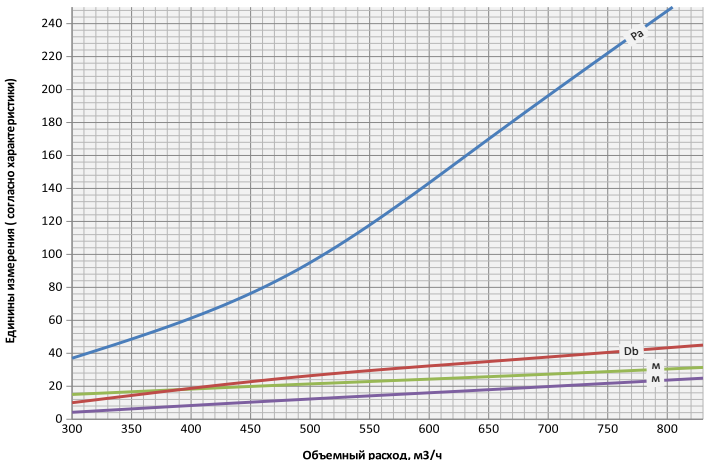


PV-2-25

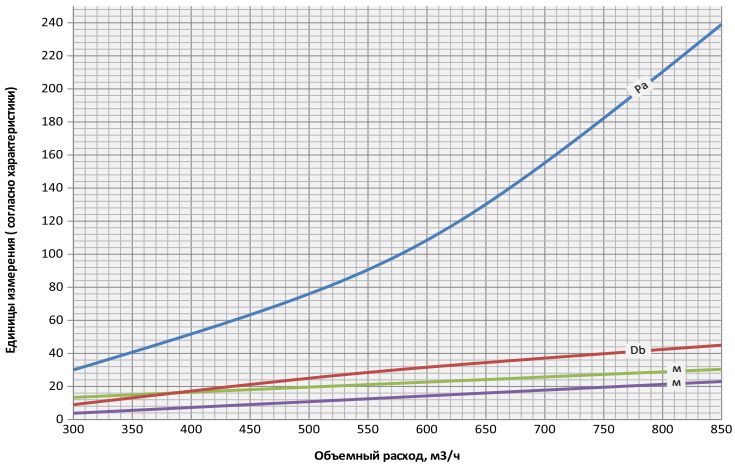


PV-2-30

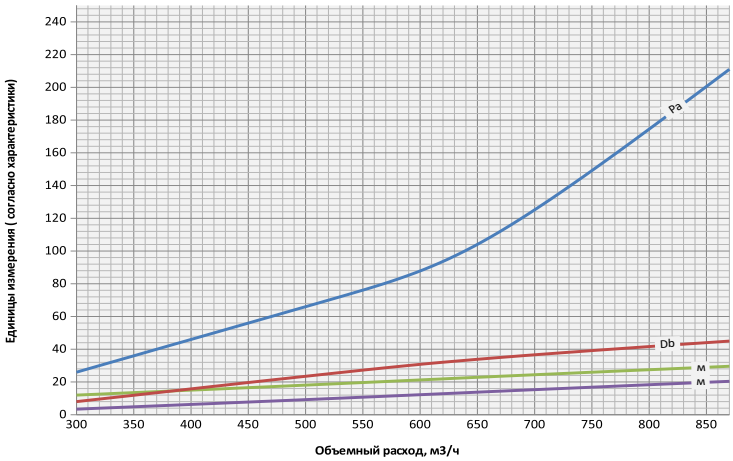


Производитель имеет право без предварительного уведомления вносить в изделие изменения, которые не ухудшают его технические характеристики, а являются результатом работ по усовершенствованию его конструкции или технологии производства.

## Графики аэродинамических и акустических характеристик диффузора PV (A=1000 мм) в зависимости от объема подаваемого воздуха

### Диффузор с выравнивателем потока воздуха, 3 щели, вертикальная струя

Потеря давления (Pa)

Уровень акустической мощности (Db)

Дальнобойность струи при 0,2 м/с (м)

Дальнобойность струи при 0,5 м/с (м)

PV-3-20

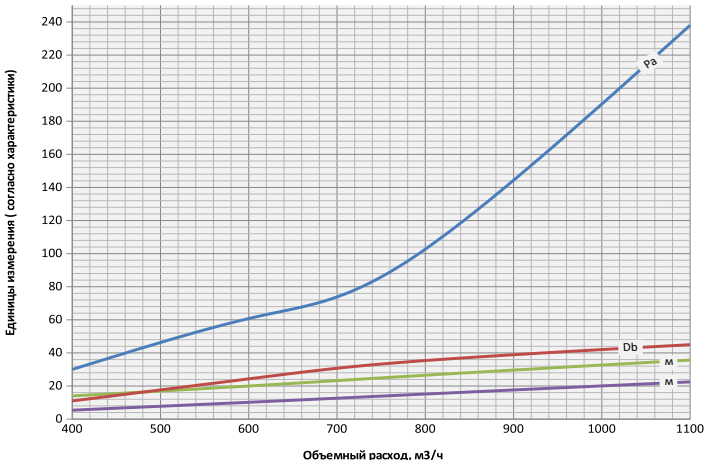


PV-3-25

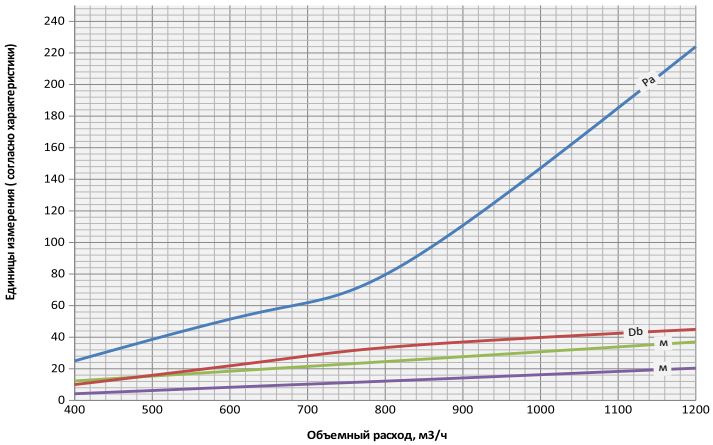


PV-3-30

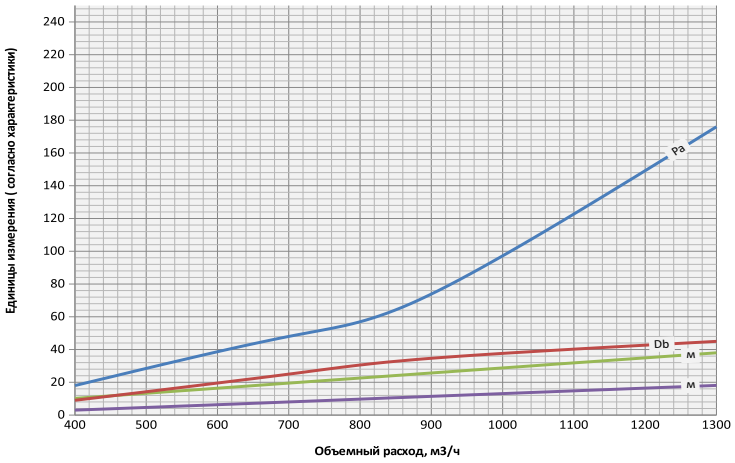




Производитель имеет право без предварительного уведомления вносить в изделие изменения, которые не ухудшают его технические характеристики, а являются результатом работ по усовершенствованию его конструкции или технологии производства.

## Графики аэродинамических и акустических характеристик диффузора PV (A=1000 мм) в зависимости от объема подаваемого воздуха

### Диффузор с выравнивателем потока воздуха, 4 щели, вертикальная струя

Потеря давления (Pa)

Уровень акустической мощности (Db)

Дальнобойность струи при 0,2 м/с (м)

Дальнобойность струи при 0,5 м/с (м)

PV-4-20

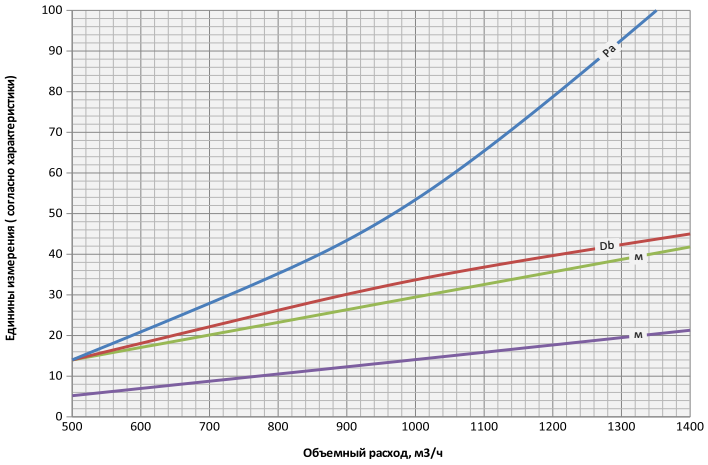


PV-4-25

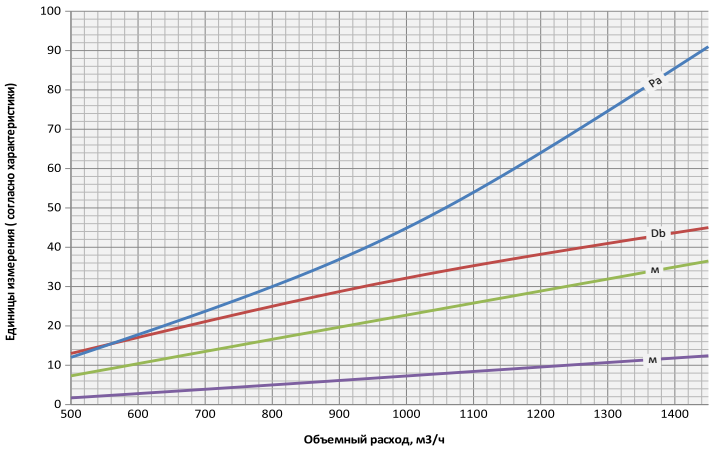


PV-4-30

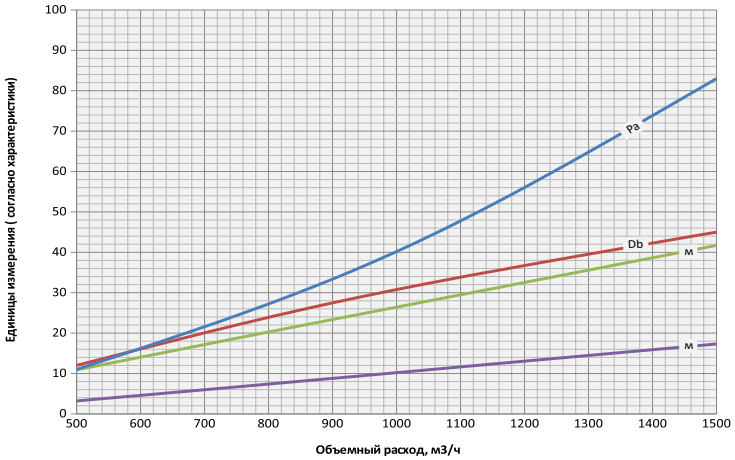


Производитель имеет право без предварительного уведомления вносить в изделие изменения, которые не ухудшают его технические характеристики, а являются результатом работ по усовершенствованию его конструкции или технологии производства.

## Пример заказа

F2 - U1 - PV - 20 - 3 / 1000 - P - D - RAL9005Myap - RAL9005Myap

**Секция**

**F2** Одиночная с заглушками

**E2** Концевая с заглушкой

**M** Промежуточная

**Конфигурация диффузора**

**—** Линейная

**U** Угловая (90°, другой угол рассчитывается индивидуально)

U1 - угловая потолочная

U2 - угловая стеновая внутренняя

U3 - угловая стеновая внешняя

**Серия решетки**

**20** **Высота щели (20-40)**

**3** **Количество щелей (1-6)**

**1000** **Длина щели**

При заказе угловой секции указывается 2 размера, например 300x300

**Внутреннее исполнение**

**—** Отсутствует

**P** С выравнивателем потока воздуха

**Дефлектор**

**—** Отсутствует

**D** Регулируемый дефлектор

**Цвет корпуса диффузора**

**RAL** Выберите цвет по шкале RAL Classic

**Цвет внутренней комплектации**

**RAL** Покрытие в цвет корпуса диффузора

Производитель имеет право без предварительного уведомления вносить в изделие изменения, которые не ухудшают его технические характеристики, а являются результатом работ по усовершенствованию его конструкции или технологии производства.

## Пример заказа КСД к диффузору

При заказе диффузора с камерой статического давления, определяющими размерами являются размеры диффузора, поэтому в примере заказа не указываются. По требованию возможно изготовление КСД по чертежам заказчика.

КСД - У - О - БВ Ø 200 - RAL9005Муар - И

**Тип КСД**

**КСД** Камера статического давления без регулирующего устройства

**КСР** Камера статического давления с регулирующим устройством на патрубке

**КСР-1** Камера статического давления с регулирующим устройством с лицевой стороны решетки

**У** **Уменьшенная камера**

**Врезка**

**—** Круглая

**О** Овальная (для гибкого воздуховода)

**П** Прямоугольная

**Расположение врезки**

**БВ** Боковая врезка

**БВ (л)** Боковая левая врезка (для уменьшенной)

**БВ (п)** Боковая правая врезка (для уменьшенной)

**ОВ** Осевая врезка

**ВВ** Верхняя врезка

**ø 200** **Размер врезки**

**Покрытие (цвет)**

**—** Без покрытия (по умолчанию)

**RAL** Выберете цвет по каталогу RAL

**И** **Теплозвукоизоляция**

Производитель имеет право без предварительного уведомления вносить в изделие изменения, которые не ухудшают его технические характеристики, а являются результатом работ по усовершенствованию его конструкции или технологии производства.