BPK • Architect

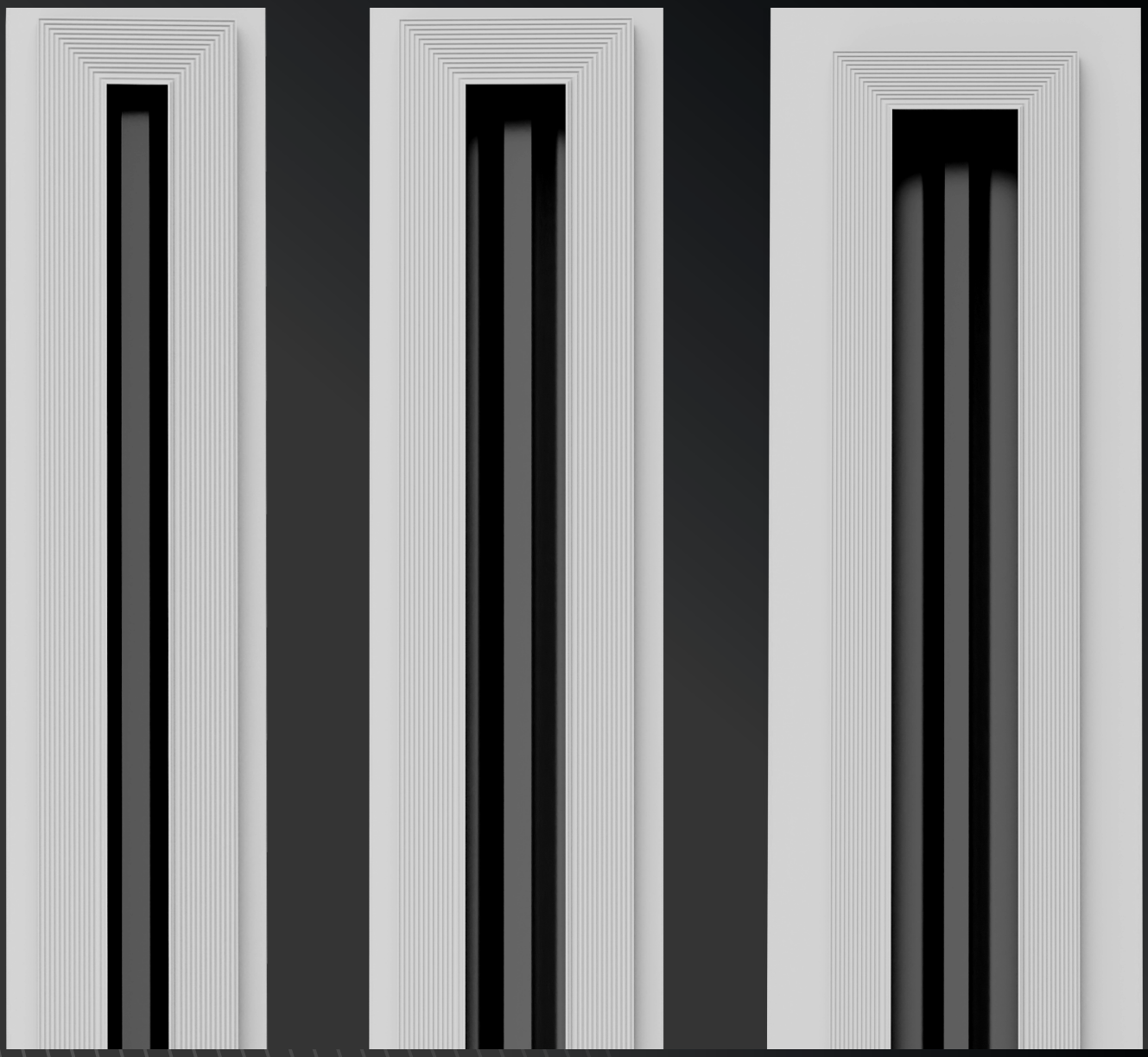

TOPLINE

ТЕХНИЧЕСКИЙ КАТАЛОГ

СОДЕРЖАНИЕ

Общие сведения 3
Конструктивные особенности / модификация 4
Распределение воздушных потоков 5
Камера статического давления (КСД) 6
TLS (small) 8
TLM (medium) 9
TLL (large) 10
Модульные секции 11
КСД для TL 12
Схемы монтажа 13
Последовательность монтажа 14
Результаты аэродинамического моделирования / вертикальный поток 15
Таблицы быстрого подбора / вертикальный поток 16
TLS 20-30 / вертикальный поток 17
TLM 40-50 / вертикальный поток 18
TLL 60-70 / вертикальный поток 19
Результаты аэродинамического моделирования / горизонтальный поток 20
Таблицы быстрого подбора / горизонтальный поток 21
TLS 20-30 / горизонтальный поток 22
TLM 40-50 / горизонтальный поток 23
TLL 60-70 / горизонтальный поток 24
Результаты аэродинамического моделирования / вытяжка 25
Таблица быстрого подбора / вытяжка 25
TLS 20-30 / вытяжка 26
TLM 40-50 / вытяжка 27
TLL 60-70 / вытяжка 28

Производитель имеет право без предварительного уведомления вносить в изделие изменения, которые не ухудшают его технические характеристики, а являются результатом работ по усовершенствованию его конструкции или технологии производства.

ОБЩИЕ СВЕДЕНИЯ

Линейный щелевой диффузор с регулируемым дефлектором

Патент на изобретение RU 2834122 C 1

ИННОВАЦИОННЫЙ ДИЗАЙН ГОДА –
BFL Design award 2025

ПРОДУКТ ГОДА. ИННОВАЦИИ –
AIRVent Award 2026

Новая эффективная конструкция щелевого диффузора, обеспечивающего формирование разнонаправленного воздушного потока при условии сохранения живого сечения диффузора, что в свою очередь позволяет достичь корректного воздухораспределения, повысить производительность диффузора при любом направлении приточного воздуха - от вертикального (90° относительно плоскости потолка) до горизонтального потока (от 0° до 5,5° относительно плоскости потолка).

- Корректное распределение воздушного потока за счет сохранения живого сечения диффузора при любом размере щели и любом положении дефлектора.
- Эффект Коанда - настилающий горизонтальный поток воздуха.
- Конструкция диффузора предусматривает различные варианты монтажа и облегчает установку навесного потолка из металлических профилей и гипсокартона.
- Визуальное совершенство за счет скрытого монтажа в подвесные потолки из гипсокартона и металлического каркаса.
- Модульная сборка позволяет создавать непрерывную линию по всему периметру помещения, что отвечает требованиям самых современных дизайнерских идей.

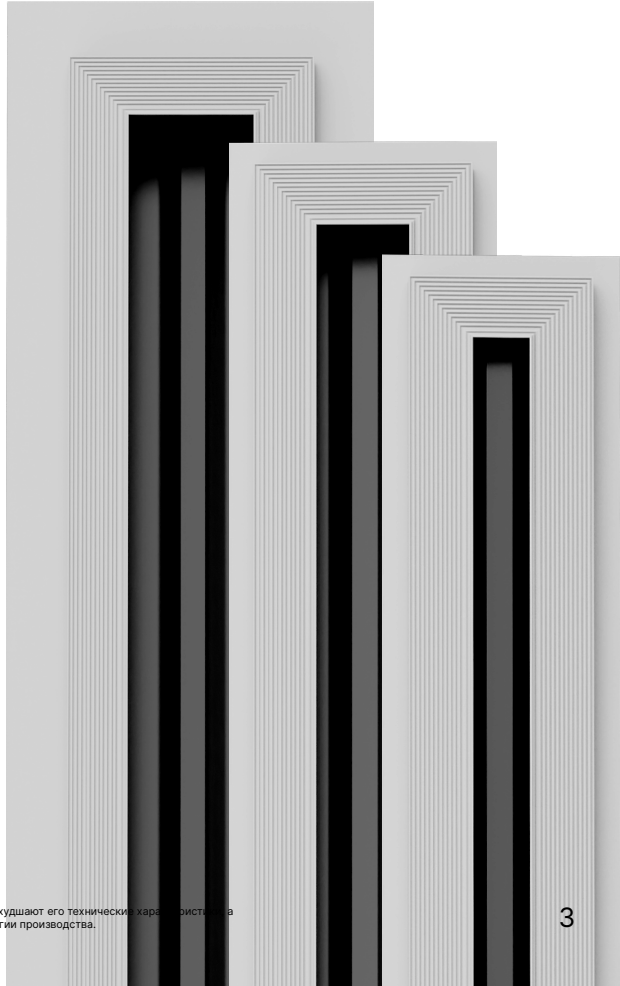

Производитель имеет право без предварительного уведомления вносить в изделие изменения, которые не ухудшают его технические характеристики и являются результатом работ по усовершенствованию его конструкции или технологии производства.

КОНСТРУКТИВНЫЕ ОСОБЕННОСТИ / МОДИФИКАЦИЯ

- 1 щель;
- высота щели от 20 до 70 мм;
- длина цельного диффузора от 200 до 2900 мм с любым шагом;
- монтаж под 1 или 2 ГКЛ;
- регулируемый дефлектор;
- выравниватель потока воздуха;
- фланец имеет углубления со специальной формой паза для лучшего сцепления шпаклевки и исключения ее отслоения;
- полка под шпаклевку 2 мм;
- возможна модульная сборка в непрерывную линию из составных секций, в том числе угловых.

Линейный щелевой диффузор TL предназначен для скрытой установки в систему вентиляции и кондиционирования в качестве конечного декоративного элемента инженерной системы в жилых, торговых, и офисных помещениях. Диффузоры встраиваются в стены или потолок, изготавливаемые из гипсокартона и металлического каркаса.

Диффузор выполнен в виде рамки из полых металлических профилей и регулируемого дефлектора.

В зависимости от объема подаваемого воздуха диффузор имеет 3 модификации: S, M, L

Модификация диффузора

TLS Small (20-30)	TLM Medium (40-50)	TLL Large (60-70)

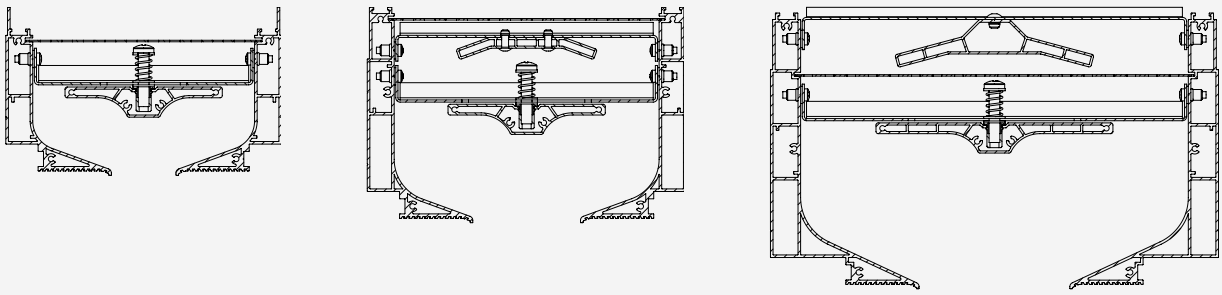

Производитель имеет право без предварительного уведомления вносить в изделие изменения, которые не ухудшают его технические характеристики, а являются результатом работ по усовершенствованию его конструкции или технологии производства.

РАСПРЕДЕЛЕНИЕ ВОЗДУШНЫХ ПОТОКОВ

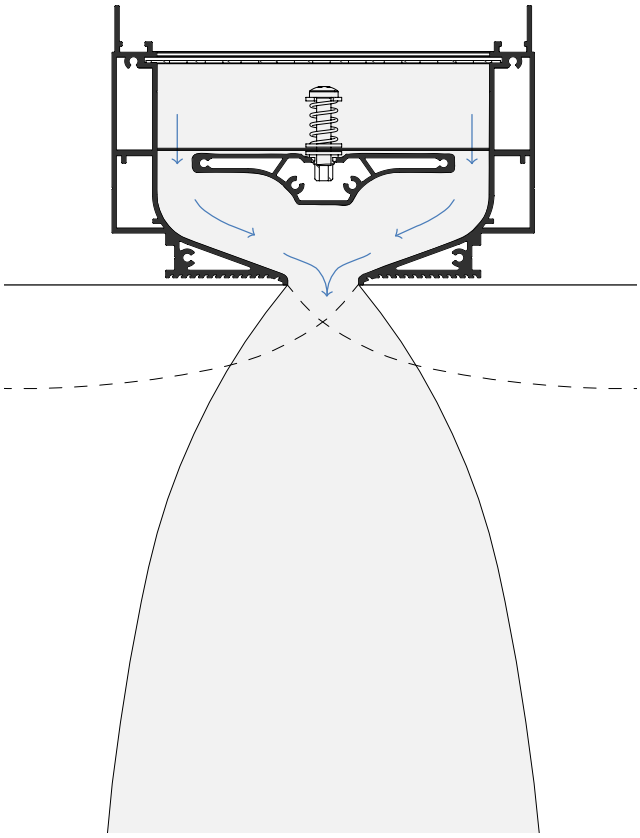

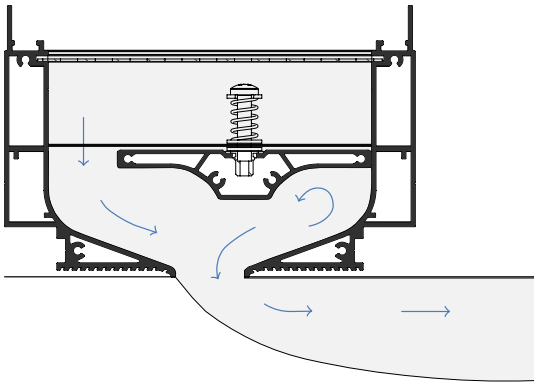

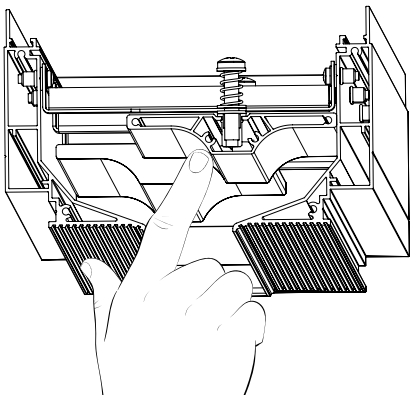

Конструкция вентиляционного щелевого диффузора обеспечивает эффективное распределение воздушных потоков с сохранением живого сечения диффузора и объема подаваемого воздуха при любом положении дефлектора.

Подвижный дефлектор индивидуальной формы, специально разработанной для формирования направления воздушных потоков от вертикального до горизонтального потока (от 0° до 5,5° относительно плоскости потолка). Для удобства регулировки дефлектора в наружной части выполнен выступ, благодаря которому можно легко регулировать дефлектор влево и вправо. При любом положении дефлектора сохраняется живое сечение диффузора и соответствует входному сечению, что повышает производительность диффузора и акустический комфорт потребителя.

Дефлектор можно изготавливать и устанавливать сегментно по длине диффузора. Такая конструкция позволяет двигать его разнонаправлено, что позволяет формировать направление струи в обе стороны одновременно.

Производитель имеет право без предварительного уведомления вносить в изделие изменения, которые не ухудшают его технические характеристики, а являются результатом работ по усовершенствованию его конструкции или технологии производства.

КАМЕРА СТАТИЧЕСКОГО ДАВЛЕНИЯ (КСД)

Для подключения диффузоров к системе воздуховодов используется камера статического давления - КСД или КСР.

Камера статического давления является элементом систем вентиляции и кондиционирования воздуха, они обеспечивают равномерное распределение воздушных масс через сечение решетки. КСД состоит из стального корпуса с круглым патрубком для подсоединения к воздуховоду. КСР дополнительно оснащены устройством, регулирующим объем подаваемого воздуха, которое устанавливается во входном патрубке.

Камера статического давления			
Одиночная секция			Составная секция
КСД	КСР	КСР-1	
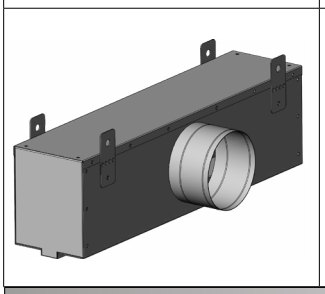	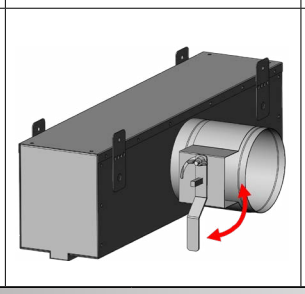	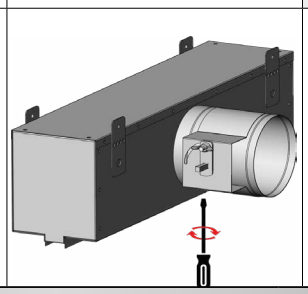	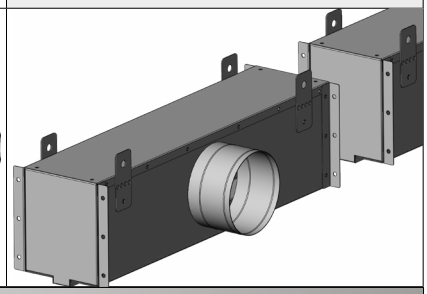

Монтаж камеры статического давления		
Адаптивные крепления под разные способы монтажа		
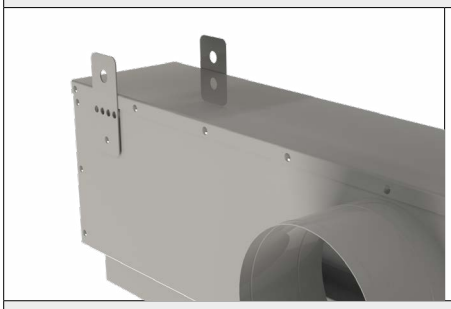	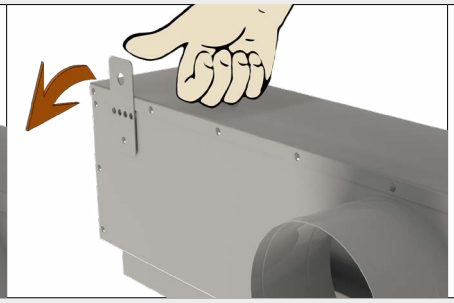	

Способы монтажа камеры статического давления	
На европодвесах	На шпильках
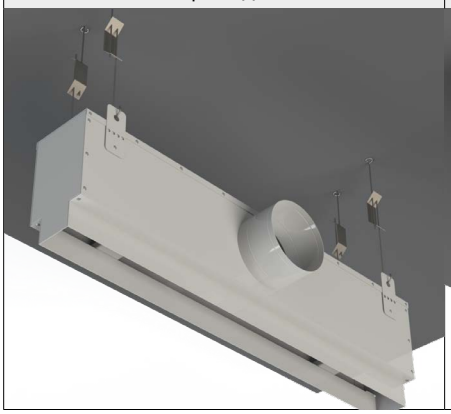	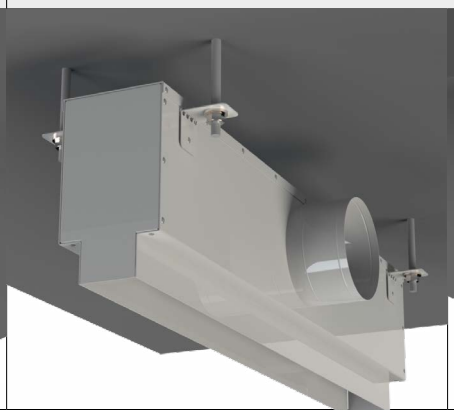 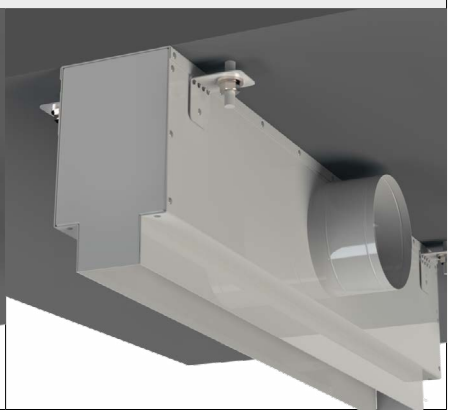

Производитель имеет право без предварительного уведомления вносить в изделие изменения, которые не ухудшают его технические характеристики, а являются результатом работ по усовершенствованию его конструкции или технологии производства.

Типы КСД:

- КСД - стандартная камера с круглой врезкой;
- КСД-У - уменьшенная камера с круглой врезкой;
- КСД-У-О - уменьшенная камера с овальной врезкой;
- КСД-У-П - уменьшенная камера с прямоугольной врезкой.

Уменьшенная камера статического давления позволяет максимально сохранить полезную площадь помещения за счет уменьшения монтажного пространства. Размер монтажного пространства (W) напрямую зависит от размера подключаемого воздуховода - чем меньше воздуховод, тем меньше адаптер для диффузора. В каталоге приведены рекомендуемые размеры воздуховода, но по запросу заказчика возможно изготовить адаптер с любой врезкой.

КСД

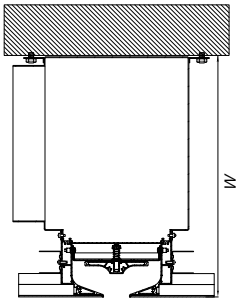

КСД-У

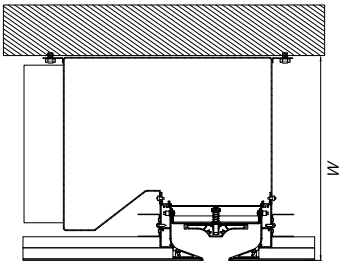

КСД-У-О

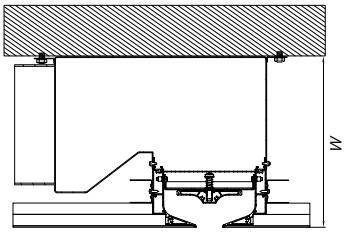

КСД-У-П

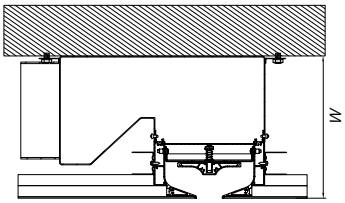

Размер монтажного пространства W min в зависимости от подводящего воздуховода

Диаметр круглого воздуховода	Размеры овального воздуховода		Размеры прямоугольного воздуховода		W min, мм			
øD, мм	D, мм	d, мм	D, мм	d, мм	КСД	КСД-У	КСД-У-О	КСД-У-П
TLS								
100	68,6	118	55	110	200	158	126	111
125	68,6	156	60	122	225	183	126	113
160	110	188	60	204	260	218	168	113
200	110	250	90	315	300	258	168	143
250	150	307	125	355	350	308	208	178
315	150	409	160	450	415	373	208	213
TLM								
100	68,6	118	55	110	222	156	156	156
125	68,6	156	60	122	247	181	156	156
160	110	188	60	204	282	216	168	156
200	110	250	90	315	322	256	168	156
250	150	307	125	355	372	306	208	178
315	150	409	160	450	437	373	208	213
TLL								
100	68,6	118	55	110	250	202	201	200
125	68,6	156	60	122	275	202	201	200
160	110	188	60	204	310	216	202	200
200	110	250	90	315	350	256	202	202
250	150	307	125	355	400	306	208	202
315	150	409	160	450	465	371	208	217

Производитель имеет право без предварительного уведомления вносить в изделие изменения, которые не ухудшают его технические характеристики, а являются результатом работ по усовершенствованию его конструкции или технологии производства.

TLS (SMALL)

Габаритно-посадочные размеры диффузора TLS
А – ширина щели, В – высота щели

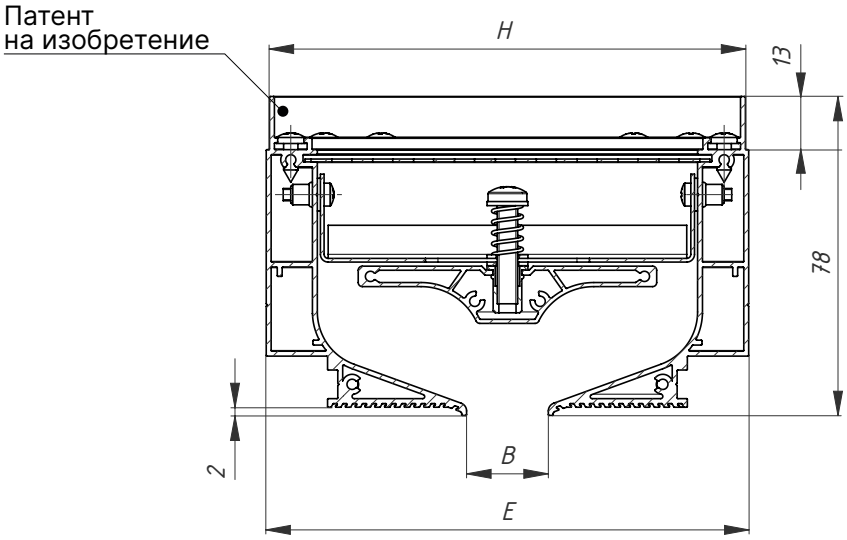

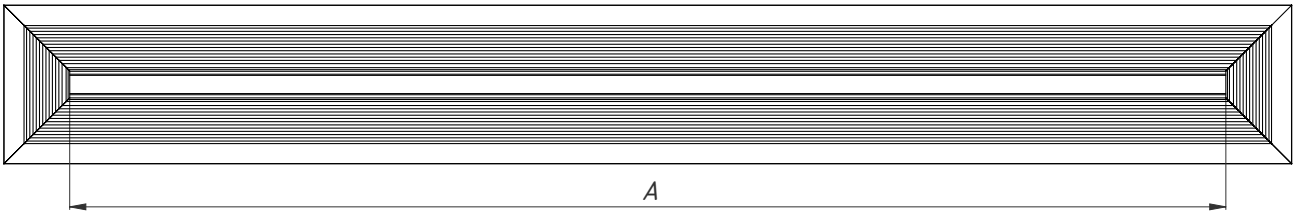

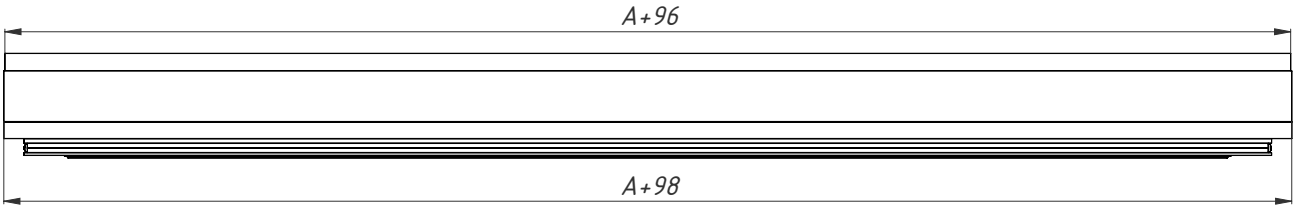

Типоразмер	B	H	E
TLS-20	20	116	118
TLS-30	30	126	128
TLS-40*	40	136	138
TLS-50*	50	146	148
TLS-60*	60	156	158
TLS-70*	70	166	168

* Только вертикальный поток воздуха

Производитель имеет право без предварительного уведомления вносить в изделие изменения, которые не ухудшают его технические характеристики, а являются результатом работ по усовершенствованию его конструкции или технологии производства.

TLM (MEDIUM)

Габаритно-посадочные размеры диффузора TLM
А – ширина щели, В – высота щели

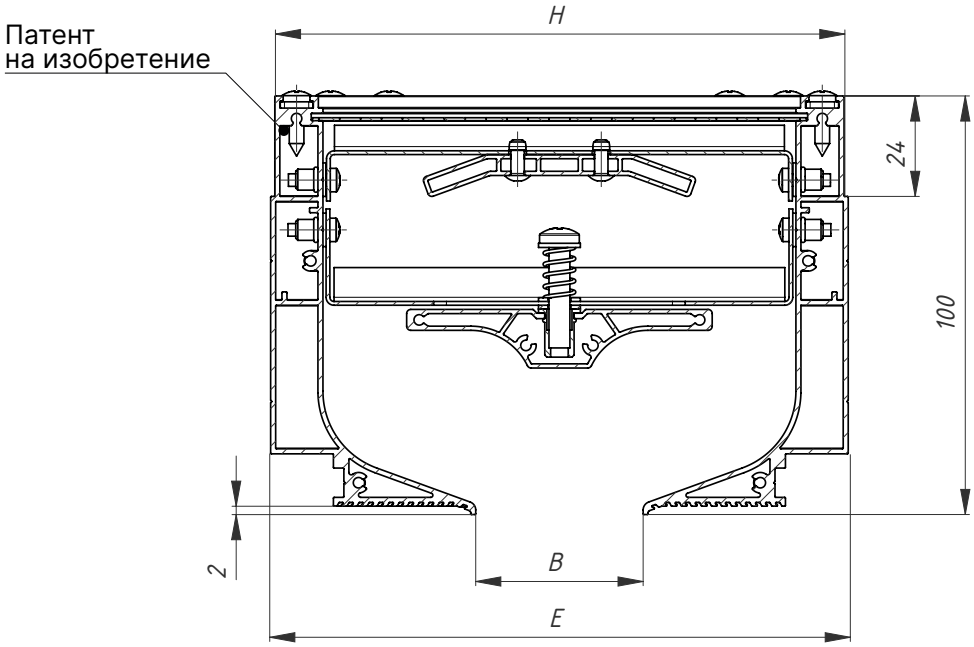

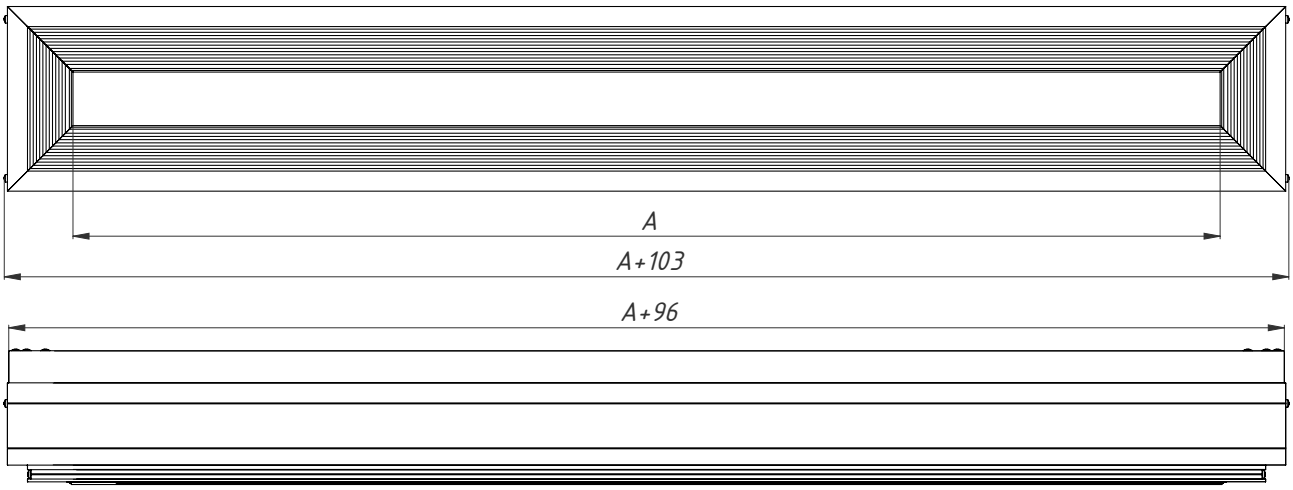

Типоразмер	B	H	E
TLM-40	40	136	138
TLM-50	50	146	148

Производитель имеет право без предварительного уведомления вносить в изделие изменения, которые не ухудшают его технические характеристики, а являются результатом работ по усовершенствованию его конструкции или технологии производства.

TLL (LARGE)

Габаритно-посадочные размеры диффузора TLL
А – ширина щели, В – высота щели

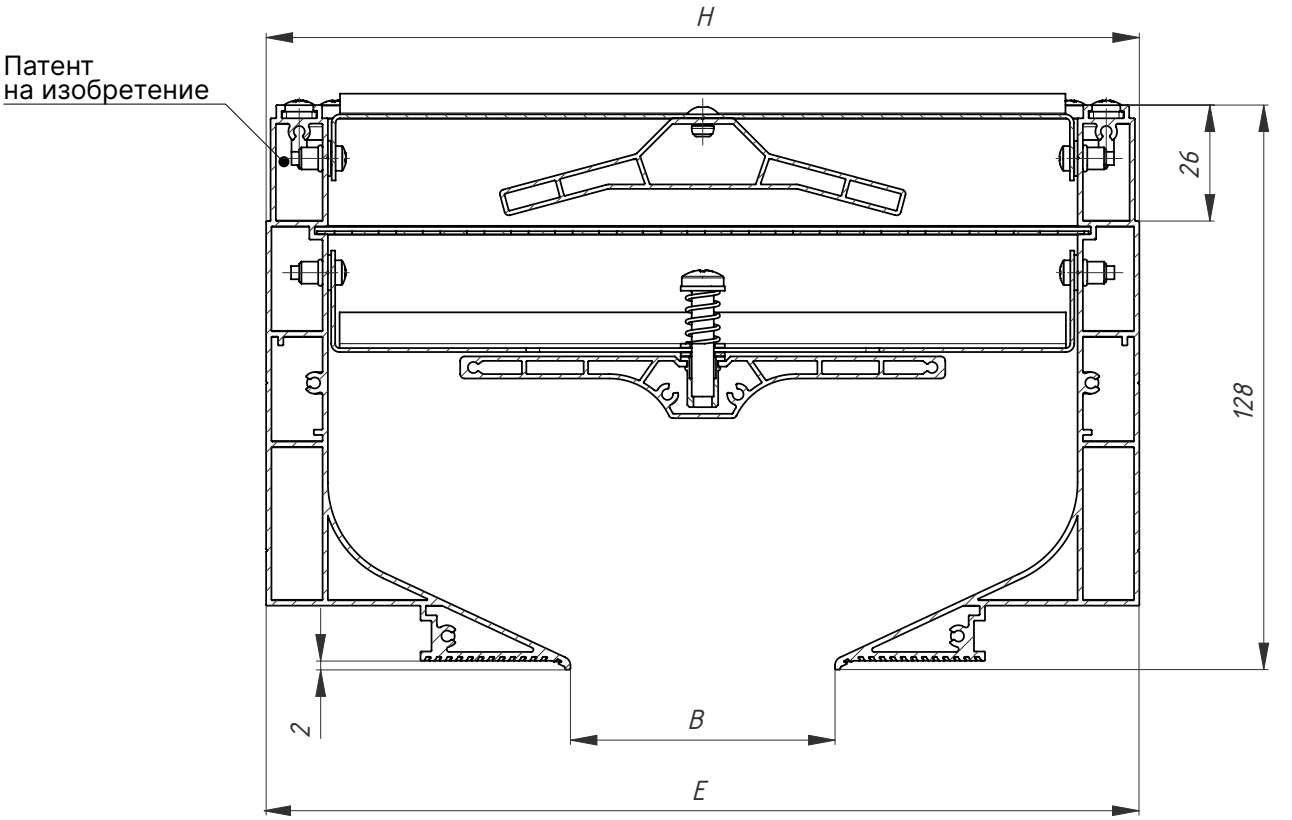

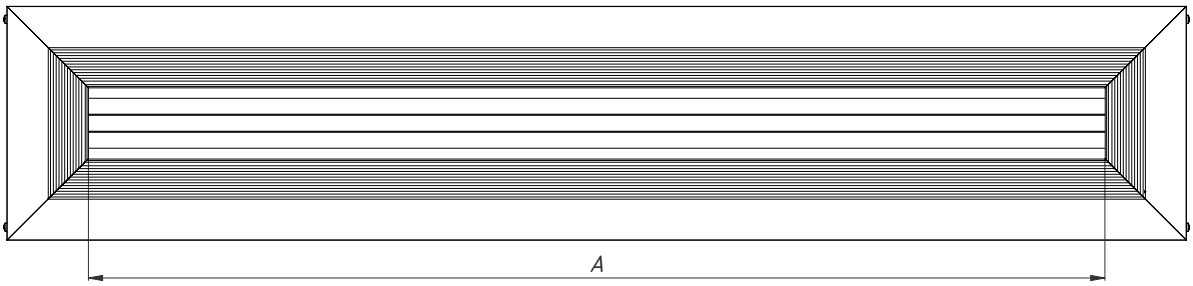

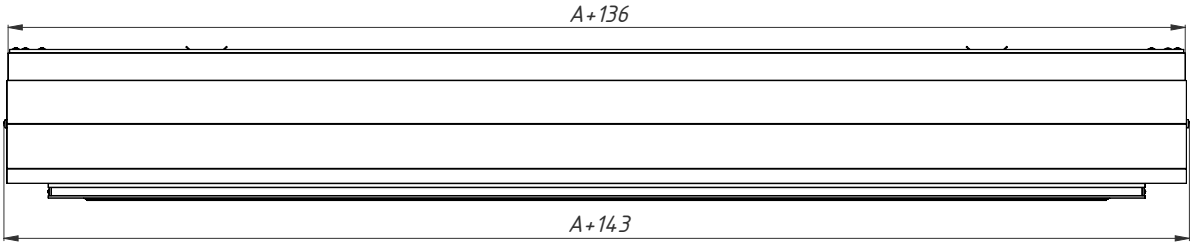

Типоразмер	B	H	E
TLL-60	60	196	198
TLL-70	70	206	208

Производитель имеет право без предварительного уведомления вносить в изделие изменения, которые не ухудшают его технические характеристики, а являются результатом работ по усовершенствованию его конструкции или технологии производства.

МОДУЛЬНЫЕ СЕКЦИИ

F1 Одиночная секция с фланцами

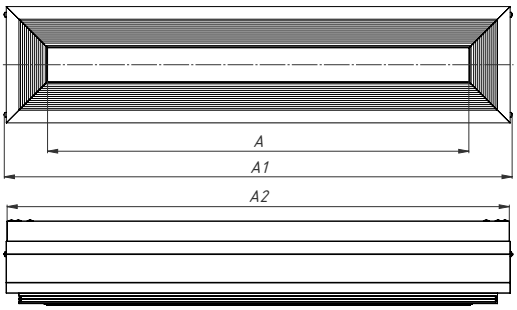

E1 Концевая секция с фланцем

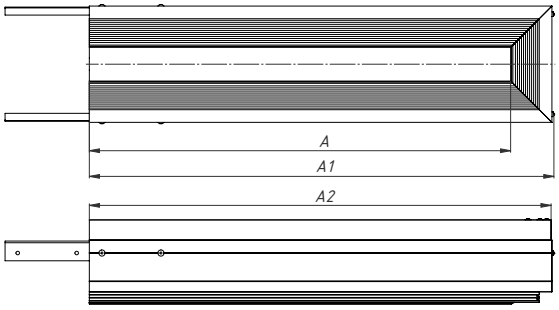

F2 Одиночная секция с заглушками

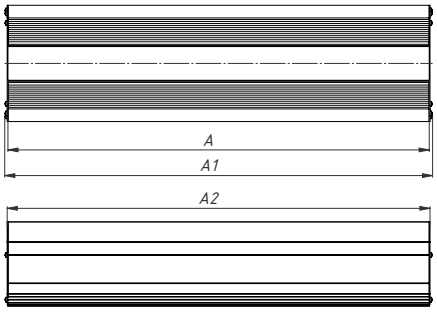

E2 Концевая секция с заглушкой

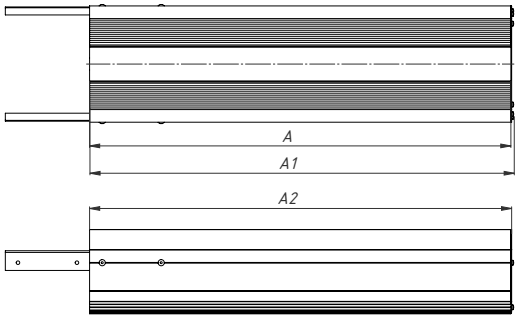

M Промежуточная секция

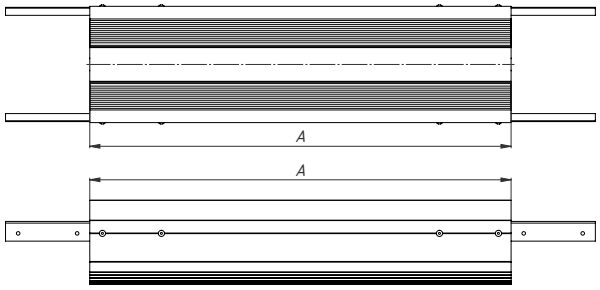

U Угловая

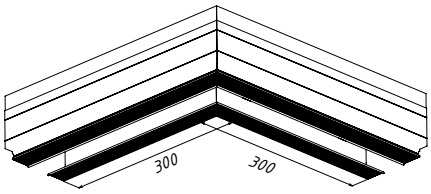

U1 – потолочная

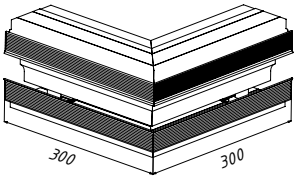

U2 – стеновая внешняя

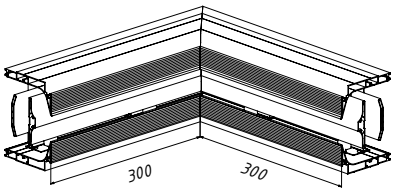

U2 – стеновая внутренняя

Тип	F1		F2		E1		E2		M
	A1	A2	A1	A2	A1	A2	A1	A2	A1
TLS	A+103	A+96	A+6	A+2	A+52	A+48	A+3	A+1	A
TLM	A+103	A+96			A+52	A+48			
TLL	A+143	A+136			A+72	A+68			

Производитель имеет право без предварительного уведомления вносить в изделие изменения, которые не ухудшают его технические характеристики, а являются результатом работ по усовершенствованию его конструкции или технологии производства.

КСД ДЛЯ TL

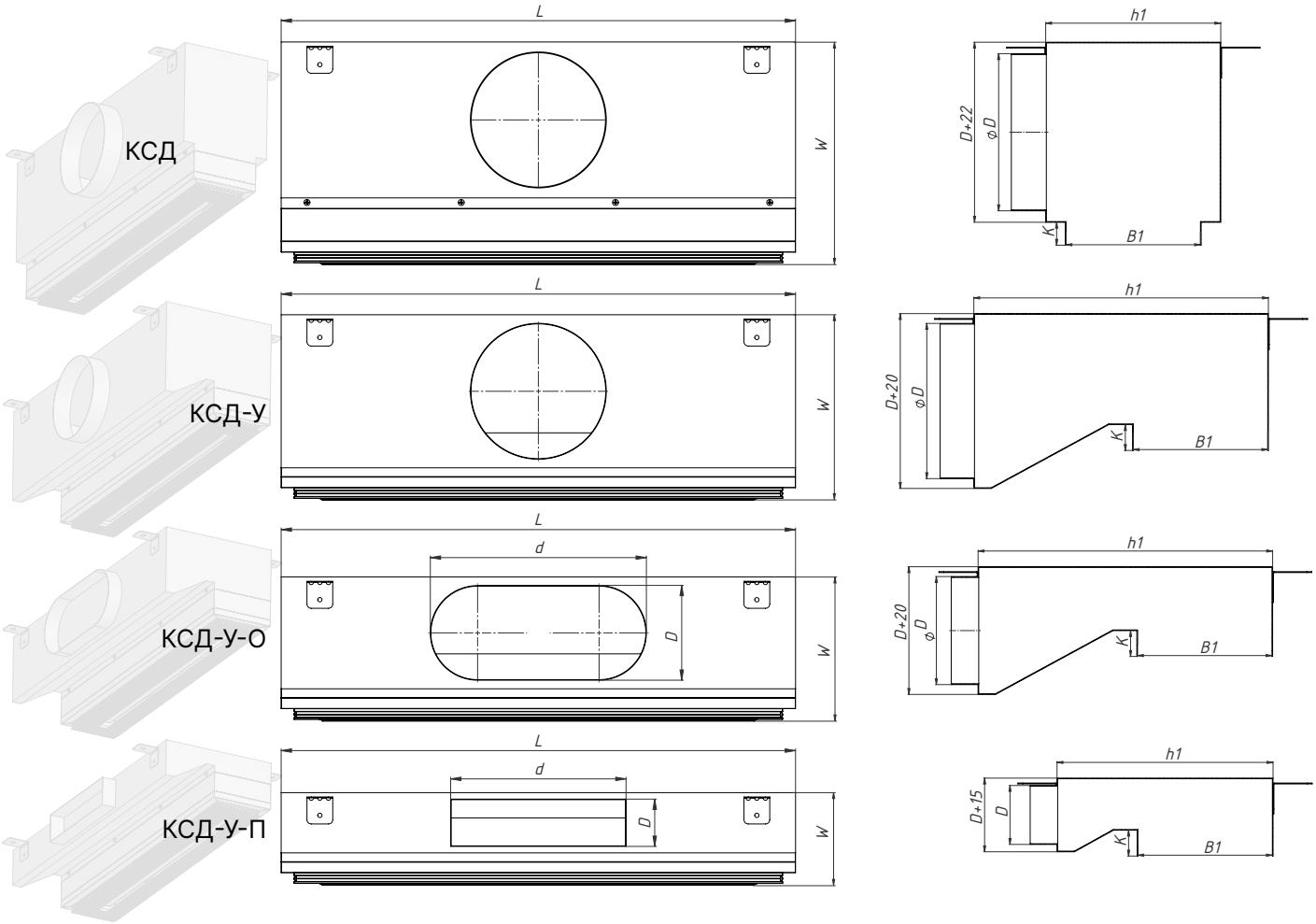

Типоразмер		B1	K	КСД			КСД-У			КСД-У-О				КСД-У-П			
				h1	D	W min	h1	D	W min	h1	D	d	W min	h1	D	d	W min
TLS	20	118	13	158	160	260	300	160	218	300	110	188	168	300	60	204	113
	30	128		168	160		310	160		310	110	188		310	60	204	
	40	138		178	200	300	320	200	258	320	110	250		320	90	315	143
	50	148		188	200		330	200		330	110	250		330	90	315	
	60	158		198	250	350	340	250	308	340	150	307	208	340	125	355	178
	70	168		208	250		350	250		350	150	307		350	125	355	
TLM	40	138	24	178	200	322	300	200	256	300	110	250	168	300	90	315	156
	50	148		188	200		310	200		310	110	250		310	90	315	
TLL	60	198	26	238	250	400	440	250	306	420	150	307	208	400	125	355	202
	70	208		248	250		450	250		430	150	307		410	125	355	

L					Количество патрубков, шт		
Секция					L		
F1	F2	E1	E2	M	до 1200	1200-2200	2200-2950
A+98	A+5	A+49	A+3	A	1	2	3
A+98		A+49					
A+138		A+69					

Производитель имеет право без предварительного уведомления вносить в изделие изменения, которые не ухудшают его технические характеристики, а являются результатом работ по усовершенствованию его конструкции или технологии производства.

СХЕМЫ МОНТАЖА

На примере диффузора TLM-20

2 листа ГКЛ по 12,5 мм

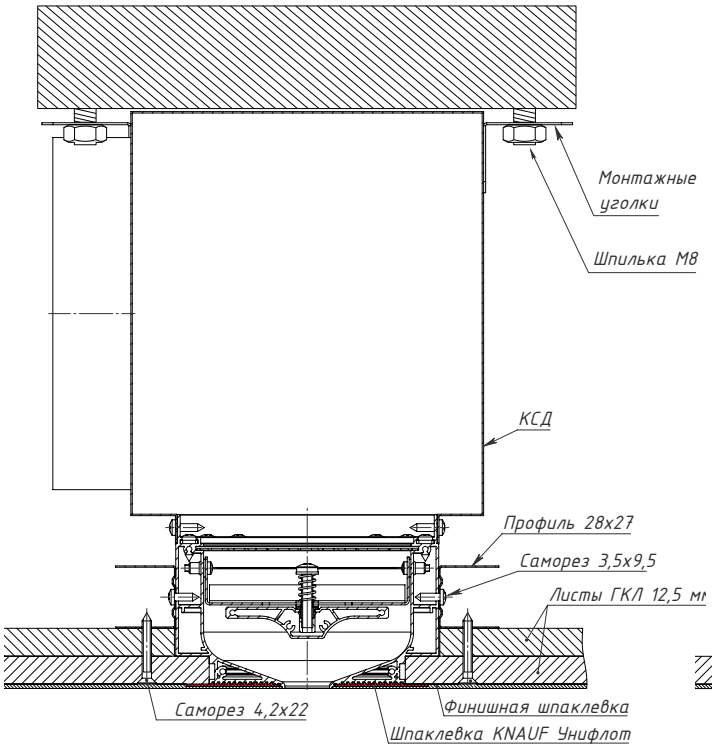

1 лист ГКЛ 12,5 мм

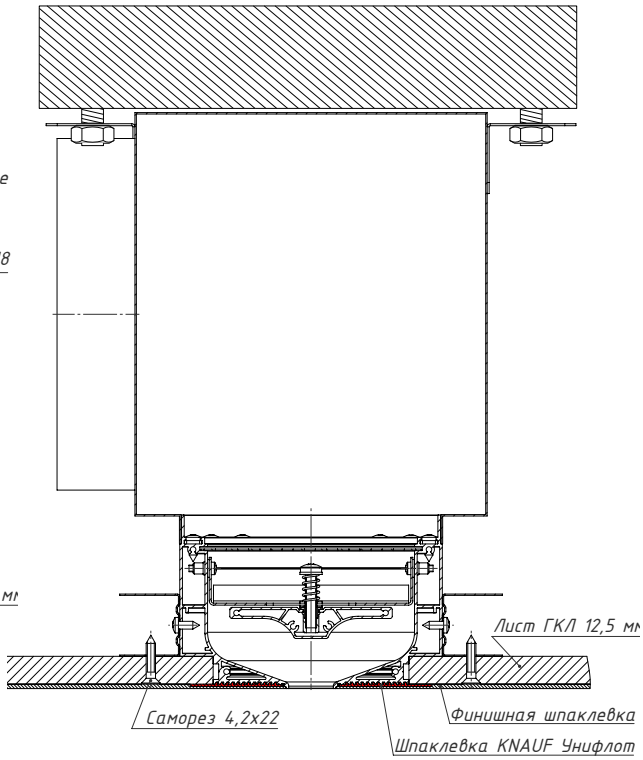

2 листа ГКЛ по 9,5 мм

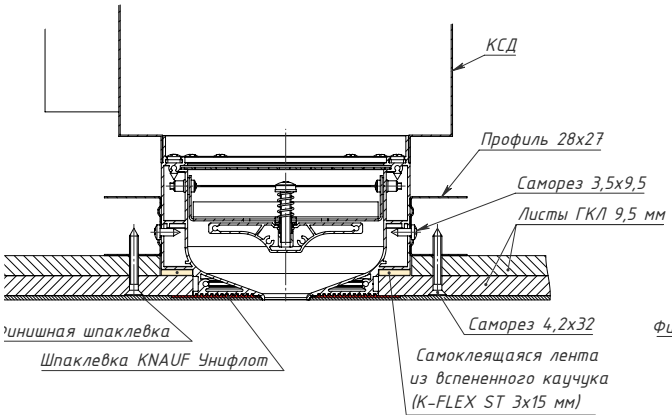

1 лист ГКЛ 9,5 мм

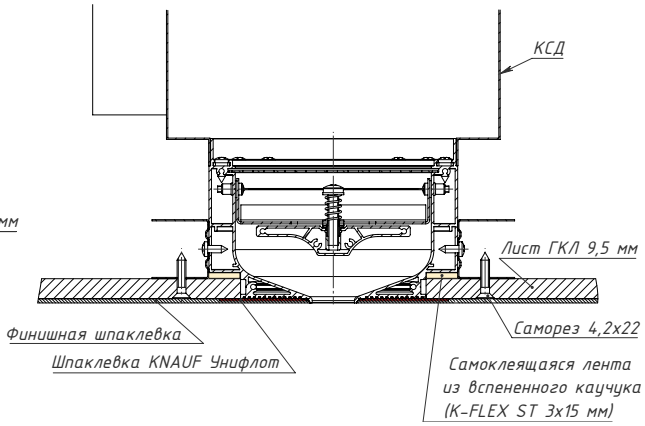

Производитель имеет право без предварительного уведомления вносить в изделие изменения, которые не ухудшают его технические характеристики, а являются результатом работ по усовершенствованию его конструкции или технологии производства.

ПОСЛЕДОВАТЕЛЬНОСТЬ МОНТАЖА

1. До монтажа подвесных потолков установите на потолке камеру статического давления с диффузором. Для этого в потолке вбиваются анкера и вкручиваются шпильки.

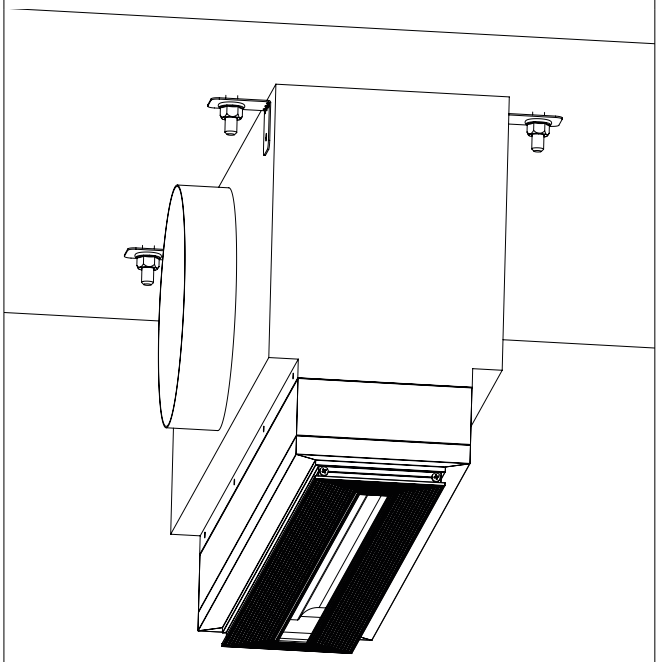

2. Установите направляющие потолочные профили ПП 28х27 к монтажной раме диффузора саморезами 3,5х9,5. Для позиционирования профиля предусмотрены насечки на корпусе диффузора.

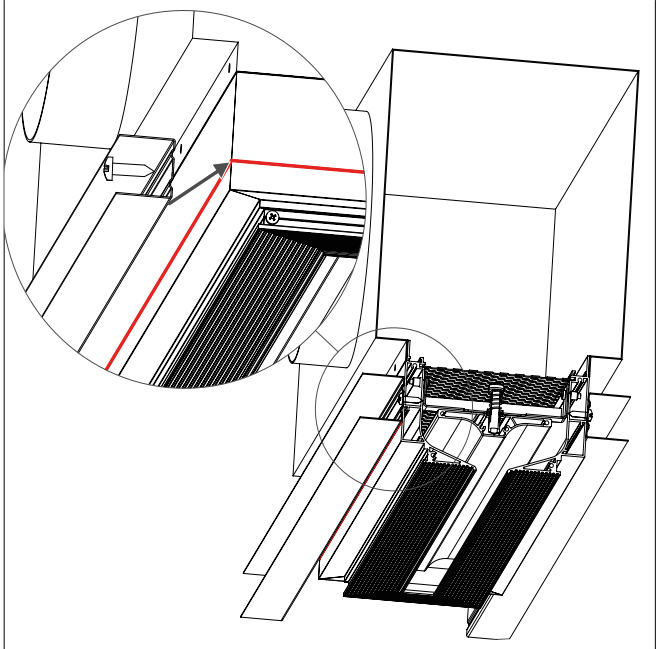

3. Закрепите гипсокартон (1 или 2 листа по 12,5 мм) саморезами 4,2х32 к направляющему профилю ПП 28х27.

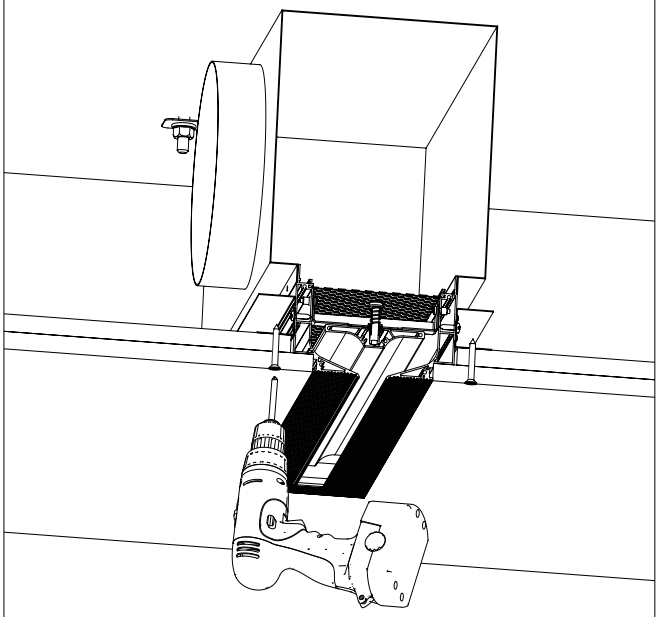

4. Произведите финишную отделку (под шпаклевку предусмотрена полка 2 мм). Стык ГКЛ с фланцем диффузора рекомендуется заделать высокопрочной шпаклевкой Унифлот.

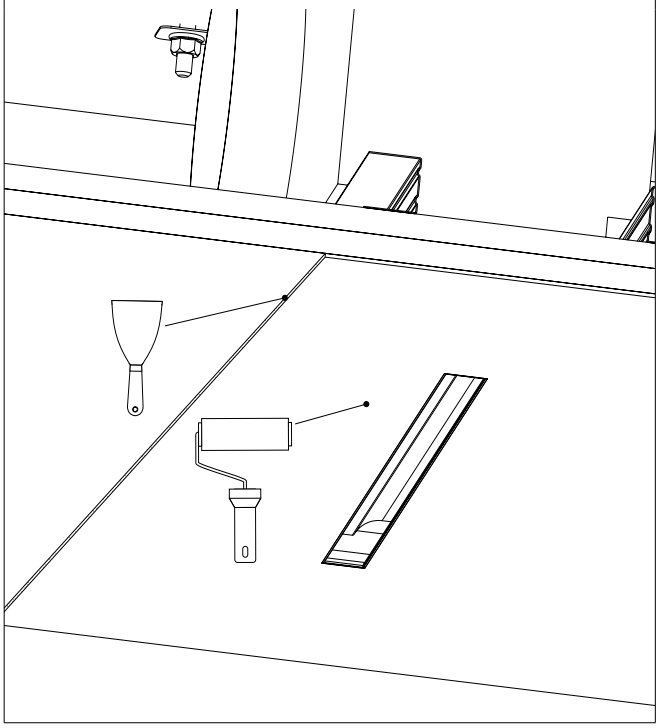

Производитель имеет право без предварительного уведомления вносить в изделие изменения, которые не ухудшают его технические характеристики, а являются результатом работ по усовершенствованию его конструкции или технологии производства.

РЕЗУЛЬТАТЫ АЭРОДИНАМИЧЕСКОГО МОДЕЛИРОВАНИЯ / ВЕРТИКАЛЬНЫЙ ПОТОК

На примере диффузора TLM-20/1000 при скорости подачи воздуха 1 м/с

Воздушный поток в сечении диффузора

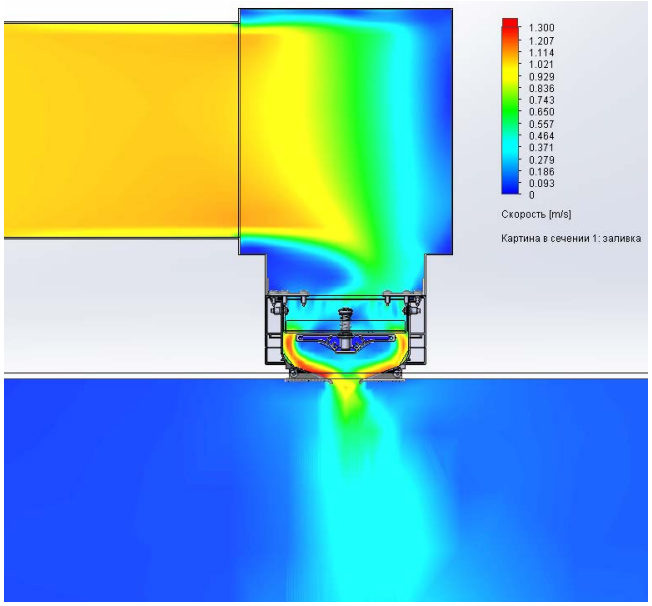

Потеря давления в сечении диффузора

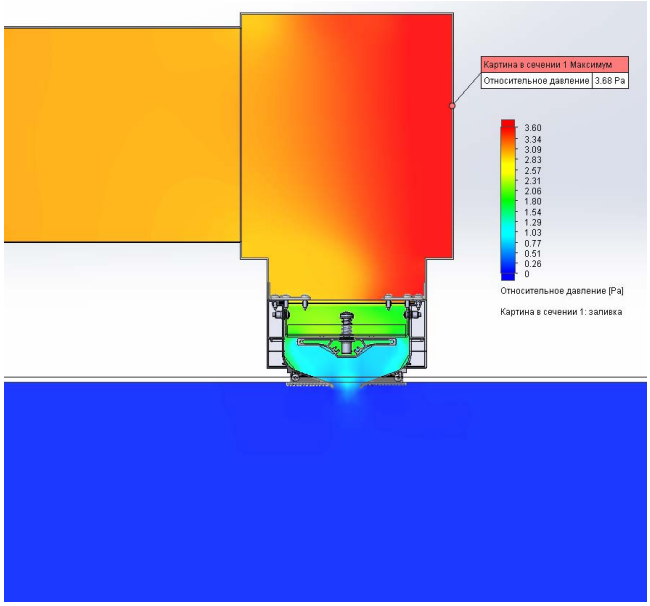

Воздушный поток по длине щели

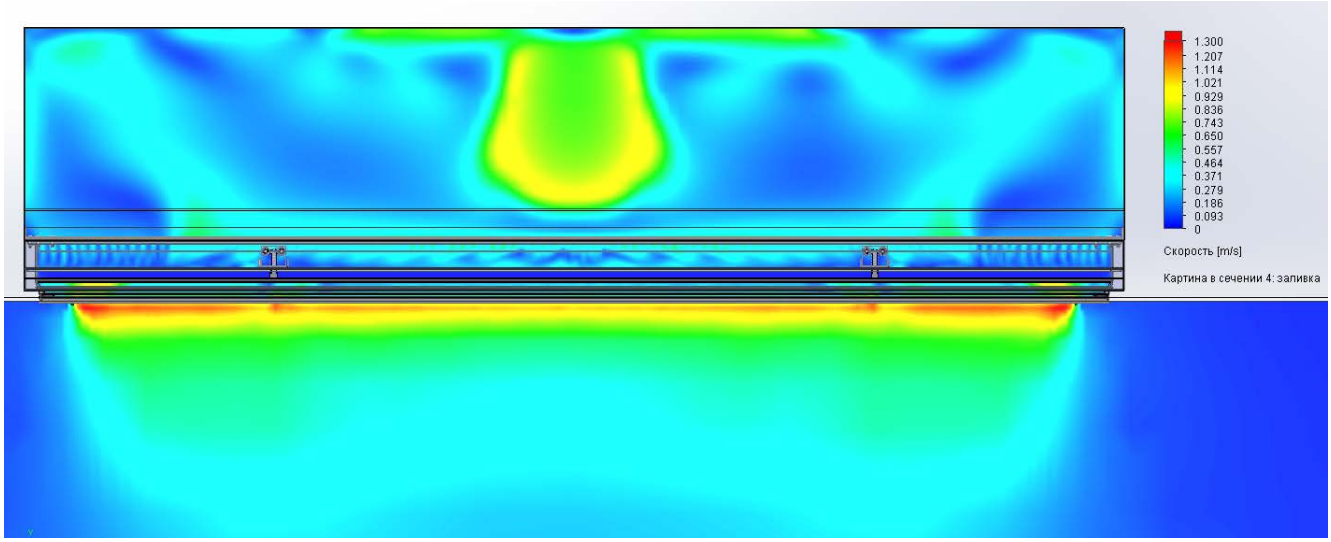

Производитель имеет право без предварительного уведомления вносить в изделие изменения, которые не ухудшают его технические характеристики, а являются результатом работ по усовершенствованию его конструкции или технологии производства.

ТАБЛИЦЫ БЫСТРОГО ПОДБОРА / ВЕРТИКАЛЬНЫЙ ПОТОК

Максимальные показатели производительности диффузора с выравнивателем потока воздуха и КСД в зависимости от генерируемого шума (А=1000 мм)

Типораз-мер	øD, мм	$F_{жс}$, м^2	Уровень шума менее 20 дБ(А)				Уровень шума 25 дБ(А)				Уровень шума 35 дБ(А)				Уровень шума 45 дБ(А)			
			L_0, м^3/ч	ΔP, Па	Дальнобой-ность, м. при V_x, м/с		L_0, м^3/ч	ΔP, Па	Дальнобой-ность, м. при V_x, м/с		L_0, м^3/ч	ΔP, Па	Дальнобой-ность, м. при V_x, м/с		L_0, м^3/ч	ΔP, Па	Дальнобой-ность, м. при V_x, м/с	
					0,2	0,5			0,2	0,5			0,2	0,5			0,2	0,5
TLS-20	160	0,02	200	23,83	8,98	1,87	248	29,28	11	2,3	325	46,5	15	3,9	450	89	21	8,2
TLS-30	160	0,03	253	17,5	8,3	1,4	292	21,25	10	16	412	44,5	14,9	4,8	555	78	21	8,4
TLM-40	200	0,04	300	6	12,2	2,9	470	14	19,5	6,2	590	23	24,8	8,3	790	42	30	11,8
TLM-50	200	0,05	300	3,5	12,7	2	560	13	23,2	9	700	21	27,4	11,4	950	40	31,5	17
TLL-60	250	0,06	400	7	18	5,3	600	13	22	9,5	820	27,5	26	13	1200	61	38	23
TLL-70	250	0,07	400	5,5	17,2	5,5	700	16	26,4	12,6	930	30	30,5	15	1240	43	21	15

Характеристики диффузора с выравнивателем потока воздуха и КСД в зависимости от скорости подаваемого воздуха (А=1000 мм)

Типоразмер	øD, мм	$F_{жс}$, м^2	Данные на 1 м.п.									Длина струи, м					
			при V=1,0 м/с			при V=2,0 м/с			при V=3,0 м/с			при V=1,0 м/с		при V=2,0 м/с		при V=3,0 м/с	
			L_o, м3/ч	ΔP, Па	L_{wa}, дБ (А)	L_o, м3/ч	ΔP, Па	L_{wa}, дБ (А)	L_o, м3/ч	ΔP, Па	L_{wa}, дБ (А)	0,2 м/с	0,5 м/с	0,2 м/с	0,5 м/с	0,2 м/с	0,5 м/с
TLS-20	160	0,02	72,3	1	0	140	11	8,2	211	23	19,2	< 1	< 1	4,2	< 1	8,6	1,8
TLS-30	160	0,03	72,3	1	0	142	6,5	5,4	213	13,5	15	< 1	< 1	3,2	< 1	6,5	1
TLM-40	200	0,04	113	1	0	226	4	1	339	7	6	2	< 1	8,5	2	14	3,5
TLM-50	200	0,05	113	1	0	226	2,5	3	339	5	8	3	< 1	9,6	1,1	14,5	3
TLL-60	250	0,06	177	2	0	353	5,5	4	530	11	20	7	< 1	16	3,5	21,8	9
TLL-70	250	0,07	177	1,5	0	353	4	4	530	9	17	7	< 1	15,8	3	21,5	10

Производитель имеет право без предварительного уведомления вносить в изделие изменения, которые не ухудшают его технические характеристики, а являются результатом работ по усовершенствованию его конструкции или технологии производства.

TLS 20-30 / ВЕРТИКАЛЬНЫЙ ПОТОК

Графики аэродинамических и акустических характеристик диффузора TL (A=1000 мм) в зависимости от объема подаваемого воздуха

Потеря давления (Pa)

Уровень акустической мощности (Db)

Дальнобойность струи при 0,2 м/с (м)

Дальнобойность струи при 0,5 м/с (м)

TLS-20

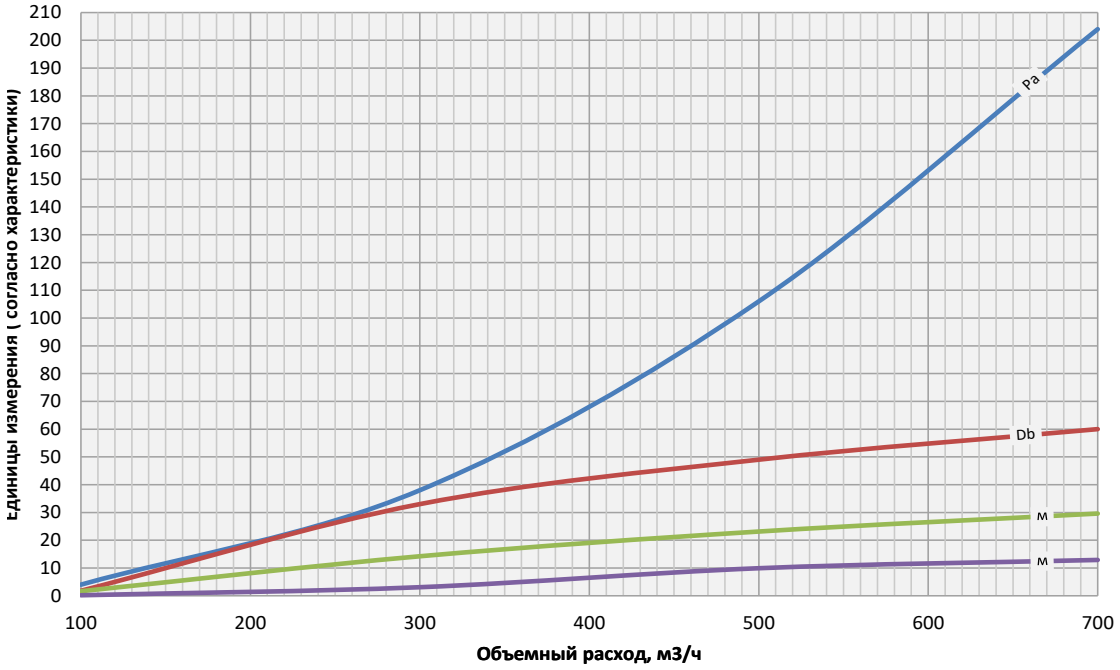

TLS-30

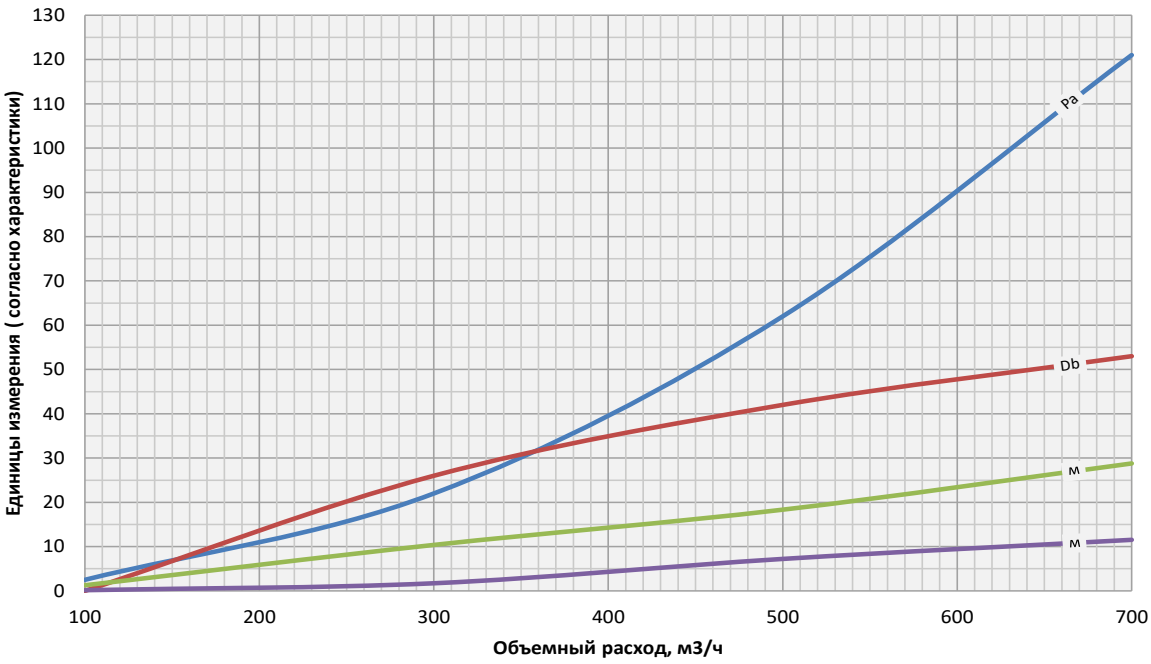

Производитель имеет право без предварительного уведомления вносить в изделие изменения, которые не ухудшают его технические характеристики, а являются результатом работ по усовершенствованию его конструкции или технологии производства.

TLM 40-50 / ВЕРТИКАЛЬНЫЙ ПОТОК

Графики аэродинамических и акустических характеристик диффузора TL (A=1000 мм) в зависимости от объема подаваемого воздуха

Потеря давления (Pa) — Уровень акустической мощности (Db) — Дальнобойность струи при 0,2 м/с (м) — Дальнобойность струи при 0,5 м/с (м)

TLM-40

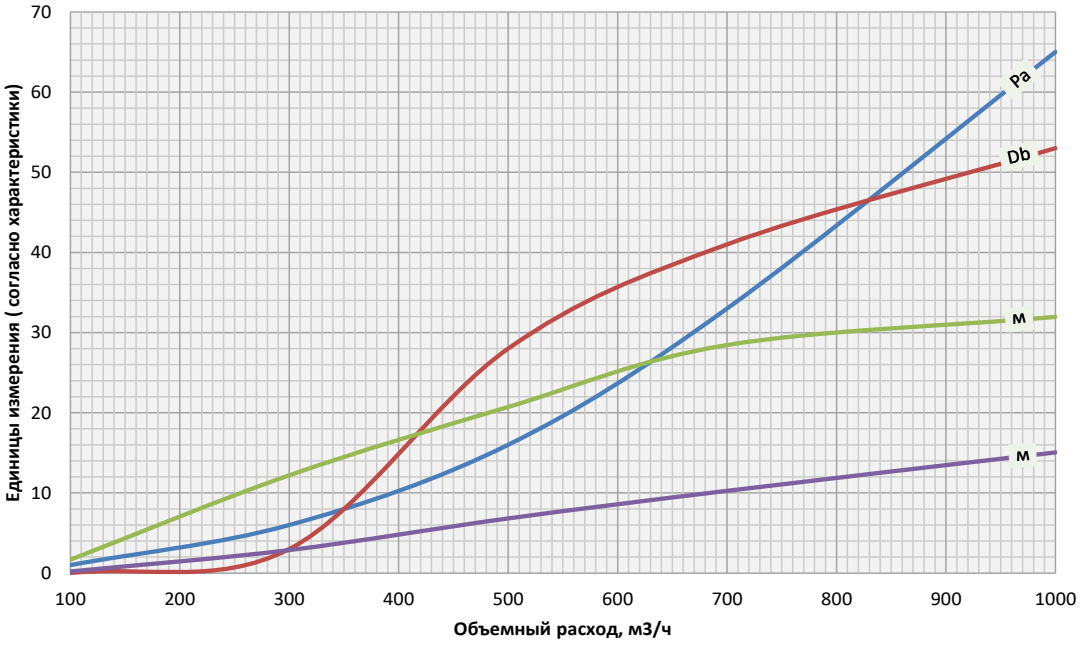

TLM-50

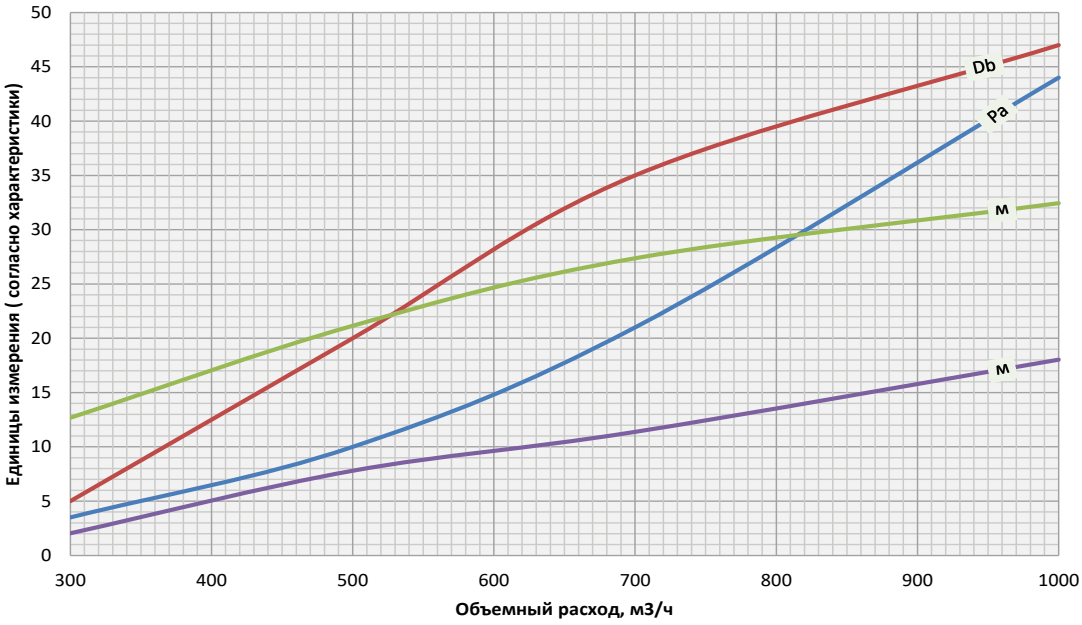

Производитель имеет право без предварительного уведомления вносить в изделие изменения, которые не ухудшают его технические характеристики, а являются результатом работ по усовершенствованию его конструкции или технологии производства.

TLL 60-70 / ВЕРТИКАЛЬНЫЙ ПОТОК

Графики аэродинамических и акустических характеристик диффузора TL (A=1000 мм) в зависимости от объема подаваемого воздуха

Потеря давления (Pa) — Уровень акустической мощности (Db) — Дальнобойность струи при 0,2 м/с (м) — Дальнобойность струи при 0,5 м/с (м)

TLL-60

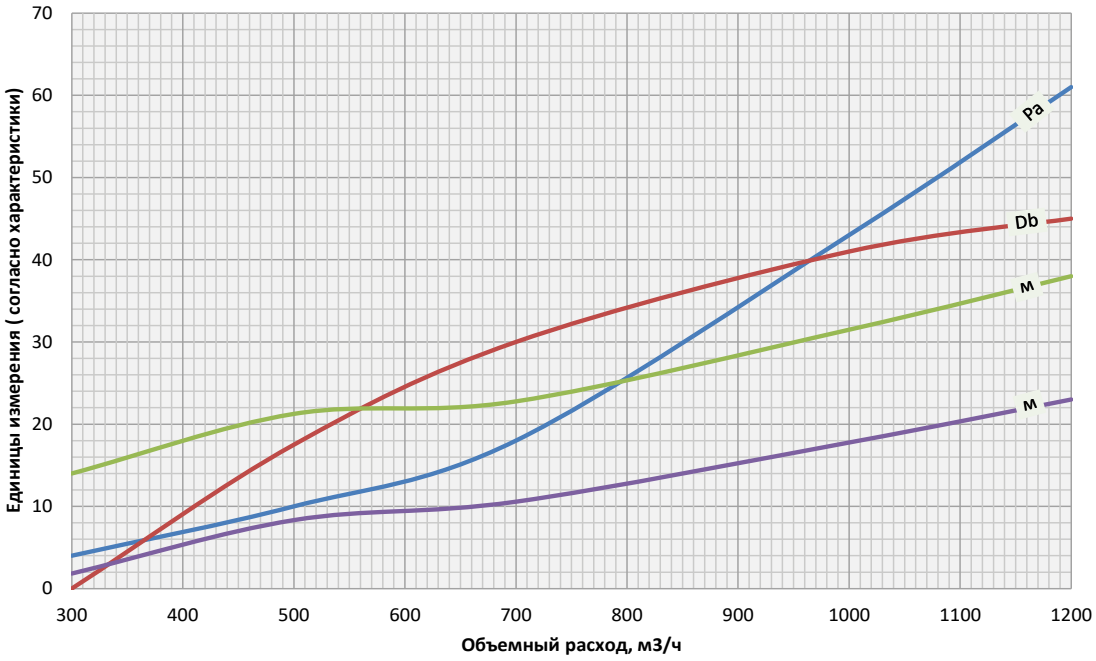

TLL-70

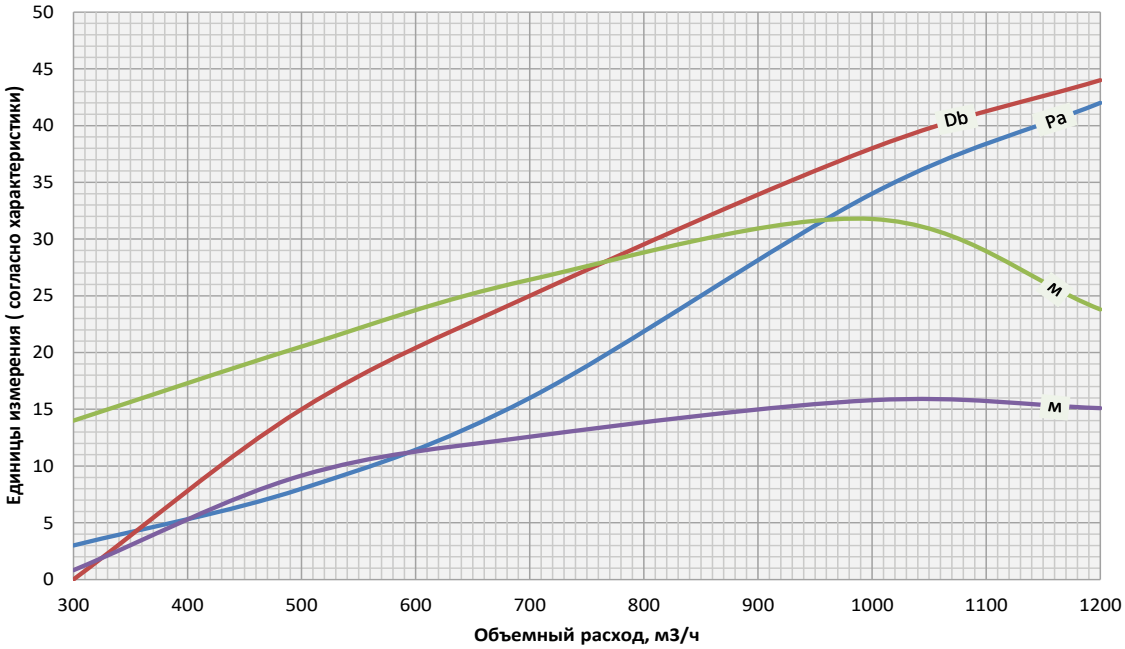

Производитель имеет право без предварительного уведомления вносить в изделие изменения, которые не ухудшают его технические характеристики, а являются результатом работ по усовершенствованию его конструкции или технологии производства.

РЕЗУЛЬТАТЫ АЭРОДИНАМИЧЕСКОГО МОДЕЛИРОВАНИЯ / ГОРИЗОНТАЛЬНЫЙ ПОТОК

На примере диффузора TLM-20/1000 при скорости подачи воздуха 1 м/с

Воздушный поток в сечении диффузора

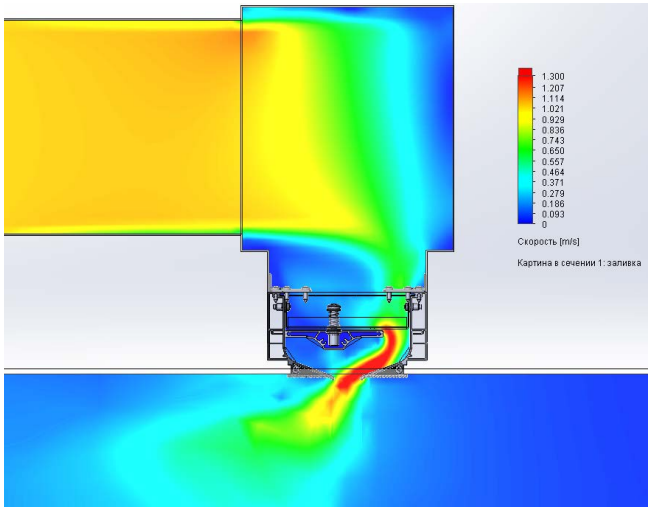

Потеря давления в сечении диффузора

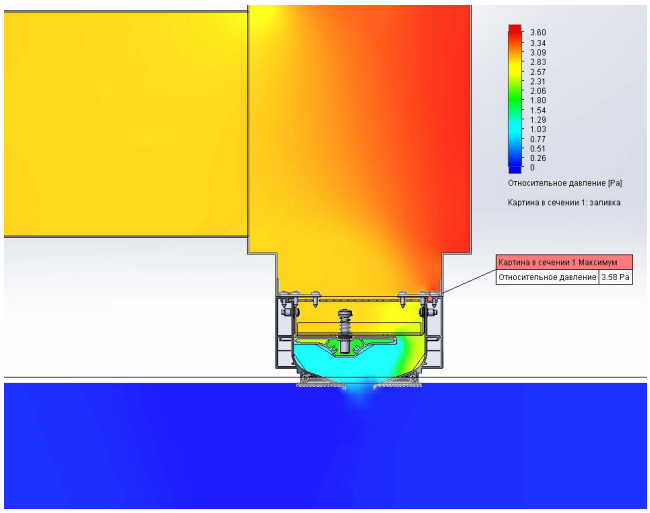

Воздушный поток по длине щели

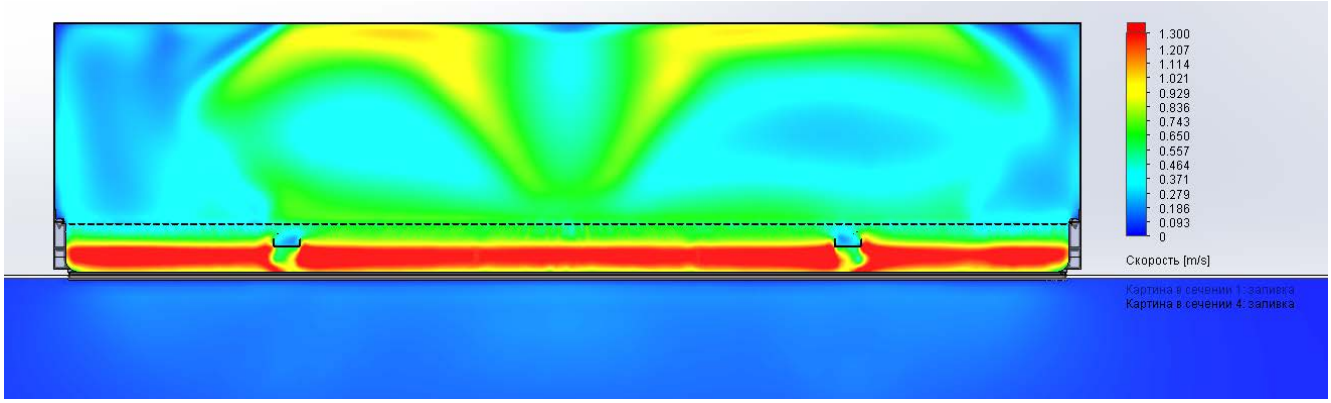

Производитель имеет право без предварительного уведомления вносить в изделие изменения, которые не ухудшают его технические характеристики, а являются результатом работ по усовершенствованию его конструкции или технологии производства.

ТАБЛИЦЫ БЫСТРОГО ПОДБОРА / ГОРИЗОНТАЛЬНЫЙ ПОТОК

Максимальные показатели производительности диффузора с выравнивателем потока воздуха и КСД в зависимости от генерируемого шума (А=1000 мм)

Типоразмер	øD, мм	$F_{жс}$, м^2	Уровень шума менее 20 дБ(А)				Уровень шума 25 дБ(А)				Уровень шума 35 дБ(А)				Уровень шума 45 дБ(А)			
			L_0, м^3/ч	ΔP, Па	Дальнобойность, м. при V_x, м/с		L_0, м^3/ч	ΔP, Па	Дальнобойность, м. при V_x, м/с		L_0, м^3/ч	ΔP, Па	Дальнобойность, м. при V_x, м/с		L_0, м^3/ч	ΔP, Па	Дальнобойность, м. при V_x, м/с	
					0,2	0,5			0,2	0,5			0,2	0,5			0,2	0,5
TLS-20	160	0,020	293	31,7	15	1,9	360	50	20,6	3,8	500	90	32,6	8,1	700	173,4	42,7	17,9
TLS-30	160	0,030	365	35	37	7,6	426	46	44	11,3	565	81	53,8	19,7	700	120,8	57	28
TLM-40	200	0,040	400	20,5	26,5	7	460	27,5	27,5	9,5	590	57,5	29	15	820	108	31	23
TLM-50	200	0,050	400	15,5	22,5	5,8	500	23	27,9	8,9	680	42	29	15	920	79	30	22
TLL-60	250	0,060	450	14	23	7,5	550	21	26,5	10	750	39	29,5	15	1000	68	32	19,8
TLL-70	250	0,070	500	14	24,8	8	680	25,5	28,3	13	910	46	31	18,2	1130	69	33	23

Характеристики диффузора с выравнивателем потока воздуха и КСД в зависимости от скорости подаваемого воздуха (А=1000 мм)

Типоразмер	øD, мм	$F_{жс}$, м^2	Данные на 1 м.п.									Длина струи, м					
			при V=1,0 м/с			при V=2,0 м/с			при V=3,0 м/с			при V=1,0 м/с		при V=2,0 м/с		при V=3,0 м/с	
			L_o, м3/ч	ΔP, Па	L_{wa}, дБ (А)	L_o, м3/ч	ΔP, Па	L_{wa}, дБ (А)	L_o, м3/ч	ΔP, Па	L_{wa}, дБ (А)	0,2 м/с	0,5 м/с	0,2 м/с	0,5 м/с	0,2 м/с	0,5 м/с
TLS-20	160	0,020	72,3	3	0	141	9,7	4	210	19,7	11,4	2	< 1	4	0,6	9	1,2
TLS-30	160	0,030	72,3	1	0	141	6,5	3	210	13,3	8	7	< 1	7	1	17	2,1
TLM-40	200	0,040	113	2	0	226	8	4	339	16	12	6	< 1	17	2	25	5
TLM-50	200	0,050	113	1,5	0	226	5	1	339	11	8	2	< 1	10	1,5	18	4
TLL-60	250	0,060	177	3	0	353	8	5	530	20	23	8	1	18,3	4,5	26	9,5
TLL-70	250	0,070	177	2	0	353	7	4	530	16	18	8	1,1	18	4	25,8	8,8

Производитель имеет право без предварительного уведомления вносить в изделие изменения, которые не ухудшают его технические характеристики, а являются результатом работ по усовершенствованию его конструкции или технологии производства.

TLS 20-30 / ГОРИЗОНТАЛЬНЫЙ ПОТОК

Графики аэродинамических и акустических характеристик диффузора TL (A=1000 мм) в зависимости от объема подаваемого воздуха

Потеря давления (Pa) | Уровень акустической мощности (Db) | Дальнобойность струи при 0,2 м/с (м) | Дальнобойность струи при 0,5 м/с (м)

TLS-20

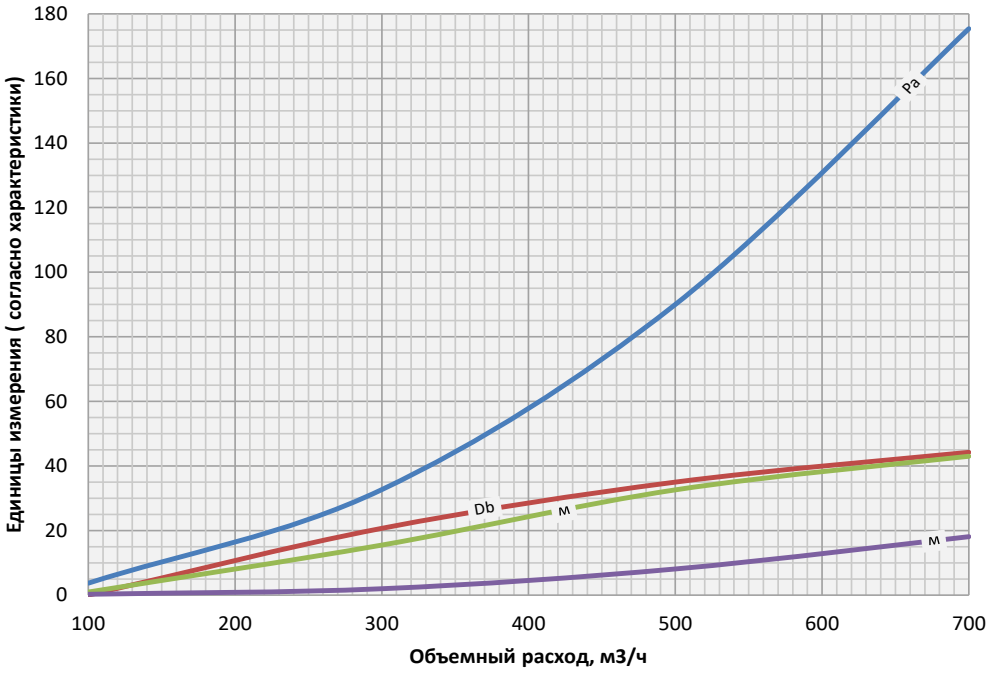

TLS-30

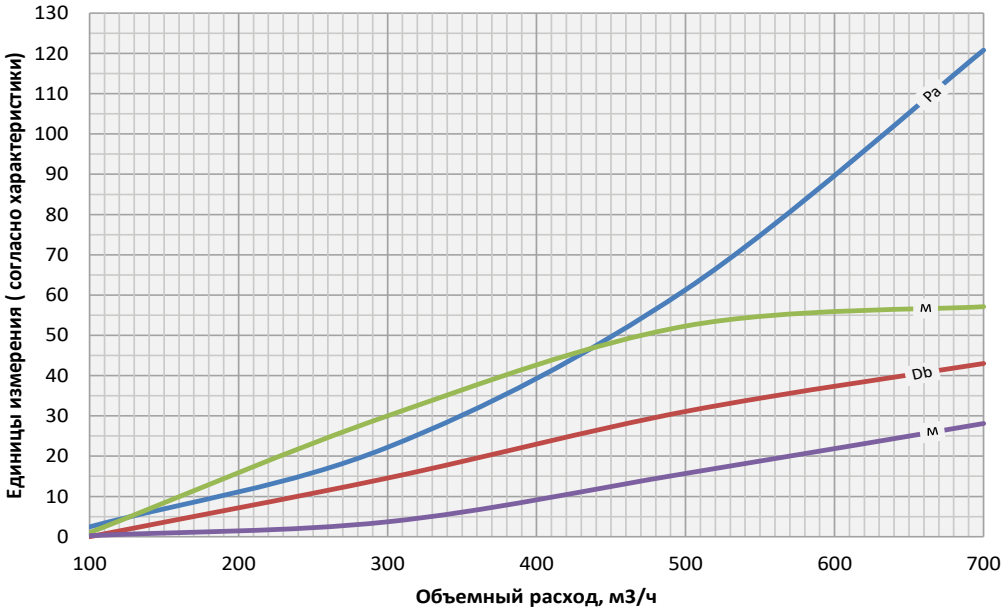

Производитель имеет право без предварительного уведомления вносить в изделие изменения, которые не ухудшают его технические характеристики, а являются результатом работ по усовершенствованию его конструкции или технологии производства.

TLM 40-50 / ГОРИЗОНТАЛЬНЫЙ ПОТОК

Графики аэродинамических и акустических характеристик диффузора TL (A=1000 мм) в зависимости от объема подаваемого воздуха

Потеря давления (Pa) | Уровень акустической мощности (Db) | Дальнобойность струи при 0,2 м/с (м) | Дальнобойность струи при 0,5 м/с (м)

TLM-40

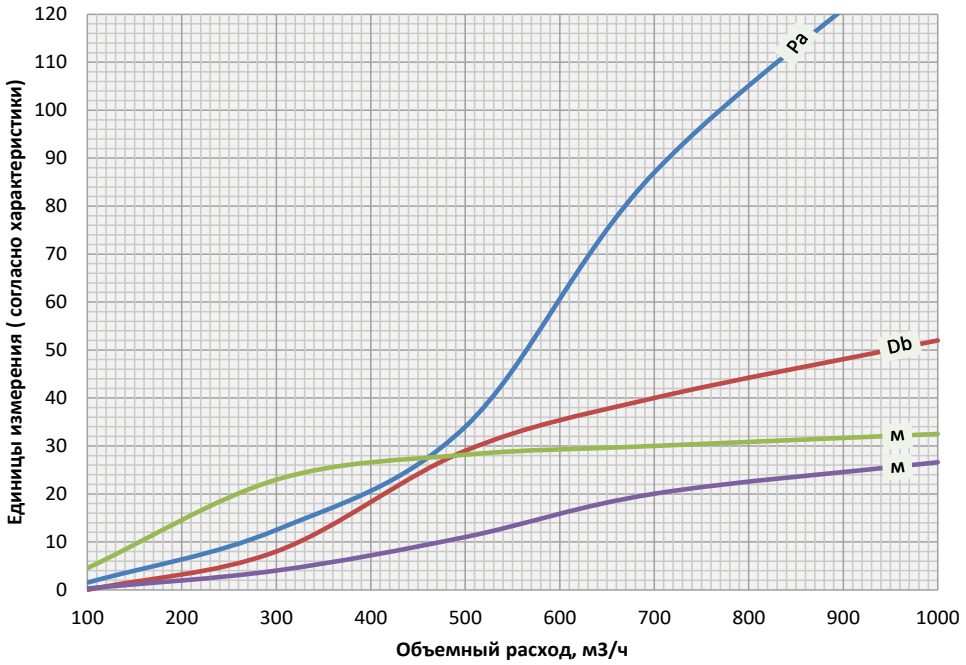

TLM-50

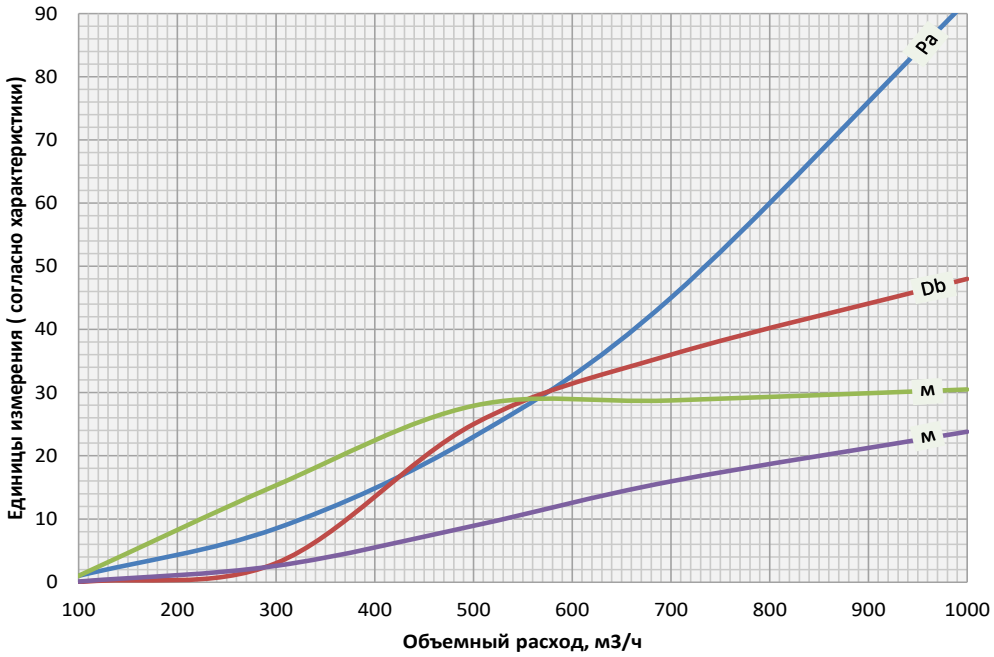

Производитель имеет право без предварительного уведомления вносить в изделие изменения, которые не ухудшают его технические характеристики, а являются результатом работ по усовершенствованию его конструкции или технологии производства.

TLL 60-70 / ГОРИЗОНТАЛЬНЫЙ ПОТОК

Графики аэродинамических и акустических характеристик диффузора TL (A=1000 мм) в зависимости от объема подаваемого воздуха

Потеря давления (Pa) — Уровень акустической мощности (Db) — Дальнобойность струи при 0,2 м/с (м) — Дальнобойность струи при 0,5 м/с (м)

TLL-60

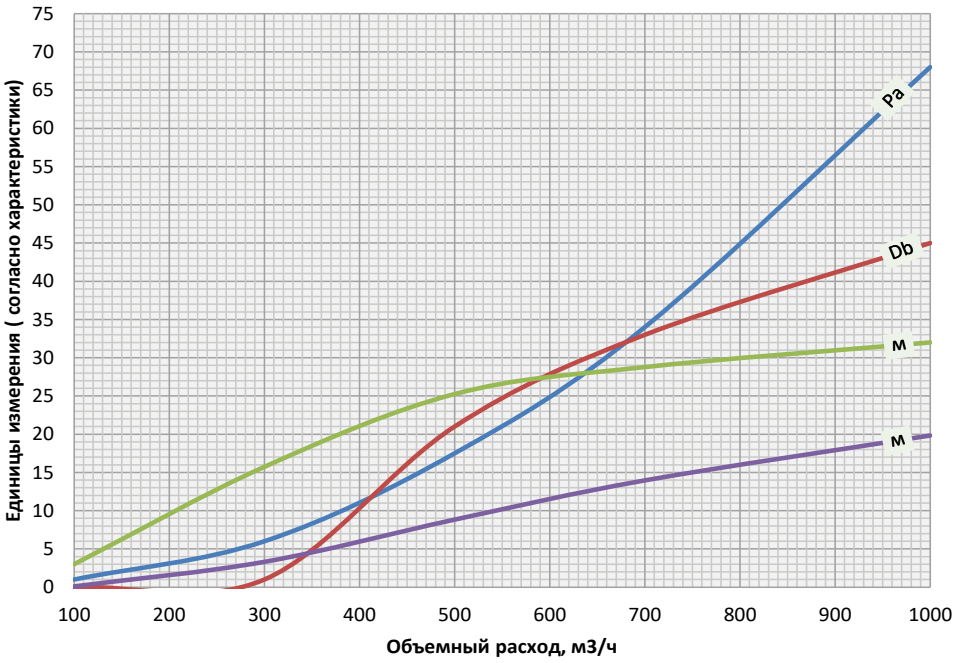

TLL-70

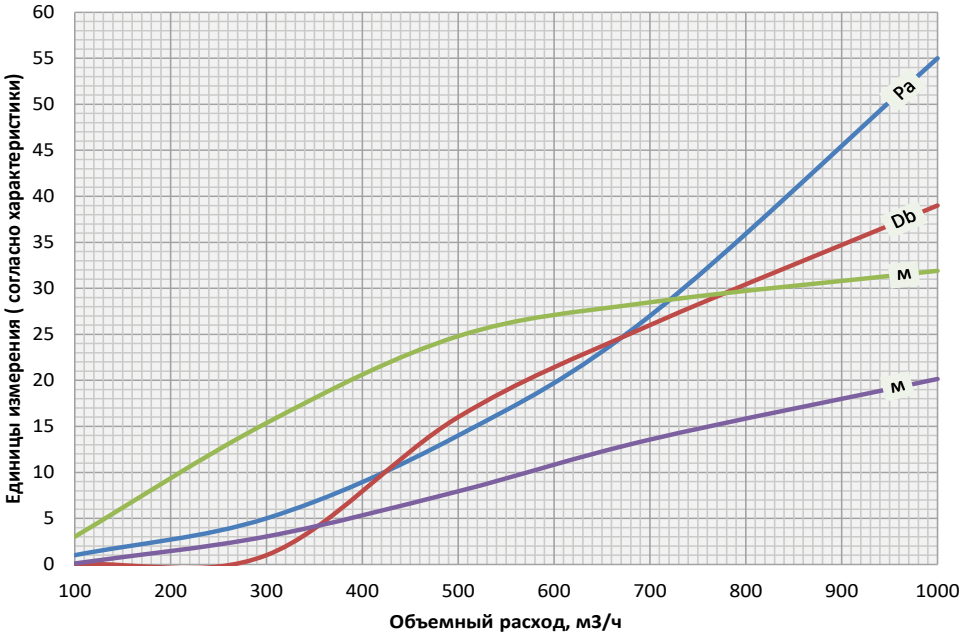

Производитель имеет право без предварительного уведомления вносить в изделие изменения, которые не ухудшают его технические характеристики, а являются результатом работ по усовершенствованию его конструкции или технологии производства.

РЕЗУЛЬТАТЫ АЭРОДИНАМИЧЕСКОГО МОДЕЛИРОВАНИЯ / ВЫТЯЖКА

На примере диффузора TLM-20/1000 при скорости подачи воздуха 1 м/с

Потеря давления в сечении диффузора

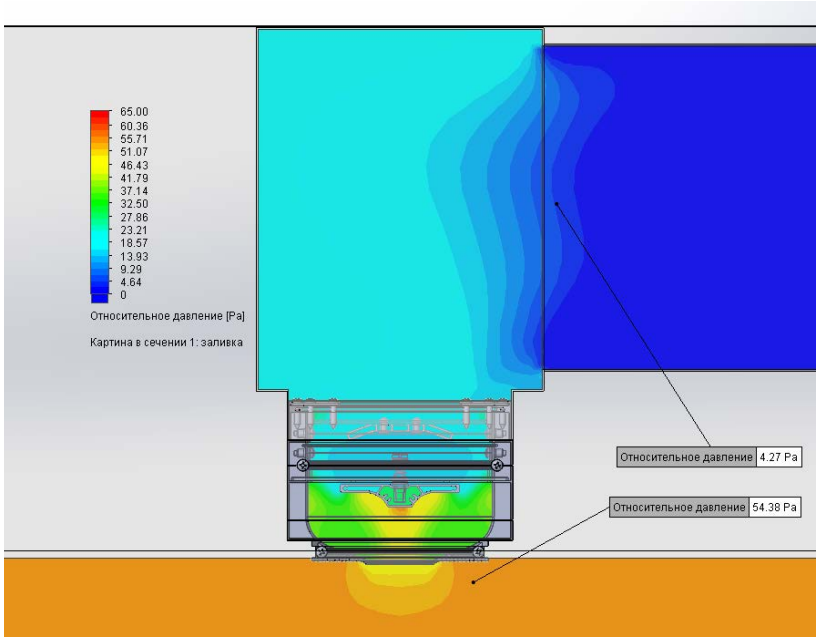

ТАБЛИЦА БЫСТРОГО ПОДБОРА / ВЫТЯЖКА

Максимальные показатели производительности щелевого диффузора TL с КСД при длине А=1000 мм в зависимости от генерируемого шума, удаление воздуха

Типоразмер	ØD патрубка	$F_{жс}$, м^2	Уровень шума менее 20 дБ(А)			Уровень шума 25 дБ(А)			Уровень шума 35 дБ(А)			Уровень шума 45 дБ(А)		
			L_0 в ж.с, м^3/ч	ΔР, Па	Скорость в ж.с., м/с	L_0 в ж.с, м^3/ч	ΔР, Па	Скорость в ж.с., м/с	L_0 в ж.с, м^3/ч	ΔР, Па	Скорость в ж.с., м/с	L_0 в ж.с, м^3/ч	ΔР, Па	Скорость в ж.с., м/с
TLS-20	160	0,02	397	72,9	5,50	534	125,4	7,40	633	176	8,76	700	210	9,70
TLS-30	160	0,03	446	73,3	4,50	544	107,4	5,55	700	173	7,10	-	-	-
TLM-40	200	0,04	504	24	3,50	576	35	4,00	778	61	5,40	1080	117	7,50
TLM-50	200	0,05	540	20	3,00	684	32	3,80	900	52	5,00	1134	93	6,30
TLL-60	250	0,06	691	22	3,20	864	33	4,00	1145	60	5,30	1512	98	7,00
TLL-70	250	0,07	756	19	3,00	1058	35	4,20	1462	66	5,80	1966	111	7,80

Производитель имеет право без предварительного уведомления вносить в изделие изменения, которые не ухудшают его технические характеристики, а являются результатом работ по усовершенствованию его конструкции или технологии производства.

TLS 20-30 / ВЫТЯЖКА

Графики аэродинамических и акустических характеристик диффузора TL (A=1000 мм)

Потеря давления (Pa)

Уровень акустической мощности (Db)

Скорость в живом сечении (м/с)

TLS-20

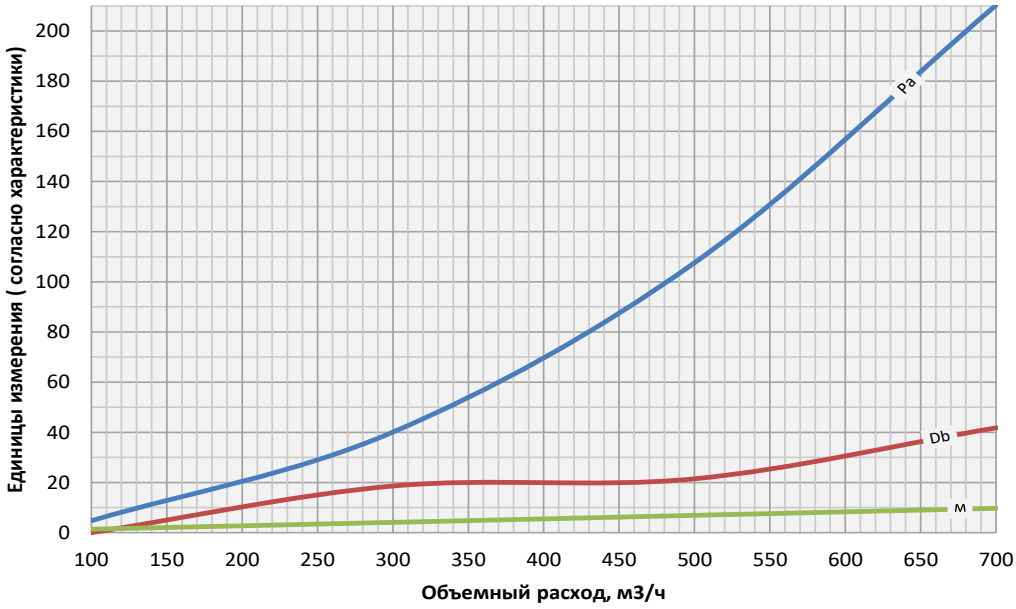

TLS-30

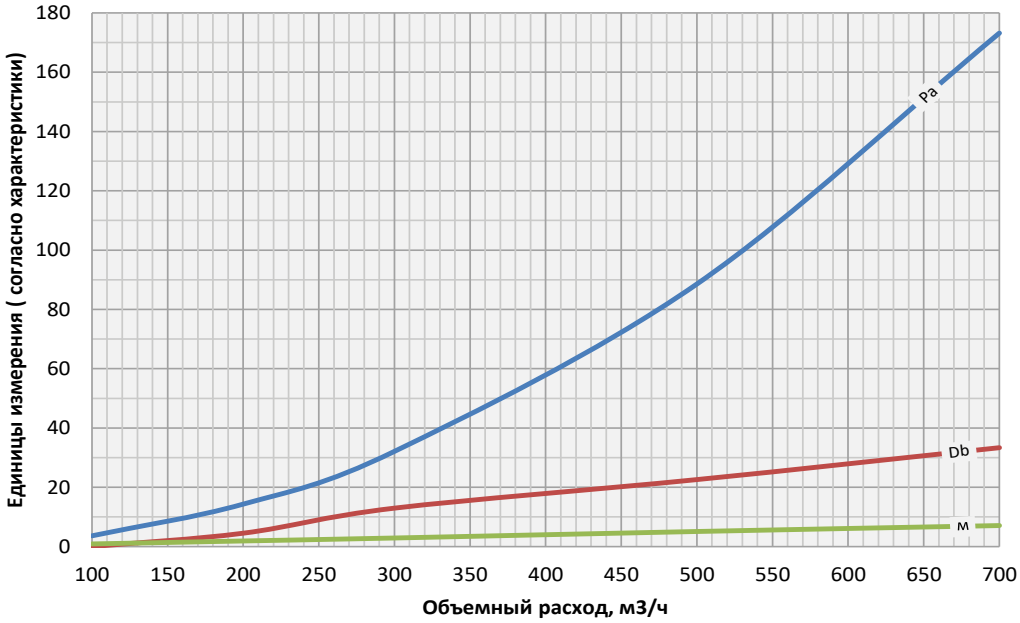

Производитель имеет право без предварительного уведомления вносить в изделие изменения, которые не ухудшают его технические характеристики, а являются результатом работ по усовершенствованию его конструкции или технологии производства.

TLM 40-50 / ВЫТЯЖКА

Графики аэродинамических и акустических характеристик диффузора TL (A=1000 мм)

Потеря давления (Pa)

Уровень акустической мощности (Db)

Скорость в живом сечении (м/с)

TLM-40

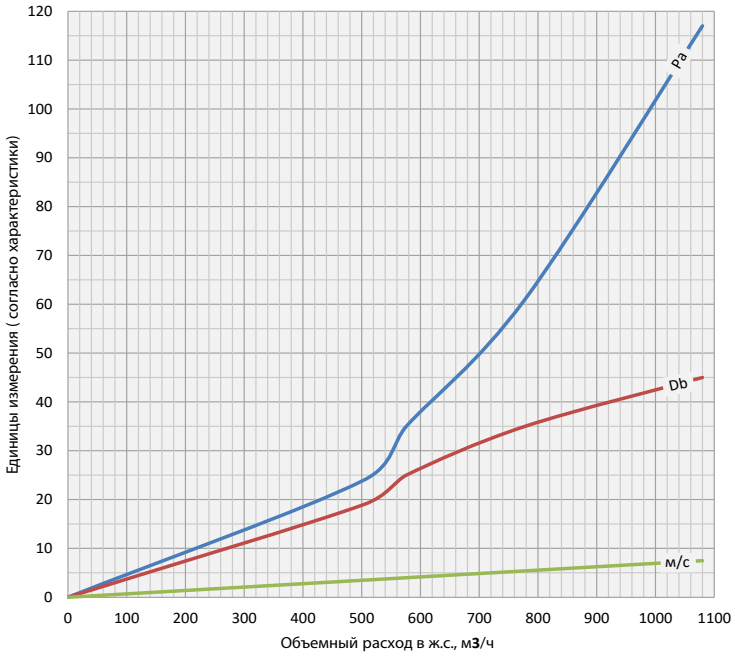

TLM-50

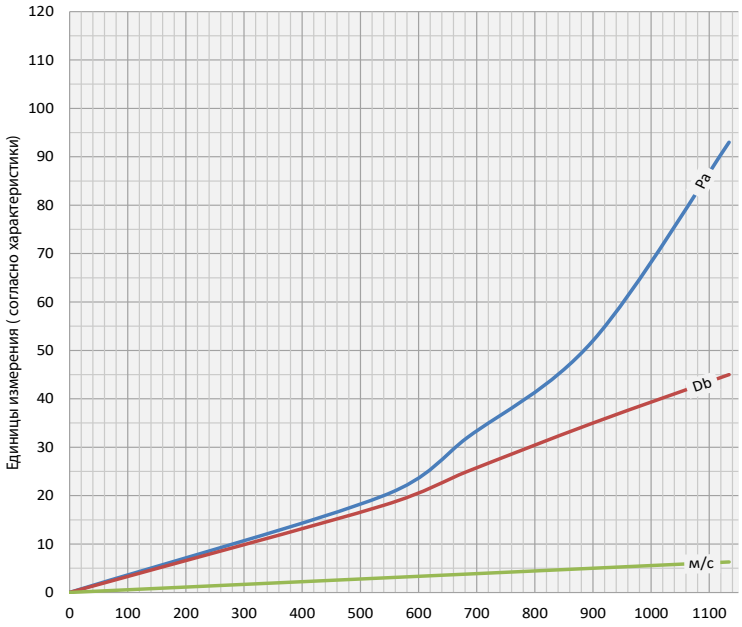

Производитель имеет право без предварительного уведомления вносить в изделие изменения, которые не ухудшают его технические характеристики, а являются результатом работ по усовершенствованию его конструкции или технологии производства.

TLL 60-70 / ВЫТЯЖКА

Графики аэродинамических и акустических характеристик диффузора TL (A=1000 мм)

Потеря давления (Pa)

Уровень акустической мощности (Db)

Скорость в живом сечении (м/с)

TLL-60

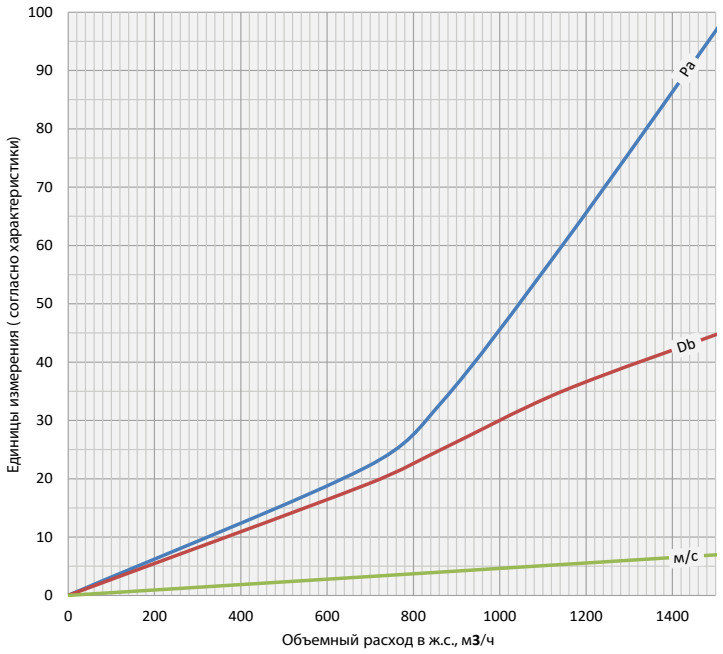

TLL-70

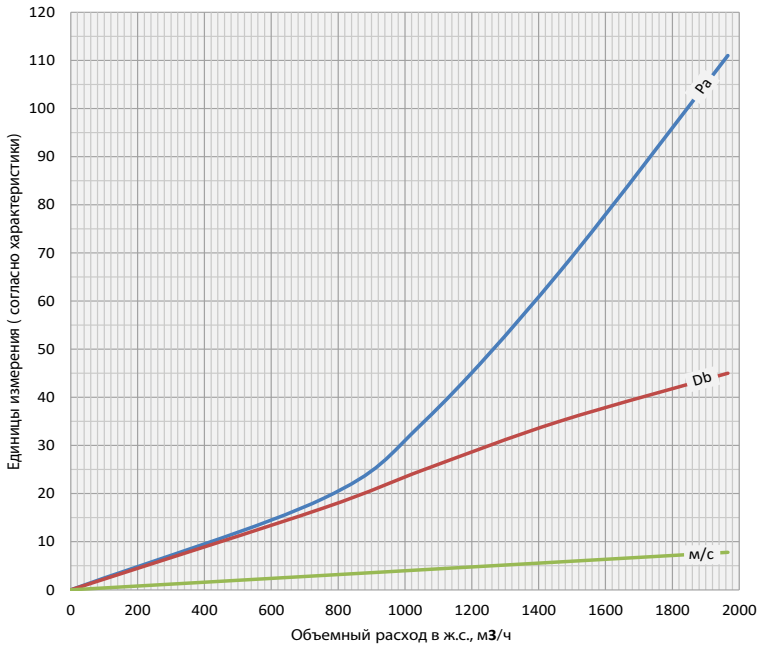

Производитель имеет право без предварительного уведомления вносить в изделие изменения, которые не ухудшают его технические характеристики, а являются результатом работ по усовершенствованию его конструкции или технологии производства.

Пример заказа диффузора

F2 - U1 - TLS - 20 / 1000 - D - RAL9005Myap - RAL9005Myap

Секция

F1 Одиночная секция с фланцами

F2 Одиночная секция с заглушками

E1 Концевая секция с фланцем

E2 Концевая секция с заглушкой

M Промежуточная секция

Конфигурация диффузора

— Линейная (по умолчанию)

U Угловая (90°)

U1 - угловая потолочная

U2 - угловая стеновая внутренняя

U3 - угловая стеновая внешняя

Модификация

TLS - для щели 20-30 мм

TLM - для щели 40-50 мм

TLL - для щели 60-70 мм

20 **Высота щели (20-70)**

1000 **Длина щели**

При заказе угловой секции указывается 2 размера, например 300x300

Дефлектор

— Отсутствует

D Дефлектор

Цвет корпуса диффузора

RAL Выберите цвет по шкале RAL Classic

Цвет внутренней комплектации

RAL Покрытие в цвет корпуса диффузора

Производитель имеет право без предварительного уведомления вносить в изделие изменения, которые не ухудшают его технические характеристики, а являются результатом работ по усовершенствованию его конструкции или технологии производства.

Пример заказа КСД к диффузору

При заказе диффузора с камерой статического давления, определяющими размерами являются размеры диффузора, поэтому в примере заказа не указываются. По требованию возможно изготовление КСД по чертежам заказчика.

КСД - У - О - БВ Ø 200 - RAL9005Муар - И

Тип КСД

КСД Камера статического давления без регулирующего устройства

КСР Камера статического давления с регулирующим устройством на патрубке

КСР-1 Камера статического давления с регулирующим устройством с лицевой стороны решетки

У **Уменьшенная камера**

Врезка

— Круглая

О Овальная (для гибкого воздуховода)

П Прямоугольная

Расположение врезки

БВ Боковая врезка

БВ (л) Боковая левая врезка (для уменьшенной)

БВ (п) Боковая правая врезка (для уменьшенной)

ОВ Осевая врезка

ВВ Верхняя врезка

ø 200 **Размер врезки**

Покрытие (цвет)

— Без покрытия (по умолчанию)

RAL 9005 Выберете цвет по каталогу RAL

И **Теплозвукоизоляция**

Производитель имеет право без предварительного уведомления вносить в изделие изменения, которые не ухудшают его технические характеристики, а являются результатом работ по усовершенствованию его конструкции или технологии производства.