BPK • Architect

VL-G

ЩЕЛЕВОЙ ДИФФУЗОР ДЛЯ НАВЕСНОГО ПОТОЛКА ИЗ ГИПСОКАРТОНА

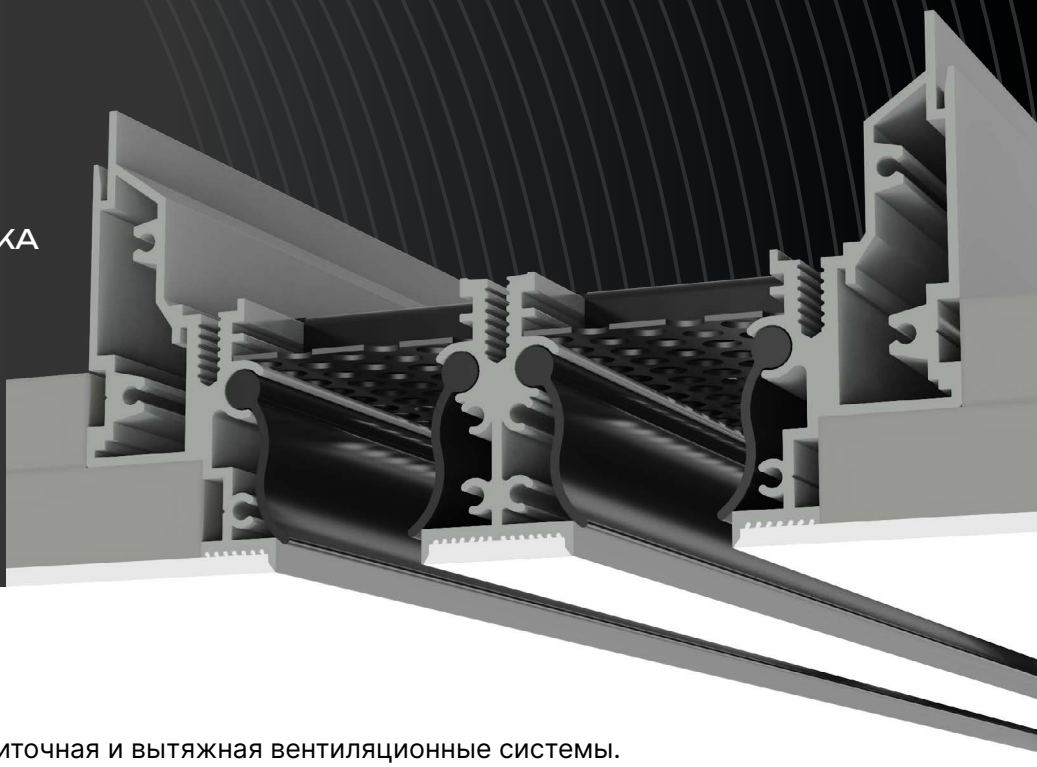

ОСОБЕННОСТИ

Назначение	Приточная и вытяжная вентиляционные системы.
Объекты	Жилые, торговые, офисные помещения.
Установка	Скрытый монтаж в конструкции из металлических профилей и гипсокартона. 1 или 2 листа гипсокартона толщиной 12,5 мм.

КОНСТРУКЦИЯ

Количество щелей	1-6
Высота щели	20-70 мм
Длина модульной секции	200 – 3000 мм
Модульная сборка	Возможна модульная сборка в непрерывную линию из составных секций, в том числе угловых.
Рамка	Монтажная рамка для крепления потолочного профиля, полка под шпаклевку 2,3 мм; углубления со специальной формой паза для лучшего сцепления шпаклевки и исключения ее отслоения.
Центральные ламели	Видимые (Т-образные, С-образные), скрытые под шпаклевку (Н).
Комплектация по умолчанию	Выравниватель потока воздуха
Комплектация по запросу	Клапан расхода воздуха, направляющие для регулировки потока.

МАТЕРИАЛЫ

Профиль	Экструдированный алюминиевый профиль АД31 по ГОСТ 22233-2018
Покрытие	Полимерно-порошковое окрашивание
Цвет	Любой цвет по каталогу RAL Classic

Производитель имеет право без предварительного уведомления вносить в изделие изменения, которые не ухудшают его технические характеристики, а являются результатом работ по усовершенствованию его конструкции или технологии производства.

Варианты центральных ламелей щелевых диффузоров VL-G

Видимые ламели		Скрытая ламель
Т-образная VL-G-T	С-образная VL-G-C	Под шпаклевку VL-G-H
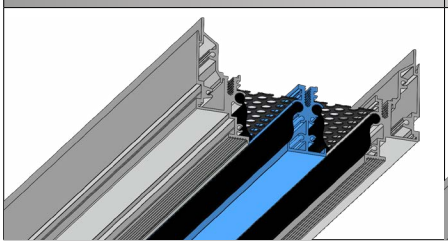	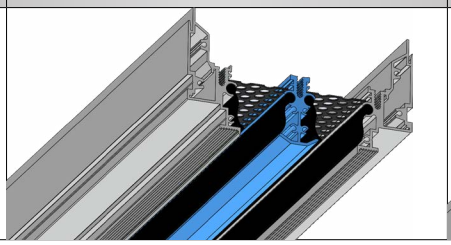	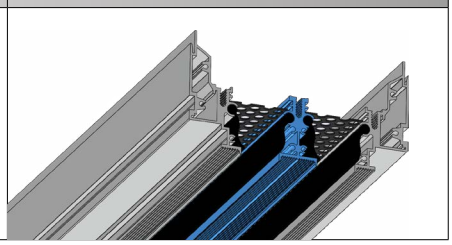

Внутреннее исполнение щелевых диффузоров VL-G

Комплектация	Сечение	Особенности
Выравниватель потока воздуха	VL-G-...-P 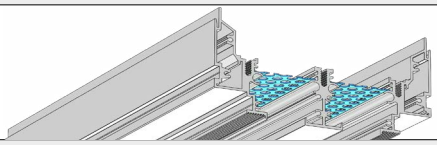	◆ приточно-вытяжная секция; ◆ дополнительная комплектация: выравниватель потока воздуха.
Клапан расхода воздуха	VL-G-...-K 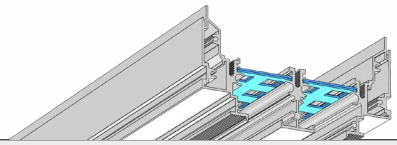	◆ приточно-вытяжная секция; ◆ дополнительная комплектация: клапан расхода воздуха; ◆ возможность регулирования объема приточного воздуха.
Выравниватель потока воздуха + направляющие потока	VL-G-...-T2P 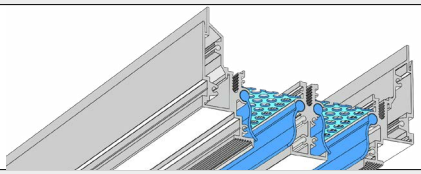	◆ приточно-вытяжная секция; ◆ дополнительная комплектация: направляющие и выравниватель потока воздуха; ◆ возможность регулирования направления потока воздуха.
Клапан расхода воздуха + направляющие потока	VL-G-...-T2K 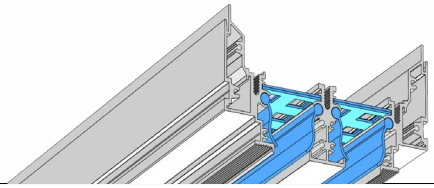	◆ приточно-вытяжная секция; ◆ дополнительная комплектация: клапан расхода воздуха и направляющие потока; ◆ возможность регулирования направления потока воздуха; ◆ возможность регулирования объема приточного воздуха.

Производитель имеет право без предварительного уведомления вносить в изделие изменения, которые не ухудшают его технические характеристики, а являются результатом работ по усовершенствованию его конструкции или технологии производства.

КАМЕРА СТАТИЧЕСКОГО ДАВЛЕНИЯ (КСД)

Для подключения диффузоров к системе вентиляции и кондиционирования используется камера статического давления (КСД или КСР). Она обеспечивает равномерное распределение воздушных масс через сечение решетки.

КСД в комплект поставки не входит и заказывается отдельно.

КСД состоит из стального корпуса с круглым патрубком для подсоединения к воздуховоду. КСР дополнительно оснащены устройством, регулирующим объем подаваемого воздуха, которое устанавливается во входном патрубке.

Камера статического давления			
Одиночная секция			Составная секция
КСД	КСР	КСР-1	
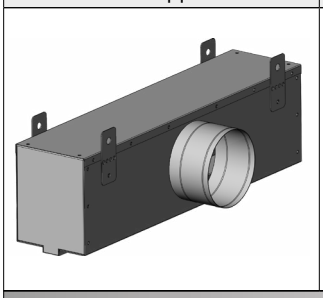	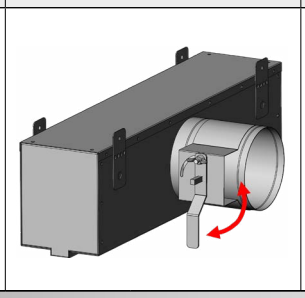	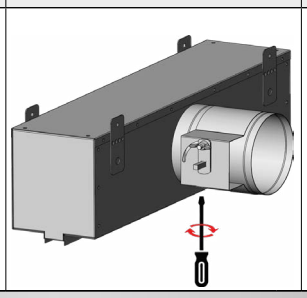	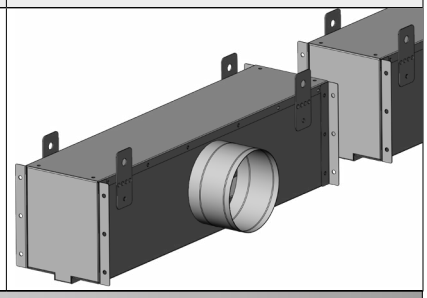

Монтаж камеры статического давления		
Адаптивные крепления под разные способы монтажа		
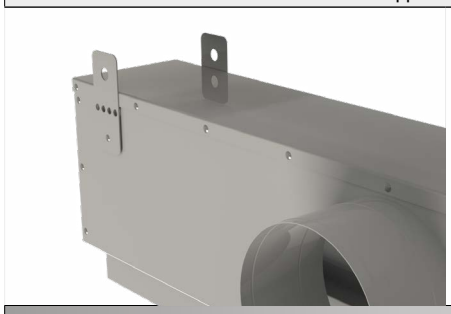		

Способы монтажа камеры статического давления		
На европодвесах	На шпильках	
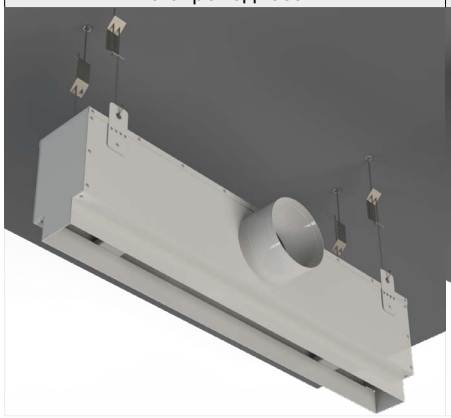	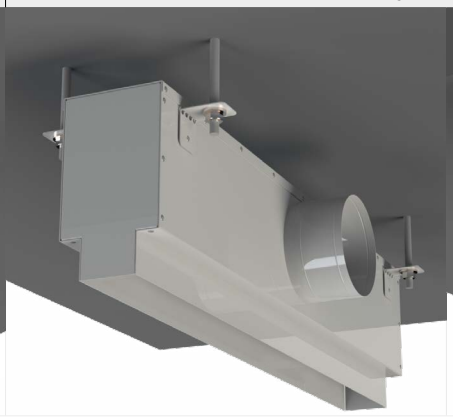	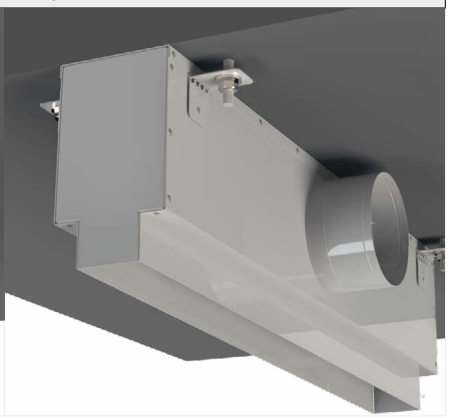

Производитель имеет право без предварительного уведомления вносить в изделие изменения, которые не ухудшают его технические характеристики, а являются результатом работ по усовершенствованию его конструкции или технологии производства.

ТИПЫ КСД:

- КСД - стандартная камера с круглой врезкой;
- КСД-У - уменьшенная камера с круглой врезкой;
- КСД-У-О - уменьшенная камера с овальной врезкой;
- КСД-У-П - уменьшенная камера с прямоугольной врезкой.

Уменьшенная камера статического давления позволяет максимально сохранить полезную площадь помещения за счет уменьшения монтажного пространства.

Размер монтажного пространства (W) напрямую зависит от размера подключаемого воздуховода - чем меньше воздуховод, тем меньше адаптер для диффузора. В каталоге приведены рекомендуемые размеры воздуховода, но по запросу заказчика возможно изготовить адаптер с любой врезкой.

КСД

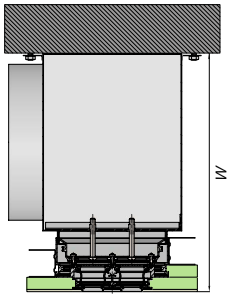

КСД-У

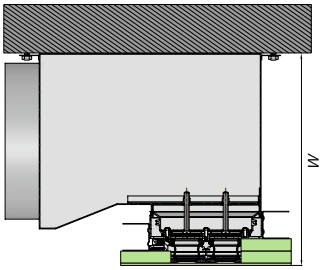

КСД-У-О

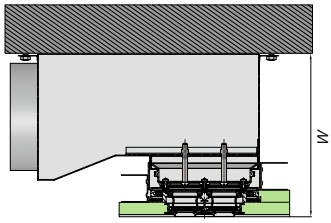

КСД-У-П

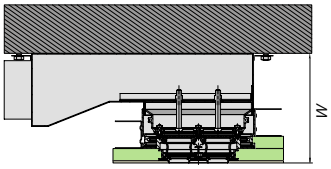

Размер монтажного пространства W min в зависимости от подводящего воздуховода

Диаметр круглого воздуховода	Размеры овального воздуховода		Размеры прямоугольного воздуховода		W min, мм			
øD, мм	D, мм	d, мм	D, мм	d, мм	КСД	КСД-У	КСД-У-О	КСД-У-П
100	68,6	118	55	110	185	159	128	109
125	68,6	156	60	122	210	184	128	114
160	110	188	60	204	245	219	169	114
200	110	250	90	315	285	259	169	144
250	150	307	125	355	335	309	209	179
315	150	409	160	450	400	374	209	214

Производитель имеет право без предварительного уведомления вносить в изделие изменения, которые не ухудшают его технические характеристики, а являются результатом работ по усовершенствованию его конструкции или технологии производства.

Габаритно-посадочные размеры диффузора VL-G с КСД стандартной конфигурации
А - ширина щелей, В - высота щелей

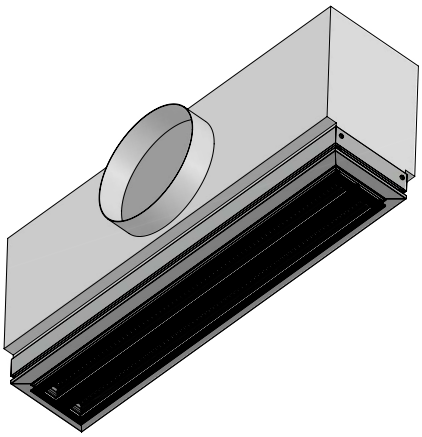

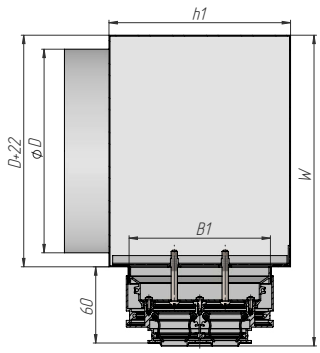

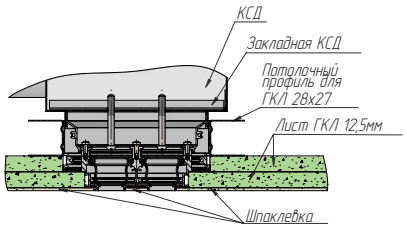

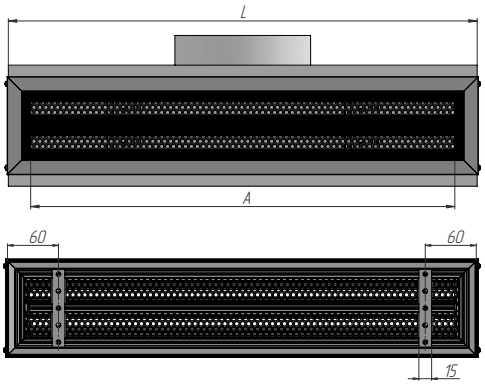

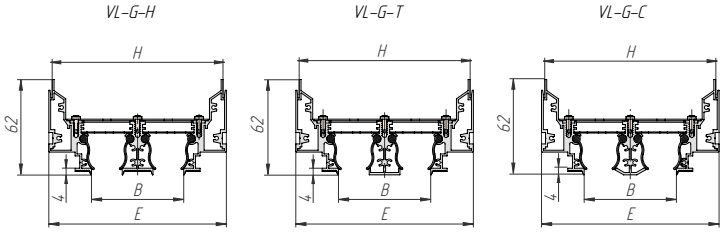

Кол-во щелей	Высота щели	B, мм	H, мм	E, мм	B1, мм	h1, мм	øD, мм	W min, мм
1	20	20	71	76	73	111	160	245
	30	30	81	86	83	121	160	245
	40	40	91	96	93	131	200	285
	50	50	101	106	103	141	200	285
	60	60	111	116	113	151	250	335
	70	70	121	126	123	161	250	335
2	20	60	111	116	113	151	200	285
	25	70	121	126	123	161	200	285
	30	80	131	136	133	171	200	285
3	20	100	151	156	153	191	200	285
	25	115	166	171	168	206	200	285
	30	130	181	186	183	221	200	285
4	20	140	191	196	193	231	250	335
	25	160	211	216	213	251	250	335
	30	180	231	236	233	271	250	335

Установочный размер КСД по ширине (L, мм)					Количество патрубков, шт		
Модульная секция					L, мм		
F1	F2	E1	E2	M	до 1200	от 1200 до 2200	от 2200 до 2950
A+54	A+5	A+27	A+3	A	1	2	3

Производитель имеет право без предварительного уведомления вносить в изделие изменения, которые не ухудшают его технические характеристики, а являются результатом работ по усовершенствованию его конструкции или технологии производства.

Габаритно-посадочные размеры диффузора VL-G + уменьшенная КСД-У с круглой врезкой
А - ширина щелей, В - высота щелей

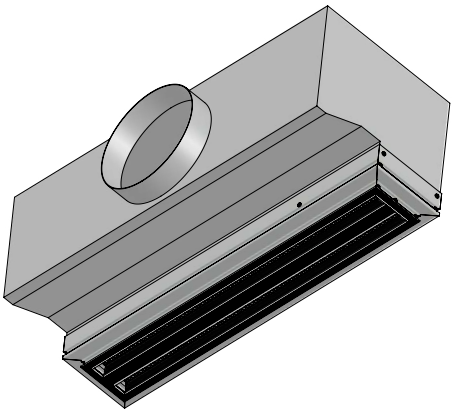

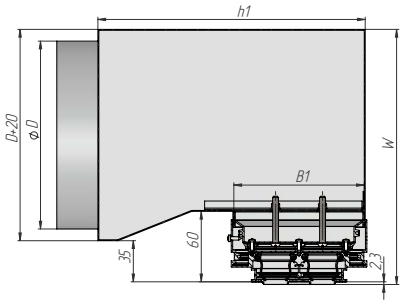

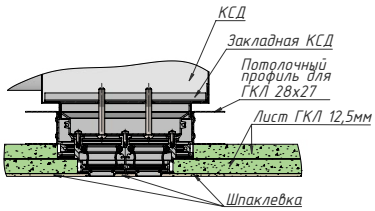

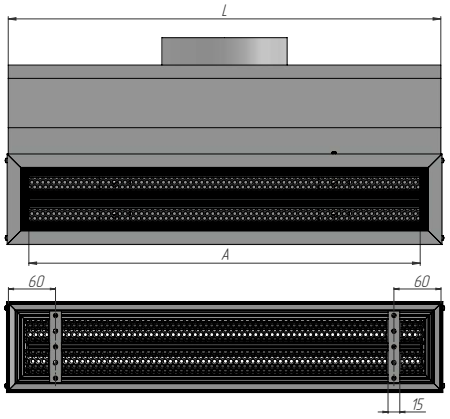

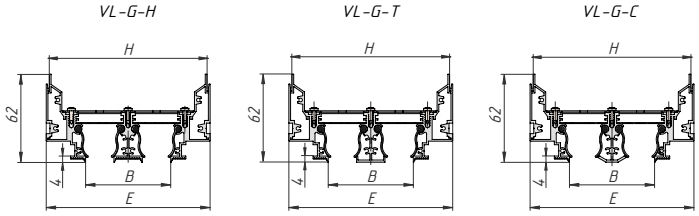

Кол-во щелей	Высота щели	B, мм	H, мм	E, мм	B1, мм	h1, мм	øD, мм	W min, мм
1	20	20	71	76	73	191	160	220
	30	30	81	86	83	201	160	220
	40	40	91	96	93	211	200	260
	50	50	101	106	103	221	200	260
	60	60	111	116	113	231	250	310
	70	70	121	126	123	241	250	310
2	20	60	111	116	113	231	200	260
	25	70	121	126	123	241	200	260
	30	80	131	136	133	251	200	260
3	20	100	151	156	153	271	200	260
	25	115	166	171	168	286	200	260
	30	130	181	186	183	301	200	260
4	20	140	191	196	193	311	250	310
	25	160	211	216	213	331	250	310
	30	180	231	236	233	351	250	310

Установочный размер КСД по ширине (L, мм)					Количество патрубков, шт		
Модульная секция					L, мм		
F1	F2	E1	E2	M	до 1200	от 1200 до 2200	от 2200 до 2950
A+54	A+5	A+27	A+3	A	1	2	3

Производитель имеет право без предварительного уведомления вносить в изделие изменения, которые не ухудшают его технические характеристики, а являются результатом работ по усовершенствованию его конструкции или технологии производства.

Габаритно-посадочные размеры диффузора VL-G + уменьшенная КСД-У-О с овальной врезкой
А - ширина щелей, В - высота щелей

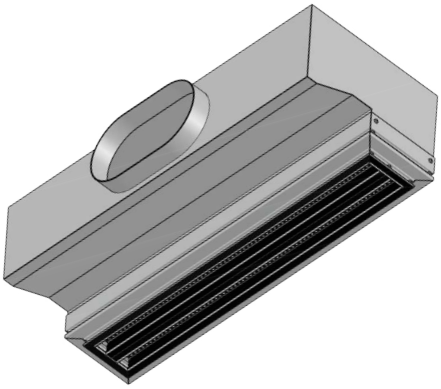

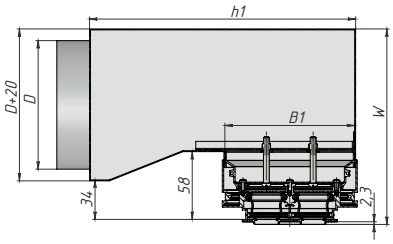

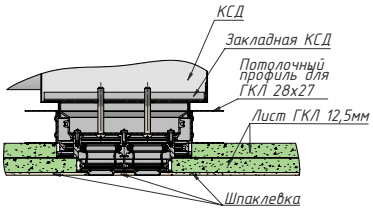

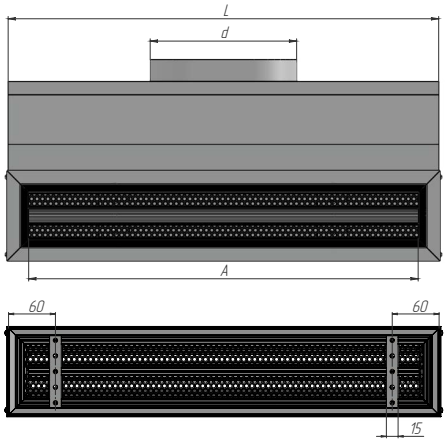

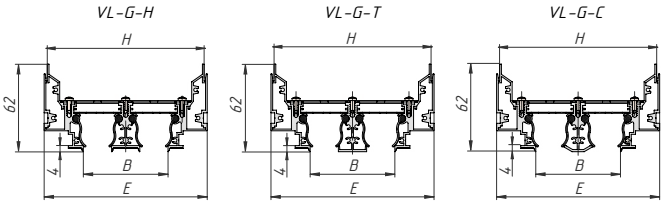

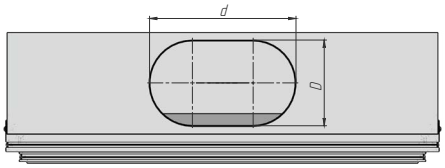

Кол-во щелей	Высота щели	B, мм	H, мм	E, мм	B1, мм	h1, мм	D, мм	d, мм	W min, мм
1	20	20	71	76	73	191	110	188	170
	30	30	81	86	83	201	110	188	170
	40	40	91	96	93	211	110	250	170
	50	50	101	106	103	221	110	250	170
	60	60	111	116	113	231	150	307	210
	70	70	121	126	123	241	150	307	210
2	20	60	111	116	113	231	110	250	170
	25	70	121	126	123	241	110	250	170
	30	80	131	136	133	251	110	250	170
3	20	100	151	156	153	271	110	250	170
	25	115	166	171	168	286	110	250	170
	30	130	181	186	183	301	110	250	170
4	20	140	191	196	193	311	150	307	210
	25	160	211	216	213	331	150	307	210
	30	180	231	236	233	351	150	307	210

Установочный размер КСД по ширине (L, мм)					Количество патрубков, шт		
Модульная секция					L, мм		
F1	F2	E1	E2	M	до 1200	от 1200 до 2200	от 2200 до 2950
A+54	A+5	A+27	A+3	A	1	2	3

Производитель имеет право без предварительного уведомления вносить в изделие изменения, которые не ухудшают его технические характеристики, а являются результатом работ по усовершенствованию его конструкции или технологии производства.

Габаритно-посадочные размеры диффузора VL-G + уменьшенная КСД-У-П с прямоугольной врезкой
А - ширина щелей, В - высота щелей

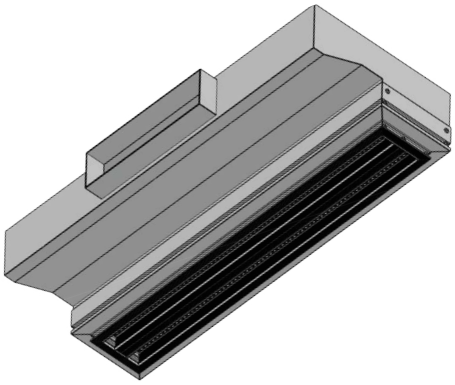

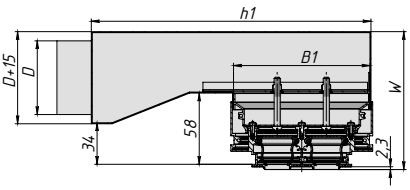

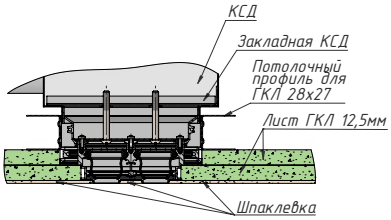

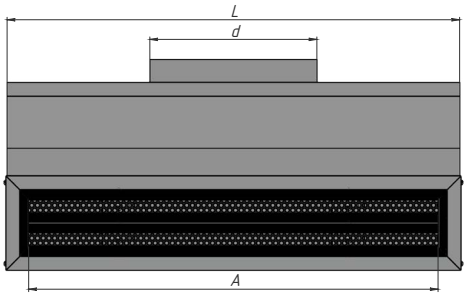

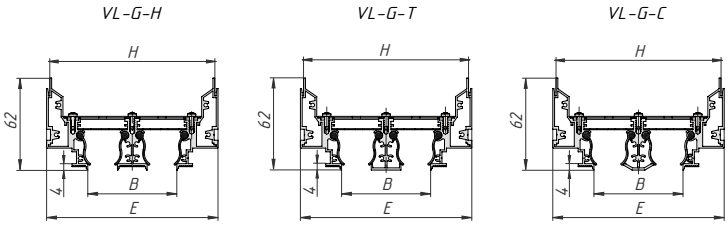

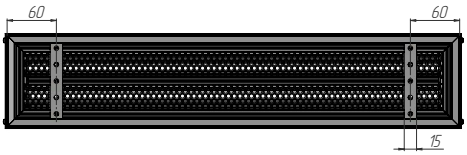

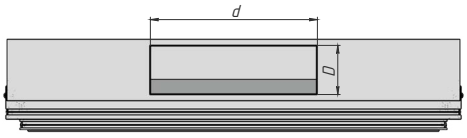

Кол-во щелей	Высота щели	B, мм	H, мм	E, мм	B1, мм	h1, мм	D, мм	d, мм	W min, мм
1	20	20	71	76	73	191	60	204	115
	30	30	81	86	83	201	60	204	115
	40	40	91	96	93	211	90	315	145
	50	50	101	106	103	221	90	315	145
	60	60	111	116	113	231	125	355	180
	70	70	121	126	123	241	125	355	180
2	20	60	111	116	113	231	90	315	145
	25	70	121	126	123	241	90	315	145
	30	80	131	136	133	251	90	315	145
3	20	100	151	156	153	271	90	315	145
	25	115	166	171	168	286	90	315	145
	30	130	181	186	183	301	90	315	145
4	20	140	191	196	193	311	125	355	180
	25	160	211	216	213	331	125	355	180
	30	180	231	236	233	351	125	355	180

Установочный размер КСД по ширине (L, мм)					Количество патрубков, шт		
Модульная секция					L, мм		
F1	F2	E1	E2	M	до 1200	от 1200 до 2200	от 2200 до 2950
A+54	A+5	A+27	A+3	A	1	2	3

Производитель имеет право без предварительного уведомления вносить в изделие изменения, которые не ухудшают его технические характеристики, а являются результатом работ по усовершенствованию его конструкции или технологии производства.

Габаритно-посадочные размеры диффузора VL-G по длине щели (А,мм)

F1 *Одиночная секция с фланцами*

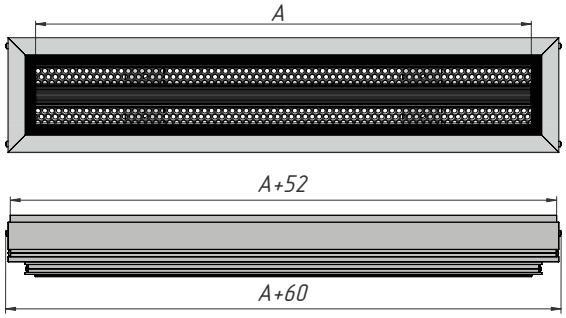

E1 *Концевая секция с фланцем*

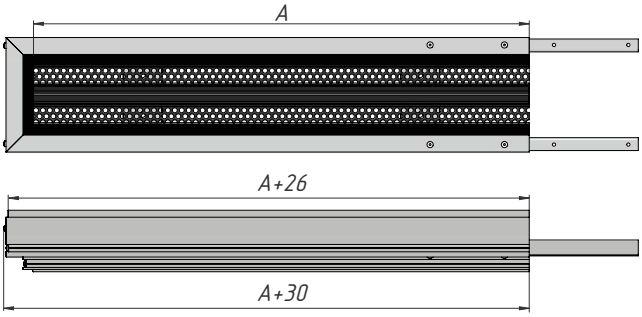

F2 *Одиночная секция с заглушками*

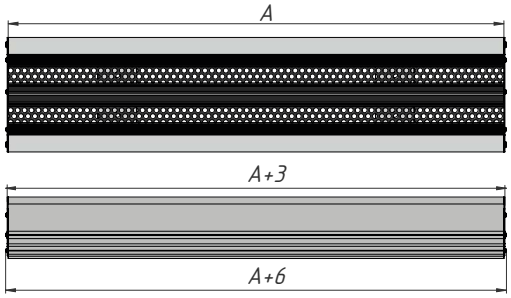

E2 *Концевая секция с заглушкой*

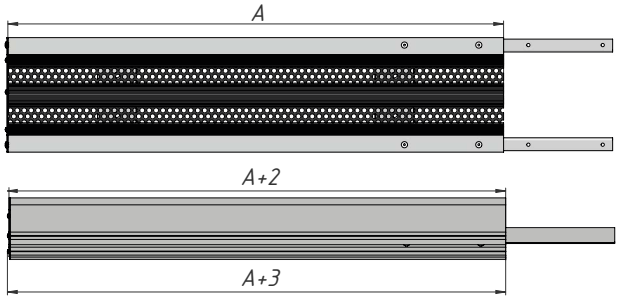

M *Промежуточная секция*

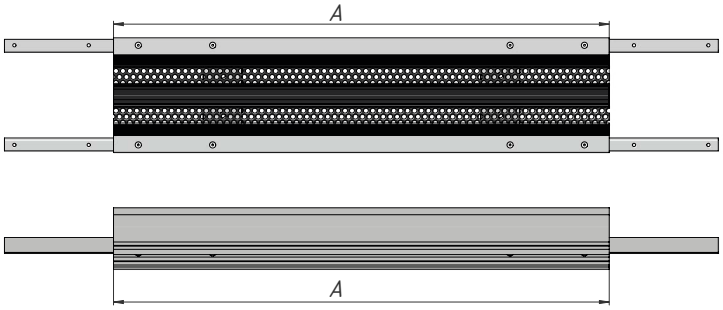

Узел стыковки диффузоров VL-G при модульной сборке в непрерывную линию(коннекторы входят в комплект поставки при заказе составных секций)

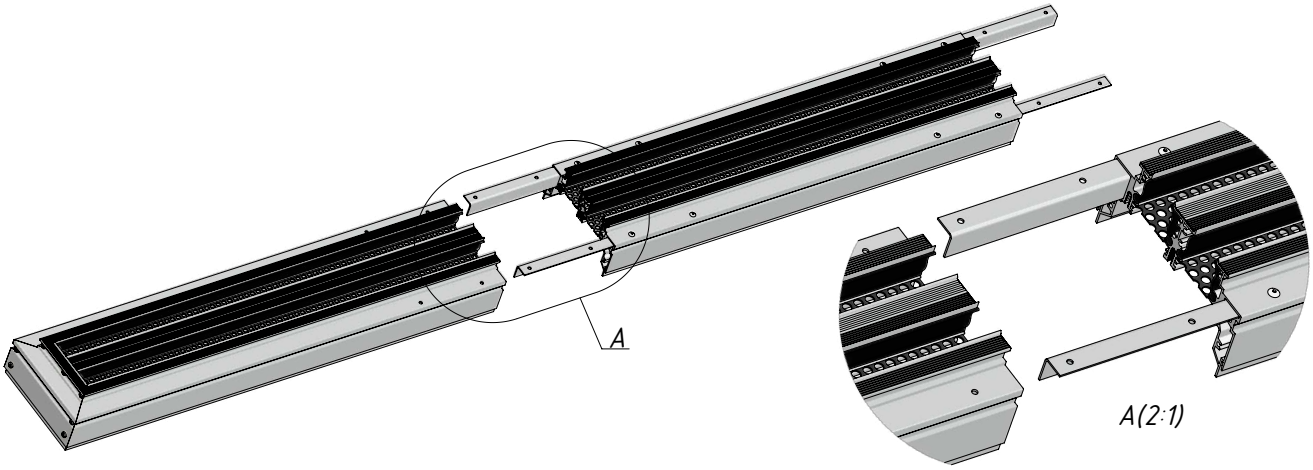

Производитель имеет право без предварительного уведомления вносить в изделие изменения, которые не ухудшают его технические характеристики, а являются результатом работ по усовершенствованию его конструкции или технологии производства.

Монтаж диффузора под 1 слой ГКЛ 12.5 см

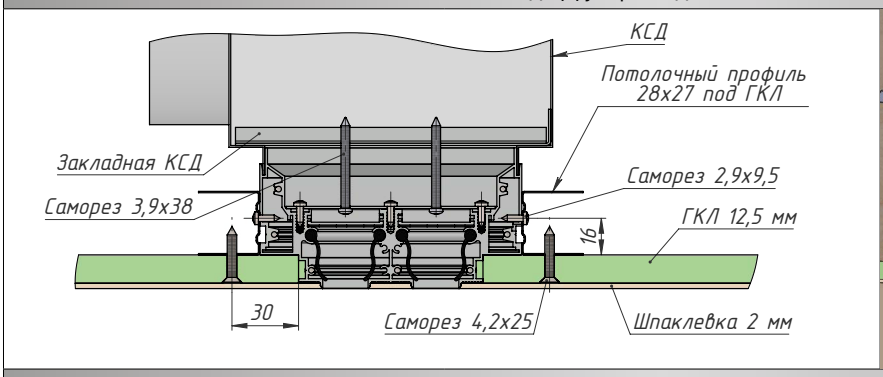

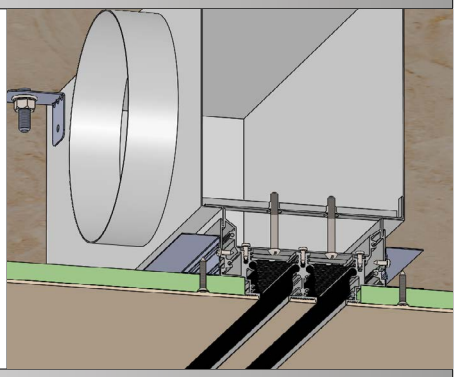

Монтаж диффузора под 2 слоя ГКЛ по 12.5 см

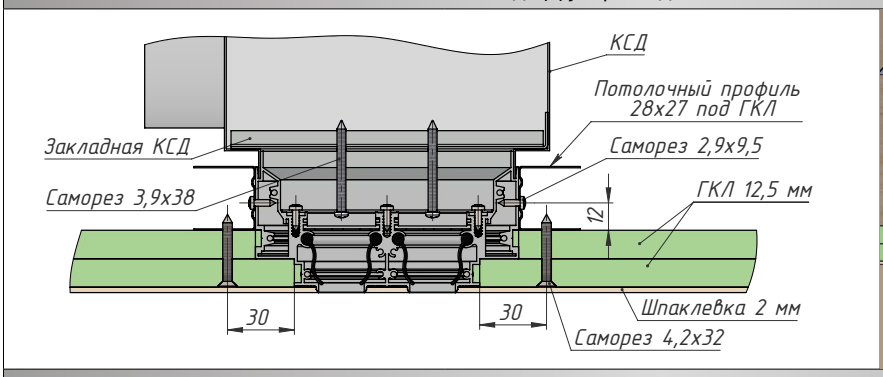

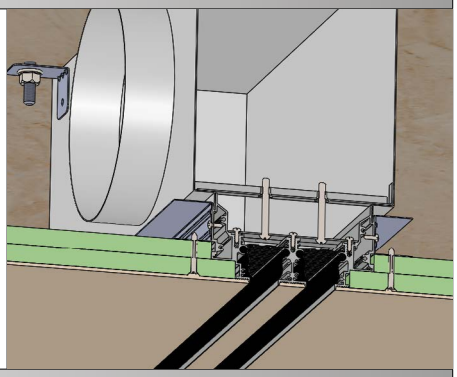

Поэтапный монтаж

1. Установка КСД	2. Монтаж потолочного профиля	3. Установка ГКЛ
До монтажа подвесных потолков установить на потолке камеру статического давления с решеткой. Для этого в потолке вбиваются анкера и вкручиваются шпильки.	К решетке монтируется потолочный профиль и монтируется ГКЛ.	К потолочному профилю устанавливается гипсокартон. Предусмотрен монтаж с одним и двумя слоями ГКЛ по 12,5 мм.

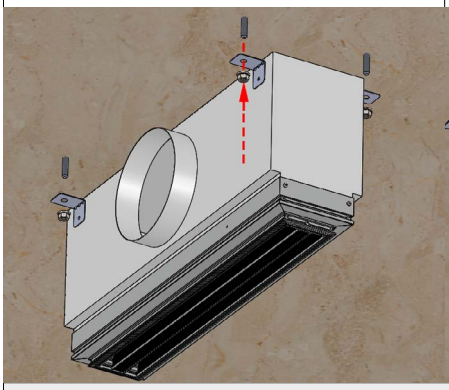

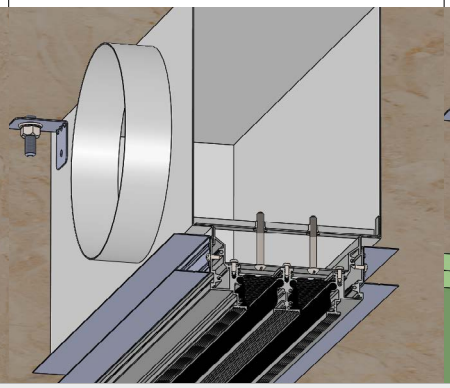

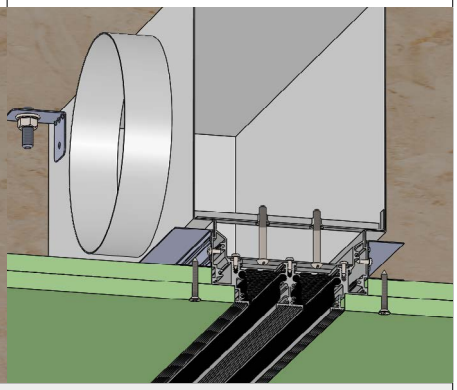

4. Финишная отделка: шпаклевка и покраска

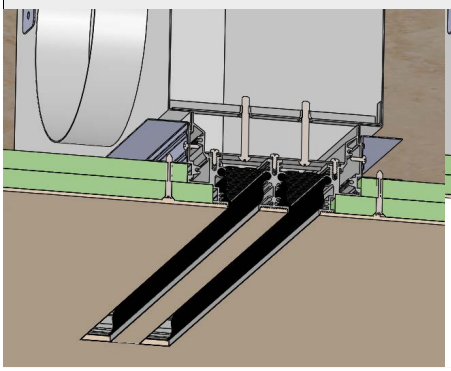

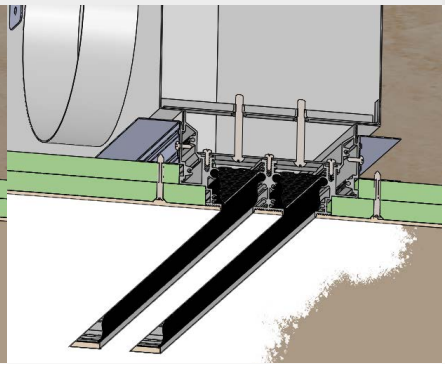

Производитель имеет право без предварительного уведомления вносить в изделие изменения, которые не ухудшают его технические характеристики, а являются результатом работ по усовершенствованию его конструкции или технологии производства.

ТАБЛИЦЫ БЫСТРОГО ПОДБОРА ДИФФУЗОРА VL (1 ЩЕЛЬ, A=1000 ММ)

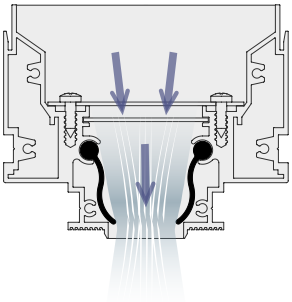

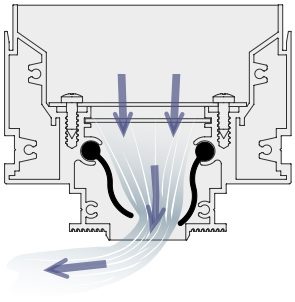

Максимальные показатели производительности диффузора VL с выравнивателем потока воздуха и КСД в зависимости от генерируемого шума

Высота щели	øD, мм	$F_{жс}$, м^2	Уровень шума менее 20 дБ(А)				Уровень шума 25 дБ(А)				Уровень шума 35 дБ(А)				Уровень шума 45 дБ(А)			
			L_0, м^3/ч	ΔP, Па	Дальнобойность, м. при V_x, м/с		L_0, м^3/ч	ΔP, Па	Дальнобойность, м. при V_x, м/с		L_0, м^3/ч	ΔP, Па	Дальнобойность, м. при V_x, м/с		L_0, м^3/ч	ΔP, Па	Дальнобойность, м. при V_x, м/с	
					0,2	0,5			0,2	0,5			0,2	0,5			0,2	0,5
Вертикальная струя																		
VL-1-20	160	0,012	100	10	3,5	< 1	170	29,5	9,5	< 1	220	45,3	13,2	2,7	300	75,1	18	5,7
VL-1-30	160	0,016	150	9	6,1	< 1	210	20,9	11,8	< 1	280	36,3	15,3	3,7	390	65,6	20,6	7,2
VL-1-40	200	0,020	150	4,8	6,1	< 1	220	16,9	12,3	< 1	290	30,3	15,7	2,4	410	57	21,7	8
VL-1-50	200	0,024	200	8,3	10,8	< 1	260	16,8	13,5	< 1	340	29,2	17,2	3,2	470	52,7	23	9,3
VL-1-60	250	0,028	200	1,5	8,2	< 1	390	21,2	17	4	510	35,4	22,5	8,5	690	60,1	30,8	11,3
VL-1-70	250	0,032	300	5,2	12,8	< 1	430	17,3	18,8	4,3	580	33,1	25,6	9,2	780	57,9	34,8	14,1
Настилающая струя																		
VL-1-20	160	0,005	60	9	12,5	< 2	90	38	16,7	2,8	120	70,1	20,7	5,5	160	120,1	26,3	9,1
VL-1-30	160	0,010	100	13	14,5	3	140	29,2	20	6,4	180	47,2	25,4	9,8	230	72,6	31	14,1
VL-1-40	200	0,013	100	5,8	14	2	180	26,5	24,8	8,8	230	40,7	30,4	12,5	300	62,9	37	17
VL-1-50	200	0,018	150	12,4	19,8	4,6	220	26,8	28,4	8,8	280	40,4	34	12	400	71,9	45,5	18,2

Характеристики диффузора VL с выравнивателем потока воздуха и КСД в зависимости от скорости подаваемого воздуха

Высота щели	øD, мм	$F_{жс}$, м^2	Данные на 1 м.п.									Длина струи, м					
			при V=1,0 м/с			при V=2,0 м/с			при V=3,0 м/с			при V=1,0 м/с		при V=2,0 м/с		при V=3,0 м/с	
			L_o, м^3/ч	ΔP, Па	L_{wa}, дБ (А)	L_o, м^3/ч	ΔP, Па	L_{wa}, дБ (А)	L_o, м^3/ч	ΔP, Па	L_{wa}, дБ (А)	0,2 м/с	0,5 м/с	0,2 м/с	0,5 м/с	0,2 м/с	0,5 м/с
Вертикальная струя																	
VL-1-20	160	0,012	72,35	4,3	1,2	144,69	17,2	20,2	217,04	38,7	34	1,16	0,17	7,78	0,42	12,85	2,45
VL-1-30	160	0,016	72,35	2,2	0	144,69	8,7	12	217,04	19,6	26	0,39	0,1	6,37	0,31	11,23	0,63
VL-1-40	200	0,020	113,04	4	4,8	226,08	16,3	25,6	339,12	36,8	39,5	0,6	0,13	14,08	0,37	17,35	5,33
VL-1-50	200	0,024	113,04	2,9	6,1	226,08	11,6	20,7	339,12	26,2	35	0,45	0,11	12,1	0,29	17,19	1,99
VL-1-60	250	0,028	176,63	3,8	1,8	353,25	15,3	22,7	529,88	34,2	36	6,39	0,26	15,76	2,78	22,94	8,68
VL-1-70	250	0,032	176,63	2,9	1	353,25	11,4	19	529,88	25,6	32,3	5,27	0,21	15,55	0,82	21,75	7,58
Настилающая струя																	
VL-1-20	160	0,005	72,35	22,6	7,5	144,69	93	44,4	217,04	207,5	59	10	0,83	26,57	6,93	> 30	14,16
VL-1-30	160	0,010	72,35	6,5	7	144,69	26,7	28	217,04	60,2	44	7,02	0,54	24,19	7,26	28,26	11,89
VL-1-40	200	0,013	113,04	8,7	4	226,08	35,6	35	339,12	79,7	48,8	16,13	3,63	28	11,37	> 30	19,47
VL-1-50	200	0,018	113,04	6,2	3,9	226,08	25,2	25,5	339,12	56,2	40	12,14	0,83	27,11	8,87	> 30	17,01

Производитель имеет право без предварительного уведомления вносить в изделие изменения, которые не ухудшают его технические характеристики, а являются результатом работ по усовершенствованию его конструкции или технологии производства.

ТАБЛИЦЫ БЫСТРОГО ПОДБОРА ДИФФУЗОРА VL (2, 3, 4 ЩЕЛИ, A=1000 ММ), ВЕРТИКАЛЬНАЯ СТРУЯ

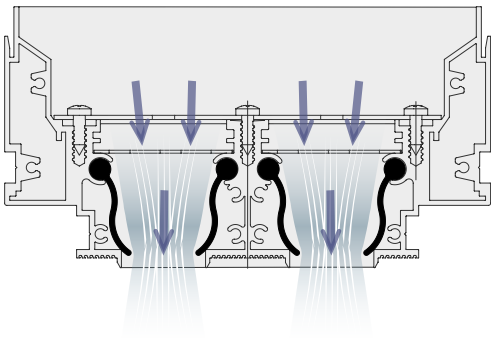

Максимальные показатели производительности диффузора с выравнивателем потока воздуха и КСД в зависимости от генерируемого шума

Высота щели	øD, мм	$F_{жс}$, м²	Уровень шума менее 20 дБ(А)				Уровень шума 25 дБ(А)				Уровень шума 35 дБ(А)				Уровень шума 45 дБ(А)			
			L_0, м³/ч	ΔP, Па	Дальнобойность, м. при V_x, м/с		L_0, м³/ч	ΔP, Па	Дальнобойность, м. при V_x, м/с		L_0, м³/ч	ΔP, Па	Дальнобойность, м. при V_x, м/с		L_0, м³/ч	ΔP, Па	Дальнобойность, м. при V_x, м/с	
					0,2	0,5			0,2	0,5			0,2	0,5			0,2	0,5
Вертикальная струя																		
VL-2-20	200	0,024	200	11,8	8,5	< 1	290	22,7	15,8	< 1	400	38,6	21	5,2	510	59,3	25,8	11,1
VL-2-25	200	0,028	200	7,7	7,9	< 1	320	20,5	16,6	< 1	430	34,3	21,2	4,7	570	57,5	27,1	9,9
VL-2-30	200	0,033	200	4,1	7,3	< 1	370	19	17,5	< 1	490	31,3	22,5	4,2	650	52	29,2	10,9
VL-3-20	200	0,036	300	8,8	13,8	< 1	420	18	17,8	3,4	560	30,3	22,5	8,2	740	49,8	28,5	11,8
VL-3-25	200	0,043	300	6,3	11,5	< 1	430	15,4	15,8	< 1	570	26,6	20,6	5,2	750	43,9	26,7	11,3
VL-3-30	200	0,049	300	4,2	6,9	< 1	440	13,1	11,1	< 1	580	23,2	15,3	3,3	780	40,6	21,4	7,9
VL-4-20	250	0,048	400	7,9	7,1	< 1	600	20,1	10,7	1,7	810	35,1	14,5	3,9	1010	52	18	5,7
VL-4-25	250	0,057	400	5,1	4,8	< 1	600	14,8	11,3	< 1	810	26,6	15,7	2,7	1030	41,3	17,8	6,4
VL-4-30	250	0,065	400	3,6	6	< 1	650	13,5	14,4	< 1	880	24,5	20,3	5,4	1120	38,6	26	10,4

Характеристики диффузора VL с выравнивателем потока воздуха и КСД в зависимости от скорости подаваемого воздуха

Высота щели	øD, мм	$F_{жс}$, м²	Данные на 1 м.п.									Длина струи, м					
			при V=1,0 м/с			при V=2,0 м/с			при V=3,0 м/с			при V=1,0 м/с		при V=2,0 м/с		при V=3,0 м/с	
			L_o, м³/ч	ΔP, Па	L_{wa}, дБ (А)	L_o, м³/ч	ΔP, Па	L_{wa}, дБ (А)	L_o, м³/ч	ΔP, Па	L_{wa}, дБ (А)	0,2 м/с	0,5 м/с	0,2 м/с	0,5 м/с	0,2 м/с	0,5 м/с
Вертикальная струя																	
VL 2-20	200	0,024	113,04	2,8	5	226,08	11,1	16	339,12	25,1	30,3	0,46	0,09	11,63	0,28	17,38	1,9
VL 2-25	200	0,028	113,04	2,2	4,7	226,08	9	12,7	339,12	20,2	27	0,37	0,08	11,16	0,26	17,02	0,64
VL 2-30	200	0,033	113,04	1,5	3,6	226,08	6,1	8,2	339,12	13,8	22,3	0,34	0,07	7,97	0,21	16,05	0,42
VL 3-20	200	0,036	113,04	1,1	3,5	226,08	4,5	5,2	339,12	10	18	0,32	0,05	7,38	0,21	14,74	0,42
VL 3-25	200	0,043	113,04	0,9	2	226,08	3,7	4,5	339,12	8,5	16,3	0,28	0,01	2,78	0,17	12,91	0,33
VL 3-30	200	0,049	113,04	0,7	1,5	226,08	3,1	3,9	339,12	7,3	15,8	0,24	0,005	1,96	0,15	7,75	0,31
VL 4-20	250	0,048	176,63	1,5	0,6	353,25	5,9	6,9	529,88	13,6	22	0,71	0,06	4,97	0,42	9,26	0,84
VL 4-25	250	0,057	176,63	1,1	0	353,25	4,7	6	529,88	10,7	20,8	0,62	0,03	3,39	0,36	9,81	0,72
VL 4-30	250	0,065	176,63	0,9	0	353,25	3,5	4,5	529,88	8	17,9	0,6	0,03	4,22	0,36	10,54	0,7

Производитель имеет право без предварительного уведомления вносить в изделие изменения, которые не ухудшают его технические характеристики, а являются результатом работ по усовершенствованию его конструкции или технологии производства.

ТАБЛИЦЫ БЫСТРОГО ПОДБОРА ДИФФУЗОРА VL (2, 3, 4 ЩЕЛИ, A=1000 ММ), НАСТИЛАЮЩАЯ СТРУЯ

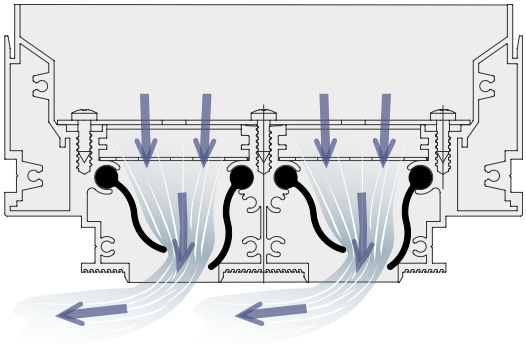

Максимальные показатели производительности диффузора с выравнивателем потока воздуха и КСД в зависимости от генерируемого шума

Высота щели	øD, мм	$F_{жс}$, м²	Уровень шума менее 20 дБ(А)				Уровень шума 25 дБ(А)				Уровень шума 35 дБ(А)				Уровень шума 45 дБ(А)			
			L_0, м³/ч	ΔP, Па	Дальнобойность, м. при V_x, м/с		L_0, м³/ч	ΔP, Па	Дальнобойность, м. при V_x, м/с		L_0, м³/ч	ΔP, Па	Дальнобойность, м. при V_x, м/с		L_0, м³/ч	ΔP, Па	Дальнобойность, м. при V_x, м/с	
					0,2	0,5			0,2	0,5			0,2	0,5			0,2	0,5
Настилающая струя																		
VL-2-20	200	0,006	100	24,1	6,3	< 1	140	48,8	11,3	1,3	180	76,6	16,3	3,1	230	118	22,7	5,4
VL-2-25	200	0,016	100	2,5	4,8	< 1	220	31,8	19	3,9	300	54,3	28,6	7	390	84	39,3	10,5
VL-2-30	200	0,025	200	12,6	16,7	3,2	290	26	27,5	6,6	390	43,6	39,3	10,5	490	63,2	> 50	14,4
VL-3-20	200	0,010	100	7,3	4,8	< 1	180	35,6	14,2	2,4	240	60	21,3	4,7	300	90	28,6	7
VL-3-25	200	0,025	200	10	16,7	4	340	29	33,3	10,5	450	46,2	46,5	15,7	560	65	> 50	20,6
VL-3-30	200	0,038	200	5,1	11,6	1,2	390	21	28,7	7,8	560	41,5	44	13,6	700	60	> 50	18,5
VL-4-20	250	0,014	200	22,3	14,8	3,2	250	34,6	20,5	5,1	360	65,2	33,3	9,3	480	107,5	47	14
VL-4-25	250	0,034	200	5,9	9,3	1	400	23,7	23,8	5,8	580	46,1	36,8	10,2	730	67	47,8	14
VL-4-30	250	0,051	200	2,5	9,3	1	400	13,9	23,8	5,8	580	29,8	36,8	10,2	730	48	47,8	14

Характеристики диффузора VL с выравнивателем потока воздуха и КСД в зависимости от скорости подаваемого воздуха

Высота щели	øD, мм	$F_{жс}$, м²	Данные на 1 м.п.									Длина струи, м					
			при V=1,0 м/с			при V=2,0 м/с			при V=3,0 м/с			при V=1,0 м/с		при V=2,0 м/с		при V=3,0 м/с	
			L_0, м³/ч	ΔP, Па	L_{wa}, дБ (А)	L_0, м³/ч	ΔP, Па	L_{wa}, дБ (А)	L_0, м³/ч	ΔP, Па	L_{wa}, дБ (А)	0,2 м/с	0,5 м/с	0,2 м/с	0,5 м/с	0,2 м/с	0,5 м/с
Настилающая струя																	
VL 2-20	200	0,006	113,04	31,9	6	226,08	114,4	44	339,12	246	60	7,9	< 1	22	5,2	36,2	10,5
VL 2-25	200	0,016	113,04	5,5	5	226,08	33,4	26	339,12	66,8	36,9	6,2	< 1	19,8	4,2	33,3	8,5
VL 2-30	200	0,025	113,04	1,2	4,3	226,08	16,3	9,5	339,12	34,5	28,4	6,2	< 1	19,8	4,2	33,3	8,5
VL 3-20	200	0,010	113,04	11,6	2,9	226,08	54,3	32,8	339,12	114,4	48,9	6,2	< 1	19,8	4,2	33,3	8,5
VL 3-25	200	0,025	113,04	0,7	2,3	226,08	12,8	9,2	339,12	29	25	6,2	< 1	19,8	5,2	33,3	10,5
VL 3-30	200	0,038	113,04	0,1	0	226,08	7	4,7	339,12	16	16	3,8	< 1	14	2,1	24,2	6
VL 4-20	250	0,014	176,63	16,8	3,5	353,25	63	33	529,88	130,4	50,5	12	2,3	32,6	9,1	37,7	15,9
VL 4-25	250	0,034	176,63	4,3	1,5	353,25	18,8	22	529,88	39,5	34	7,5	< 1	20,4	4,7	33,5	9
VL 4-30	250	0,051	176,63	1,5	0	353,25	10,7	21	529,88	24,7	33	7,5	< 1	20,4	4,7	33,5	9

Производитель имеет право без предварительного уведомления вносить в изделие изменения, которые не ухудшают его технические характеристики, а являются результатом работ по усовершенствованию его конструкции или технологии производства.

Графики аэродинамических и акустических характеристик диффузора VL (A=1000 мм) в зависимости **от объема** подаваемого воздуха, **вертикальная струя**

Потеря давления (Pa)

Уровень акустической мощности(Db)

Дальнобойность струи при 0,2 м/с (м)

Дальнобойность струи при 0,5 м/с (м)

VL-1-20

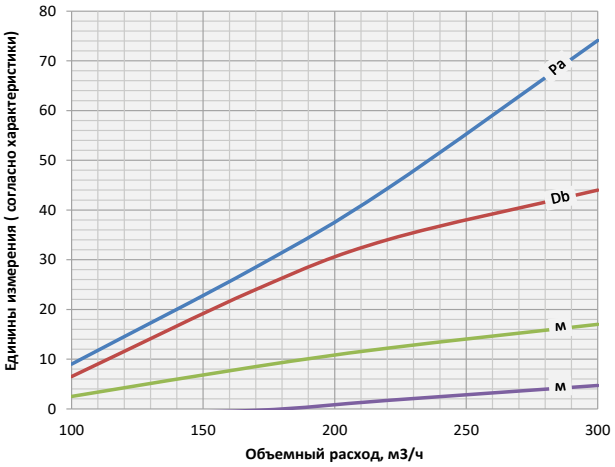

VL-1-30

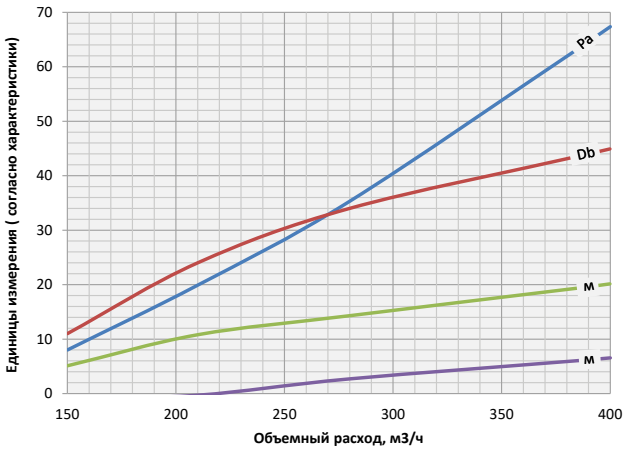

VL-1-40

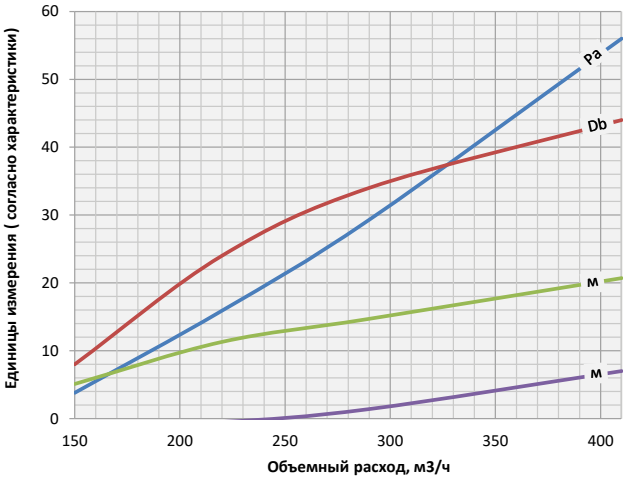

VL-1-50

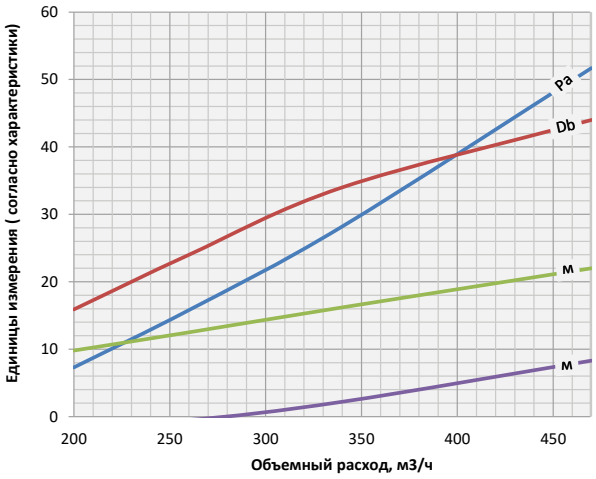

VL-1-60

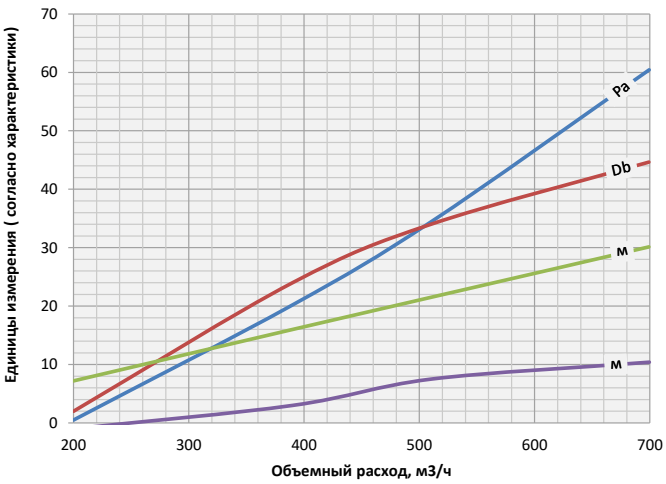

VL-1-70

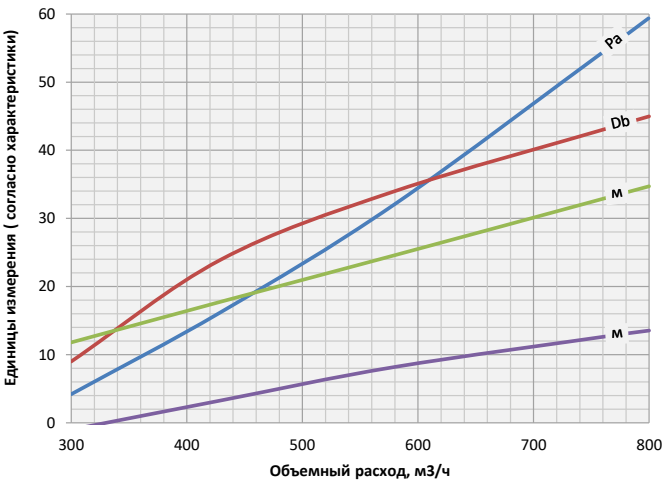

Производитель имеет право без предварительного уведомления вносить в изделие изменения, которые не ухудшают его технические характеристики, а являются результатом работ по усовершенствованию его конструкции или технологии производства.

Графики аэродинамических и акустических характеристик диффузора VL (A=1000 мм) в зависимости **от объема** подаваемого воздуха, **вертикальная струя**

Потеря давления (Pa)

Уровень акустической мощности(Db)

Дальнобойность струи при 0,2 м/с (м)

Дальнобойность струи при 0,5 м/с (м)

VL-2-20

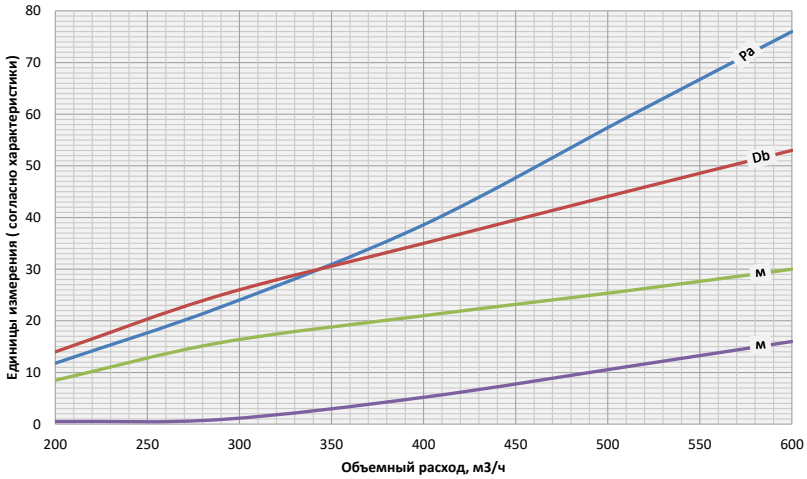

VL-2-25

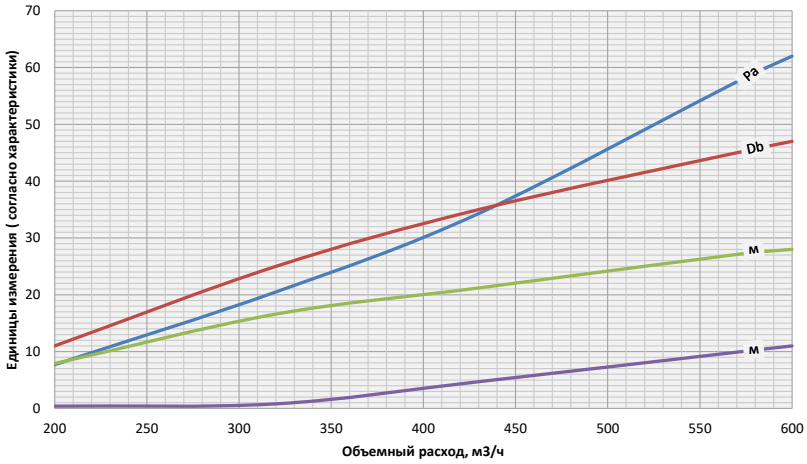

VL-2-30

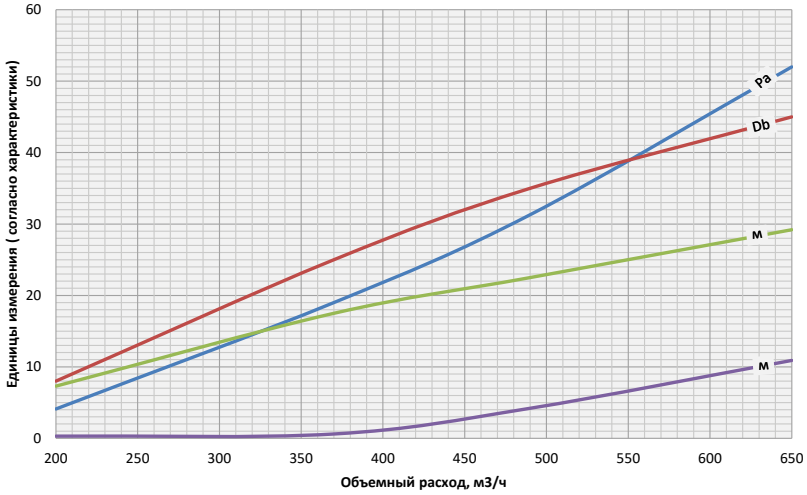

Производитель имеет право без предварительного уведомления вносить в изделие изменения, которые не ухудшают его технические характеристики, а являются результатом работ по усовершенствованию его конструкции или технологии производства.

Графики аэродинамических и акустических характеристик диффузора VL (A=1000 мм) в зависимости **от объема** подаваемого воздуха, **вертикальная струя**

Потеря давления (Pa)

Уровень акустической мощности(Db)

Дальнобойность струи при 0,2 м/с (м)

Дальнобойность струи при 0,5 м/с (м)

VL-3-20

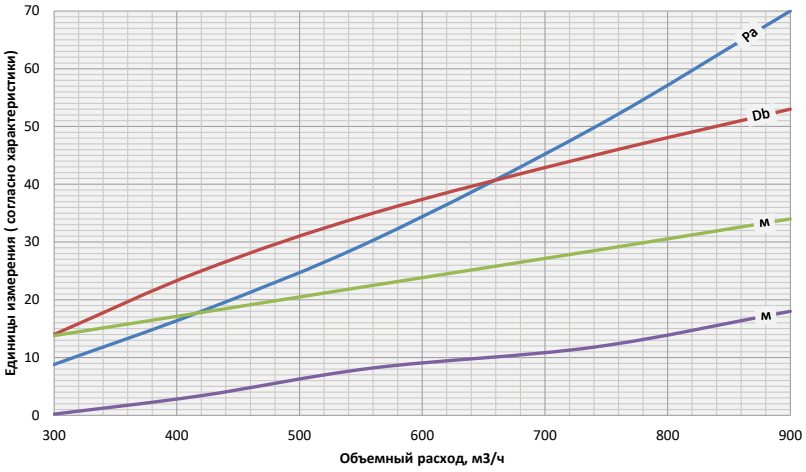

VL-3-25

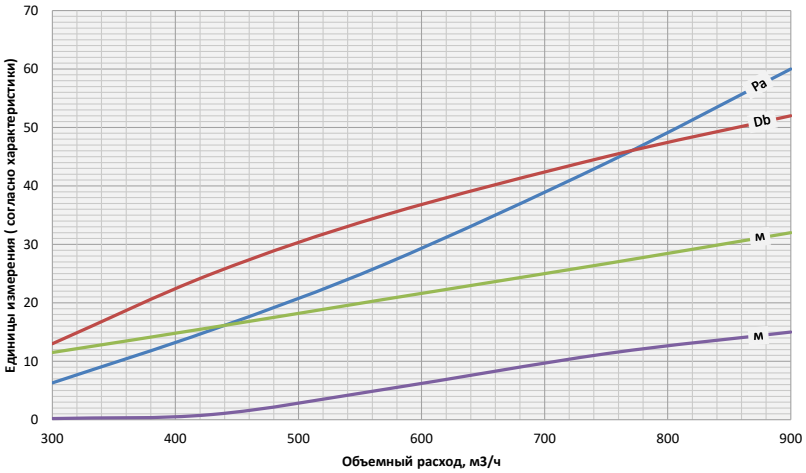

VL-3-30

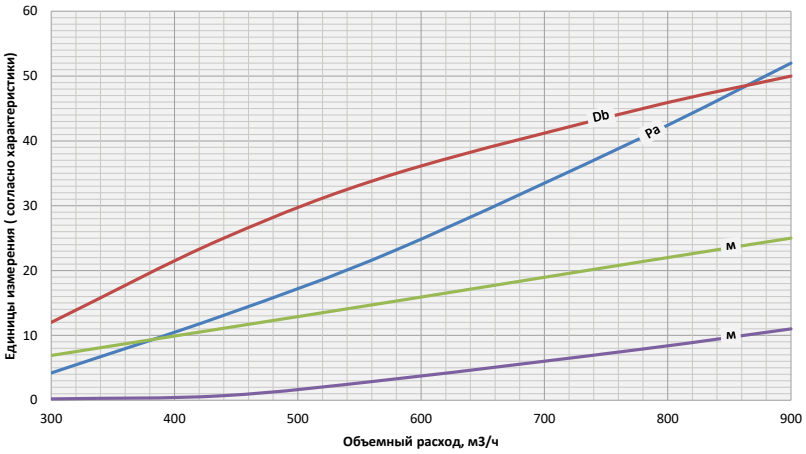

Производитель имеет право без предварительного уведомления вносить в изделие изменения, которые не ухудшают его технические характеристики, а являются результатом работ по усовершенствованию его конструкции или технологии производства.

Графики аэродинамических и акустических характеристик диффузора VL (A=1000 мм) в зависимости **от объема** подаваемого воздуха, **вертикальная струя**

Потеря давления (Pa)

Уровень акустической мощности(Db)

Дальнобойность струи при 0,2 м/с (м)

Дальнобойность струи при 0,5 м/с (м)

VL-4-20

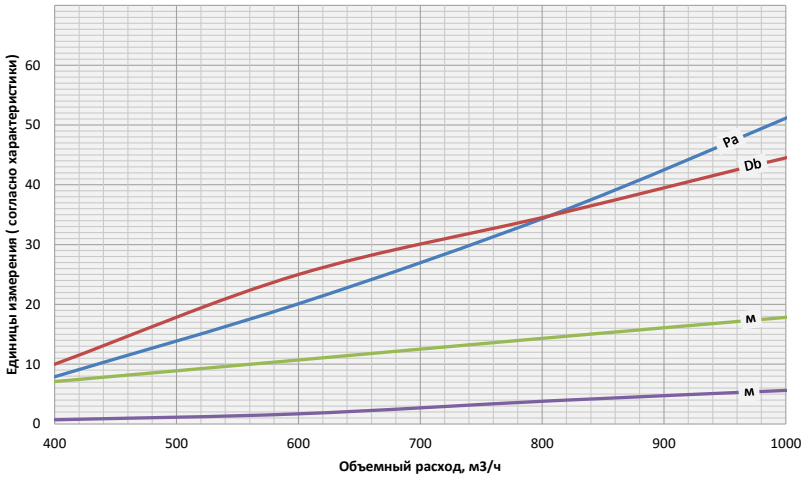

VL-4-25

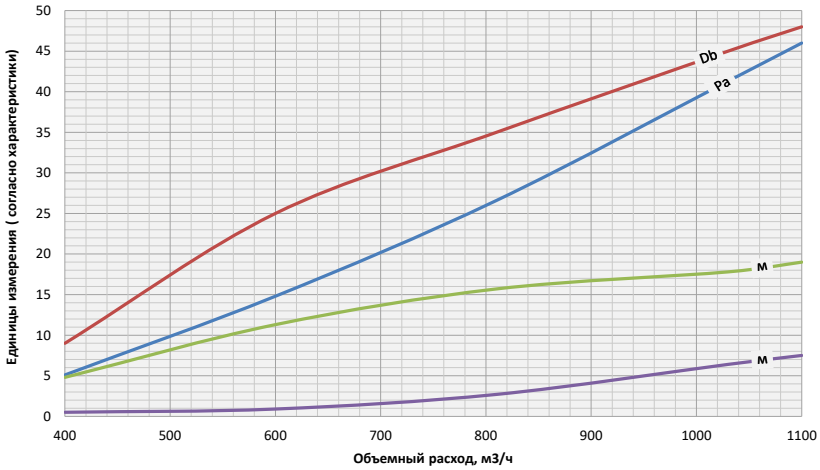

VL-4-30

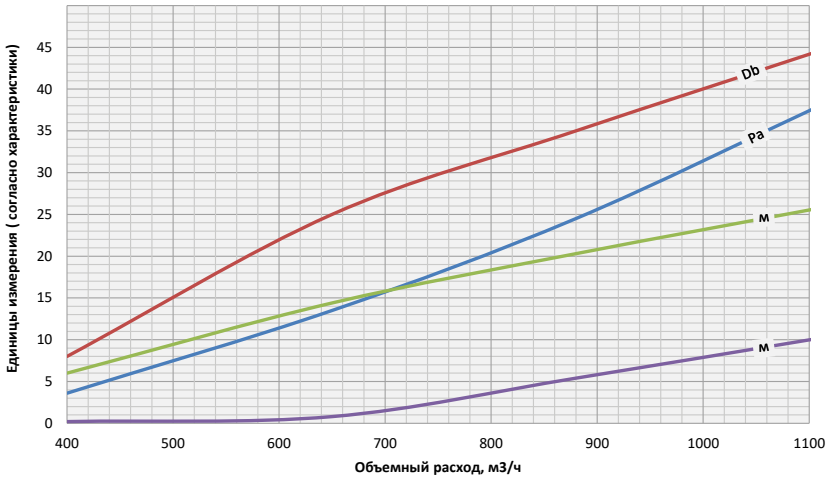

Производитель имеет право без предварительного уведомления вносить в изделие изменения, которые не ухудшают его технические характеристики, а являются результатом работ по усовершенствованию его конструкции или технологии производства.

Графики аэродинамических и акустических характеристик диффузора VL (A=1000 мм) в зависимости **от объема** подаваемого воздуха, **настилающая струя**

Потеря давления (Pa)

Уровень акустической мощности(Db)

Дальнобойность струи при 0,2 м/с (м)

Дальнобойность струи при 0,5 м/с (м)

VL-1-20

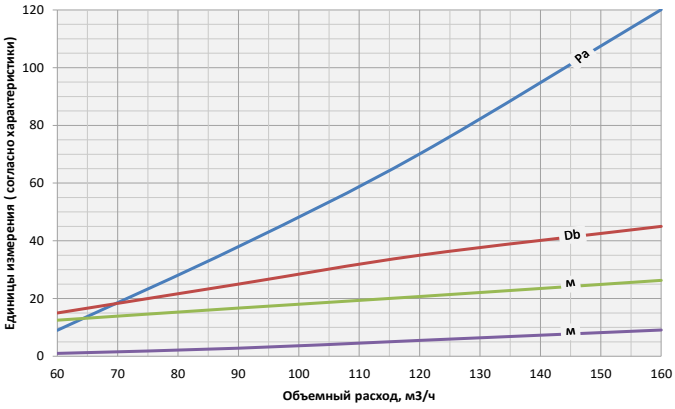

VL-1-30

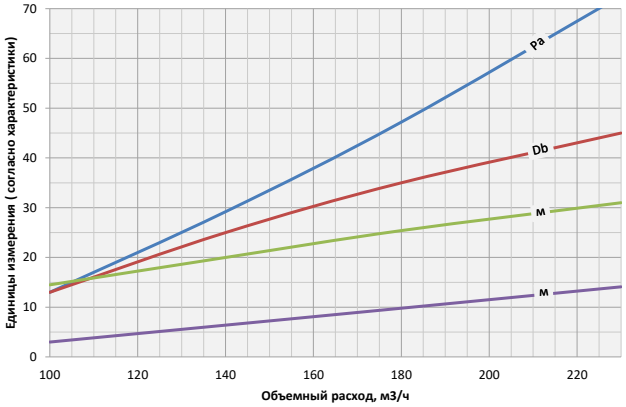

VL-1-40

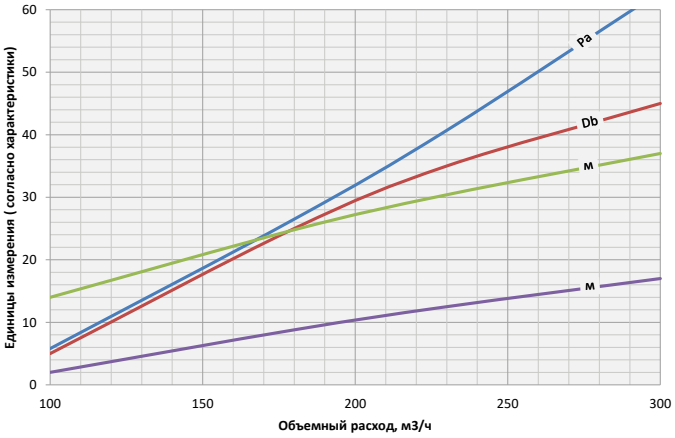

VL-1-50

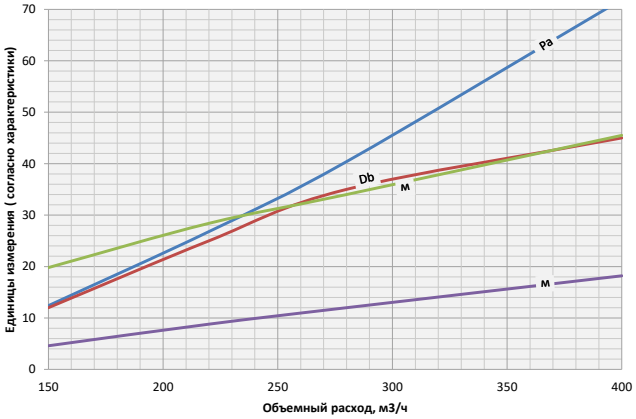

Производитель имеет право без предварительного уведомления вносить в изделие изменения, которые не ухудшают его технические характеристики, а являются результатом работ по усовершенствованию его конструкции или технологии производства.

Графики аэродинамических и акустических характеристик диффузора VL (A=1000 мм) в зависимости **от объема** подаваемого воздуха, **настилающая струя**

Потеря давления (Pa)

Уровень акустической мощности(Db)

Дальнобойность струи при 0,2 м/с (м)

Дальнобойность струи при 0,5 м/с (м)

VL-2-20

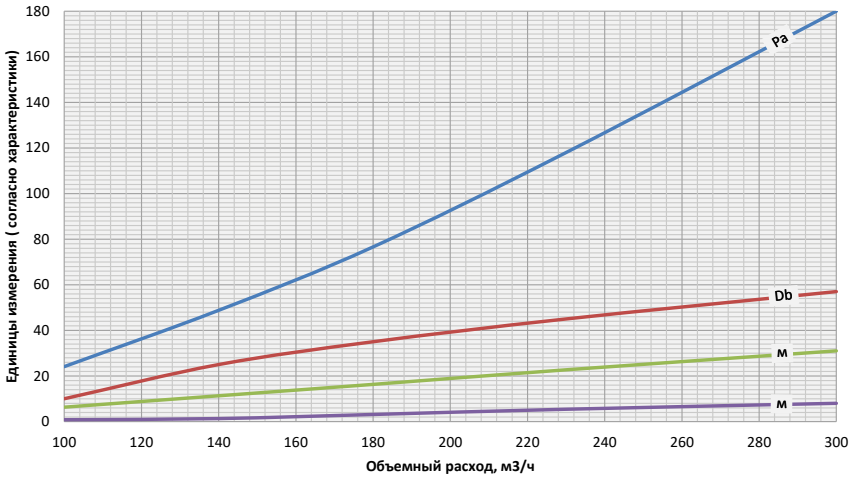

VL-2-25

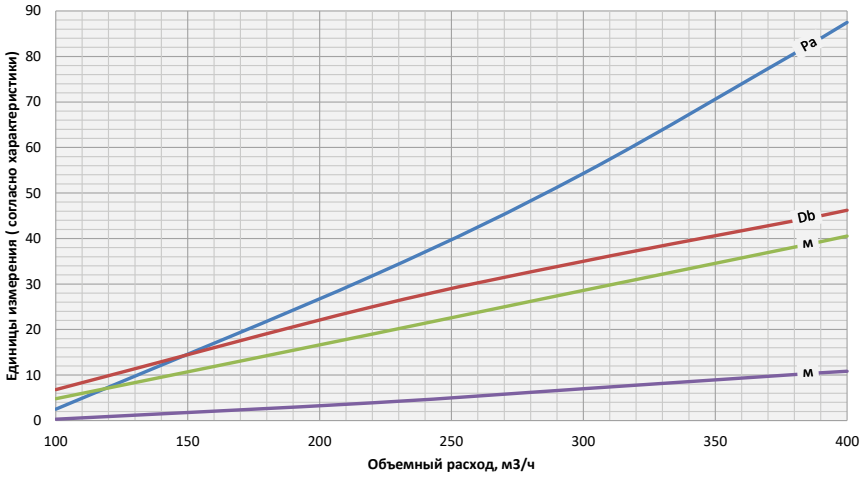

VL-2-30

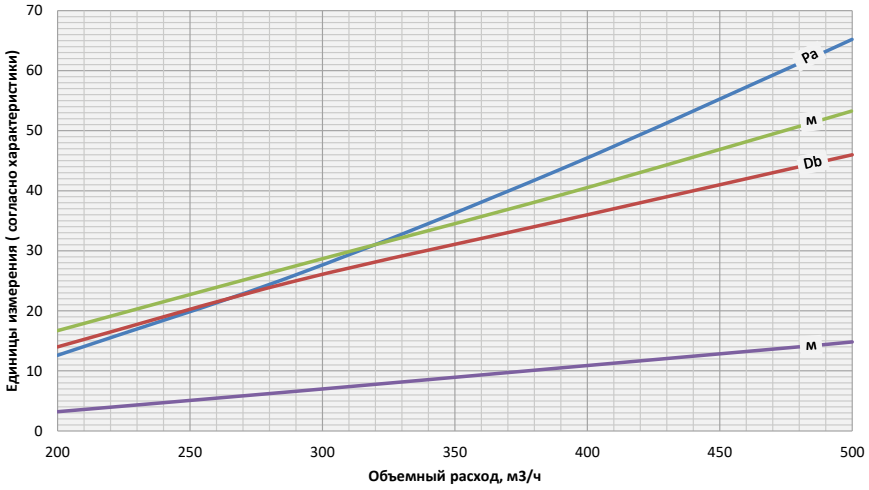

Производитель имеет право без предварительного уведомления вносить в изделие изменения, которые не ухудшают его технические характеристики, а являются результатом работ по усовершенствованию его конструкции или технологии производства.

Графики аэродинамических и акустических характеристик диффузора VL (A=1000 мм) в зависимости **от объема** подаваемого воздуха, **настилающая струя**

Потеря давления (Pa)

Уровень акустической мощности(Db)

Дальнобойность струи при 0,2 м/с (м)

Дальнобойность струи при 0,5 м/с (м)

VL-3-20

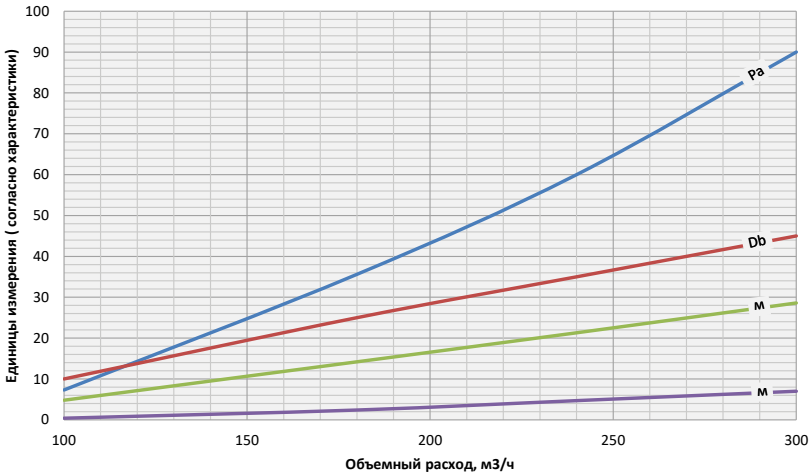

VL-3-25

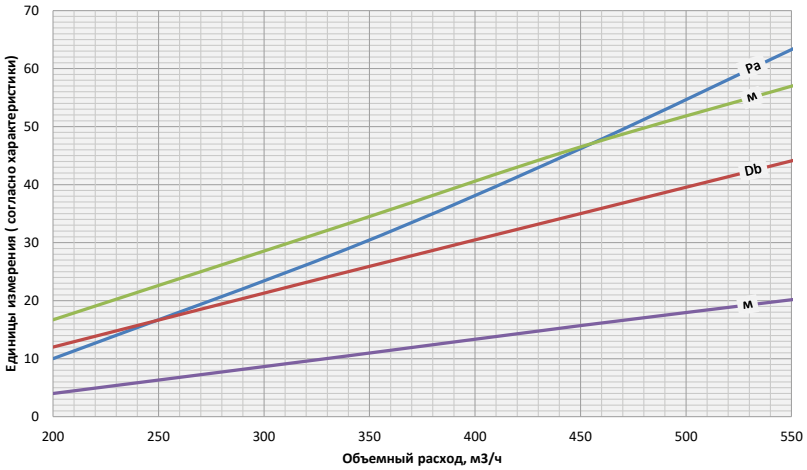

VL-3-30

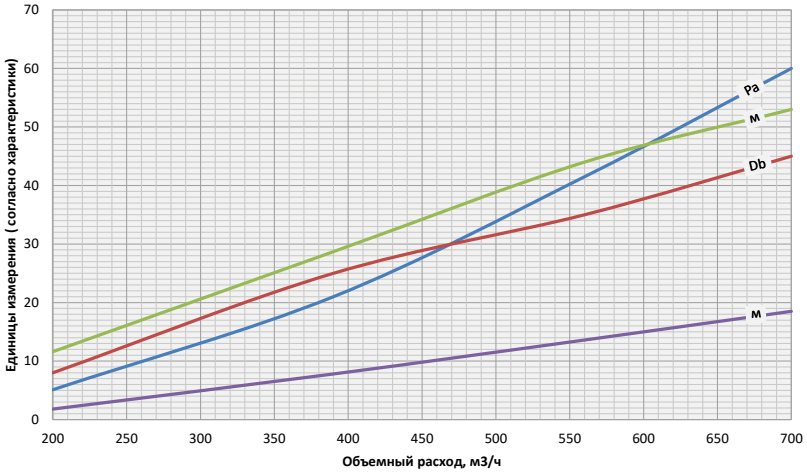

Производитель имеет право без предварительного уведомления вносить в изделие изменения, которые не ухудшают его технические характеристики, а являются результатом работ по усовершенствованию его конструкции или технологии производства.

Графики аэродинамических и акустических характеристик диффузора VL (A=1000 мм) в зависимости **от объема** подаваемого воздуха, **настилающая струя**

Потеря давления (Pa)

Уровень акустической мощности(Db)

Дальнобойность струи при 0,2 м/с (м)

Дальнобойность струи при 0,5 м/с (м)

VL-4-20

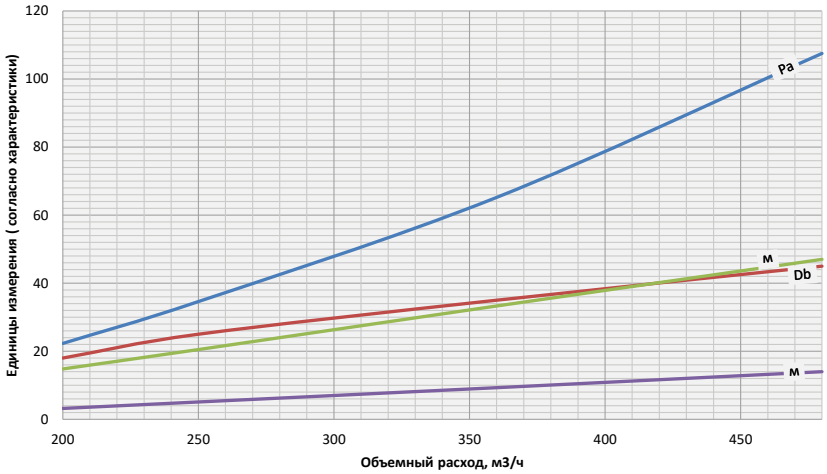

VL-4-25

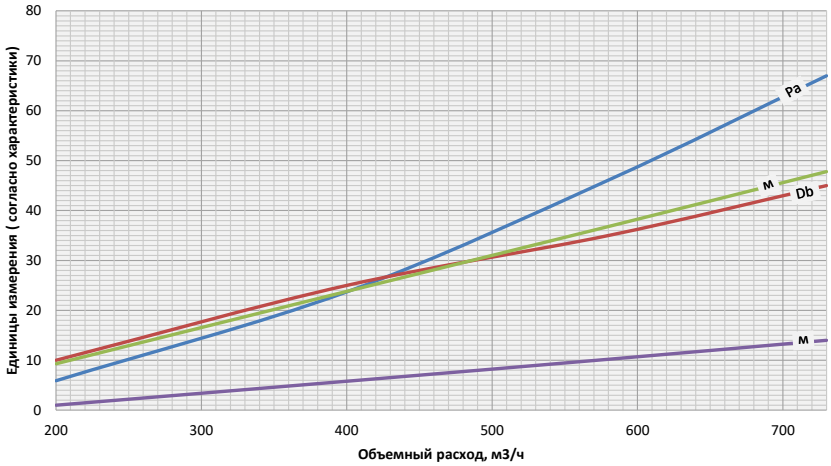

VL-4-30

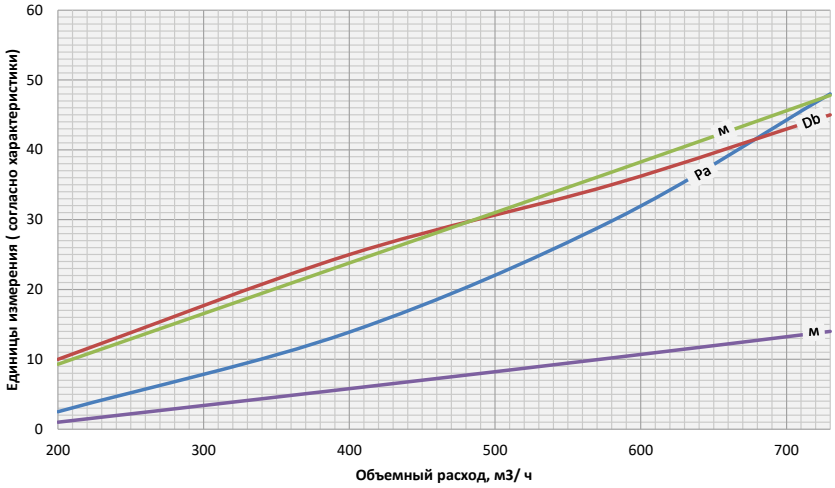

Производитель имеет право без предварительного уведомления вносить в изделие изменения, которые не ухудшают его технические характеристики, а являются результатом работ по усовершенствованию его конструкции или технологии производства.

Графики аэродинамических и акустических характеристик диффузора VL (A=1000 мм) в зависимости **от скорости** воздуха в воздуховоде, **вертикальная струя**

Потеря давления (Pa)

Уровень акустической мощности(Db)

Дальнобойность струи при 0,2 м/с (м)

Дальнобойность струи при 0,5 м/с (м)

VL-1-20

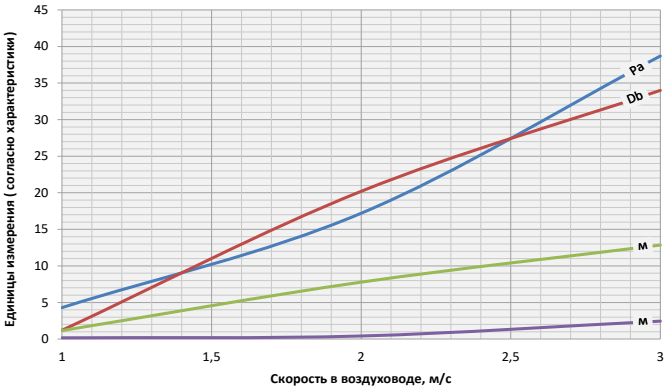

VL-1-30

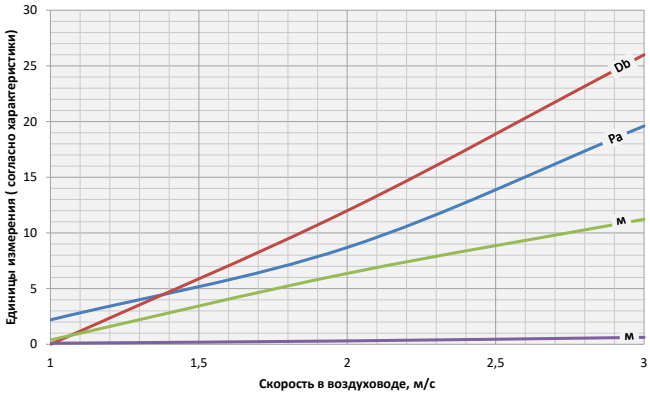

VL-1-40

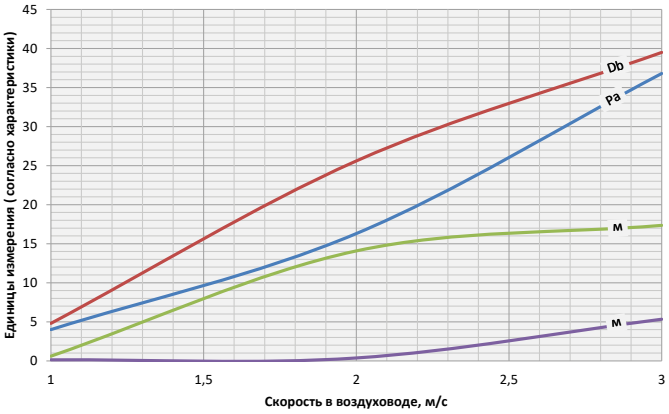

VL-1-50

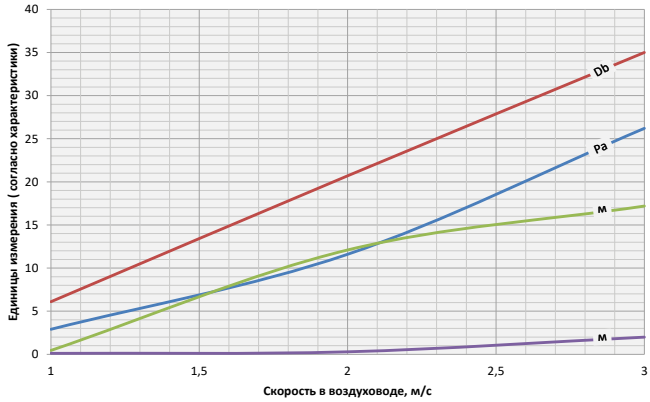

VL-1-60

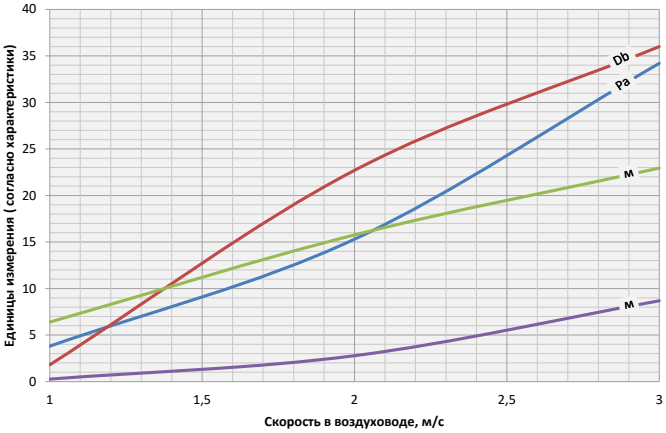

VL-1-70

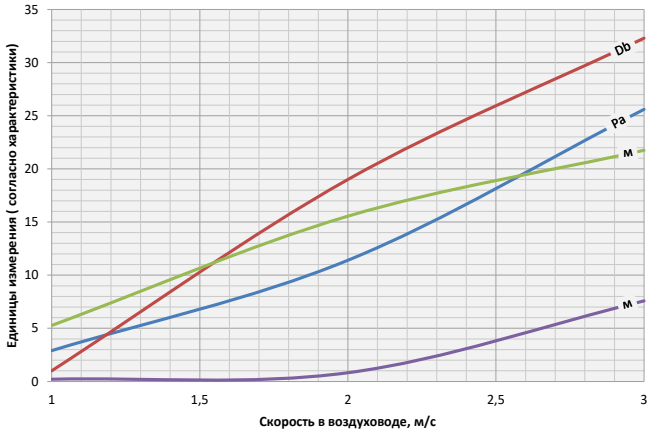

Производитель имеет право без предварительного уведомления вносить в изделие изменения, которые не ухудшают его технические характеристики, а являются результатом работ по усовершенствованию его конструкции или технологии производства.

Графики аэродинамических и акустических характеристик диффузора VL (A=1000 мм) в зависимости **от скорости** воздуха в воздуховоде, **вертикальная струя**

Потеря давления (Pa)

Уровень акустической мощности(Db)

Дальнобойность струи при 0,2 м/с (м)

Дальнобойность струи при 0,5 м/с (м)

VL-2-20

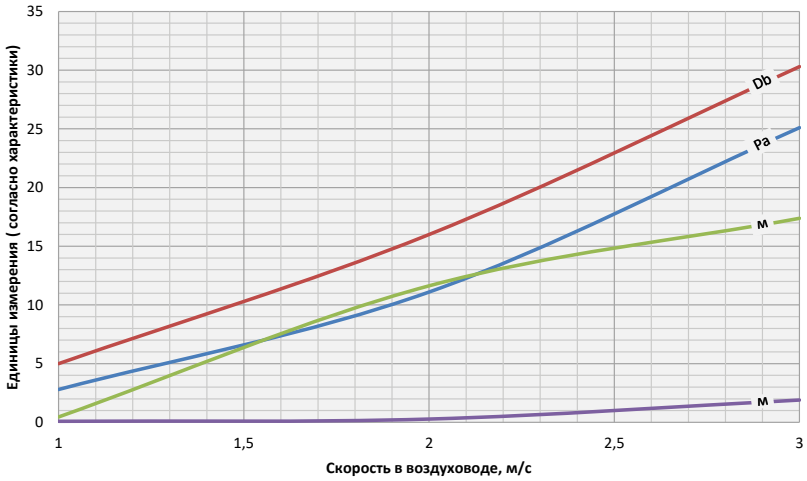

VL-2-25

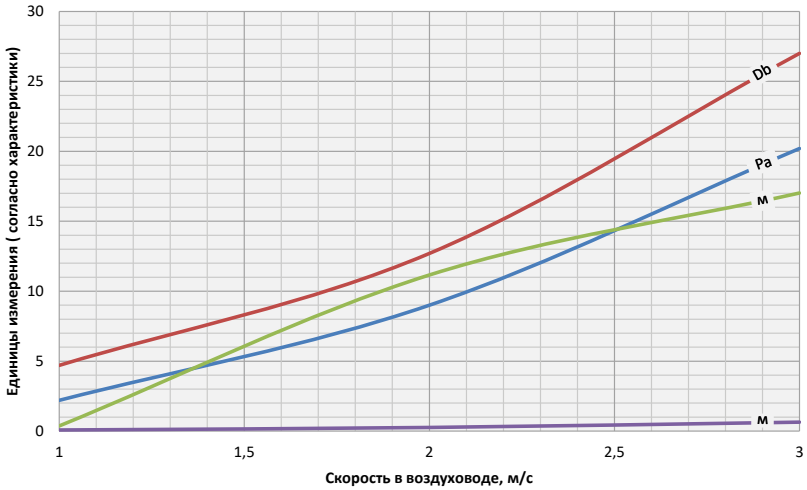

VL-2-30

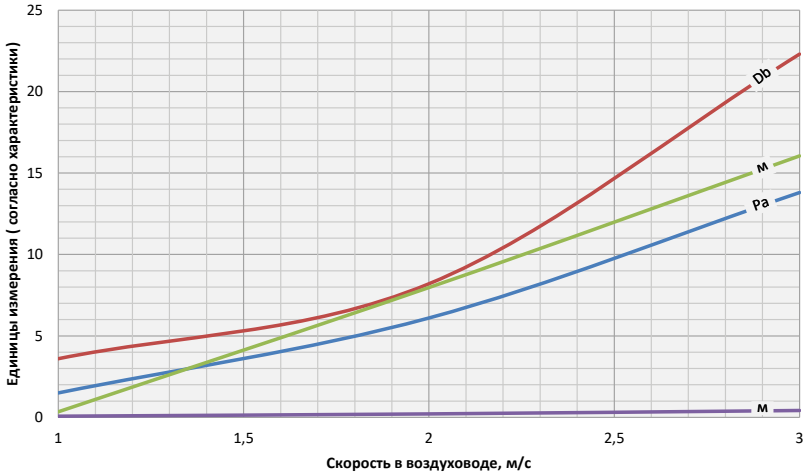

Производитель имеет право без предварительного уведомления вносить в изделие изменения, которые не ухудшают его технические характеристики, а являются результатом работ по усовершенствованию его конструкции или технологии производства.

Графики аэродинамических и акустических характеристик диффузора VL (A=1000 мм) в зависимости **от скорости** воздуха в воздуховоде, **вертикальная струя**

Потеря давления (Pa)

Уровень акустической мощности(Db)

Дальнобойность струи при 0,2 м/с (м)

Дальнобойность струи при 0,5 м/с (м)

VL-3-20

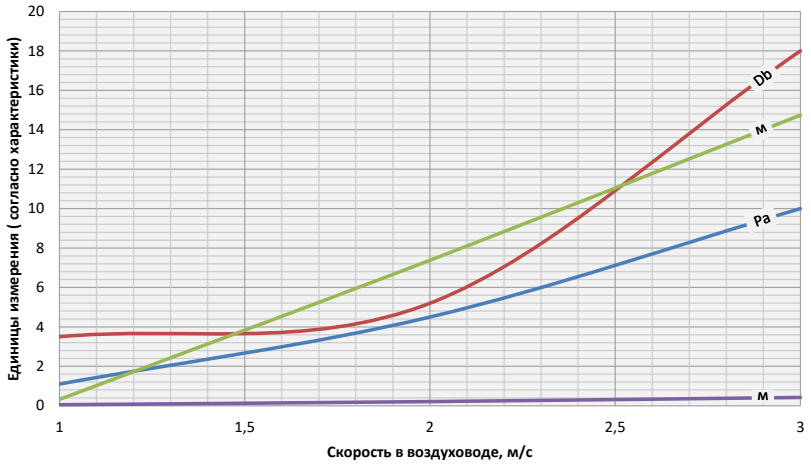

VL-3-25

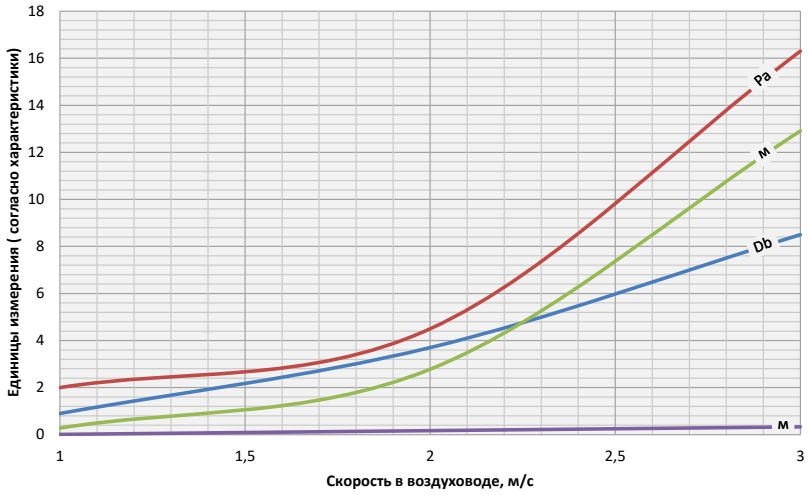

VL-3-30

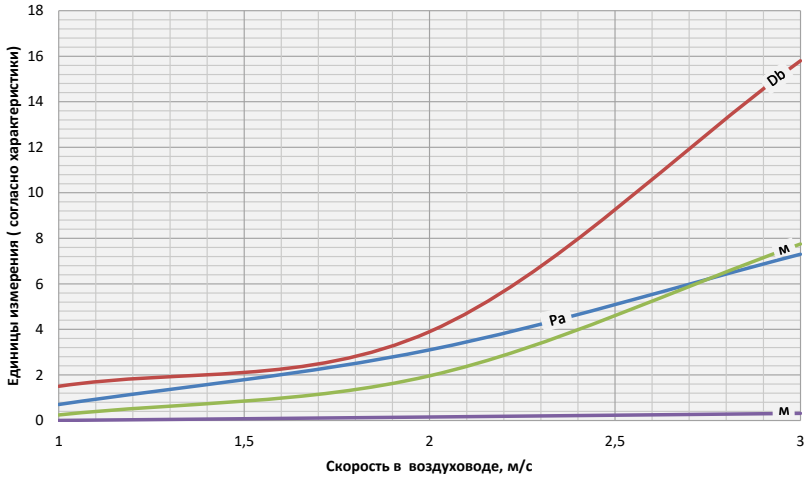

Производитель имеет право без предварительного уведомления вносить в изделие изменения, которые не ухудшают его технические характеристики, а являются результатом работ по усовершенствованию его конструкции или технологии производства.

Графики аэродинамических и акустических характеристик диффузора VL (A=1000 мм) в зависимости **от скорости** воздуха в воздуховоде, **вертикальная струя**

Потеря давления (Pa)

Уровень акустической мощности(Db)

Дальнобойность струи при 0,2 м/с (м)

Дальнобойность струи при 0,5 м/с (м)

VL-4-20

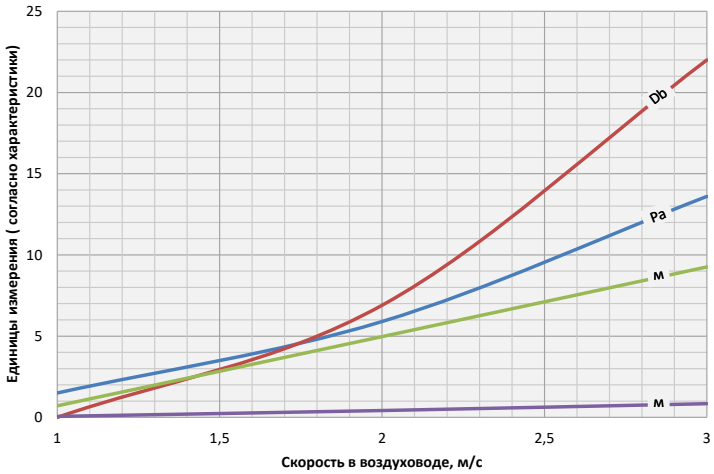

VL-4-25

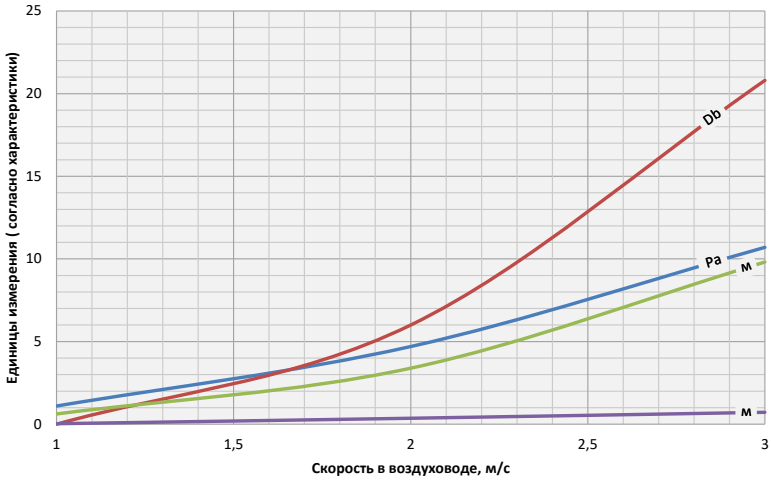

VL-4-30

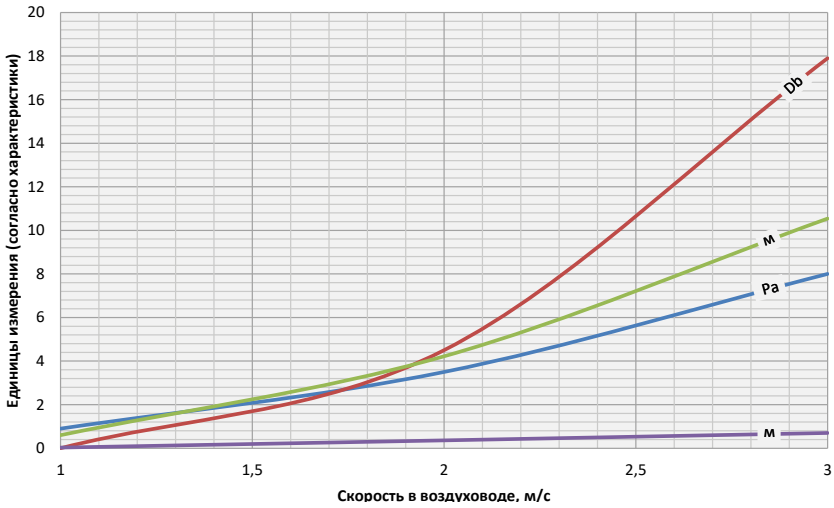

Производитель имеет право без предварительного уведомления вносить в изделие изменения, которые не ухудшают его технические характеристики, а являются результатом работ по усовершенствованию его конструкции или технологии производства.

Графики аэродинамических и акустических характеристик диффузора VL (A=1000 мм) в зависимости **от скорости** воздуха в воздуховоде, **настилающая струя**

Потеря давления (Pa)

Уровень акустической мощности(Db)

Дальнобойность струи при 0,2 м/с (м)

Дальнобойность струи при 0,5 м/с (м)

VL-1-20

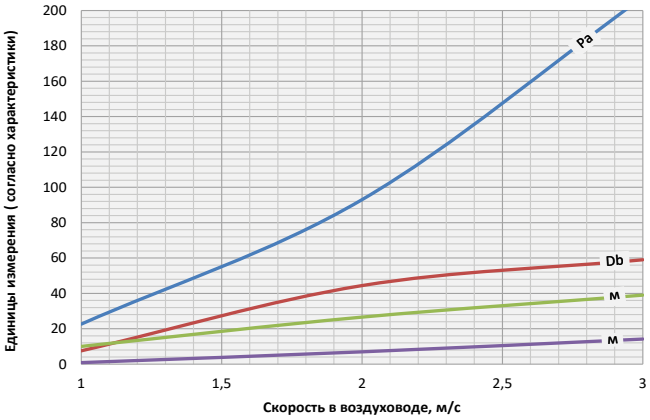

VL-1-30

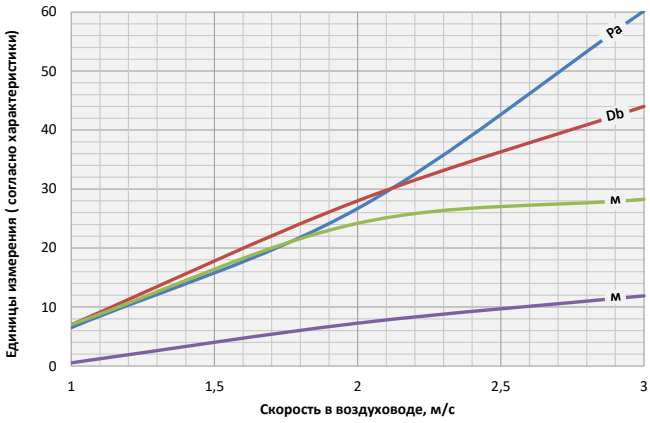

VL-1-40

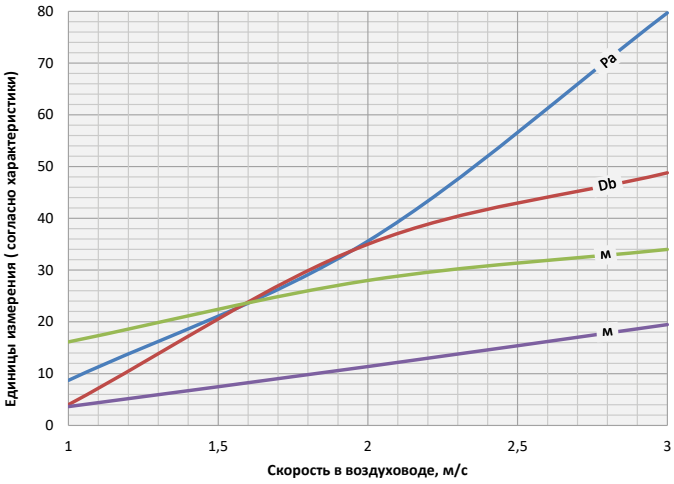

VL-1-50

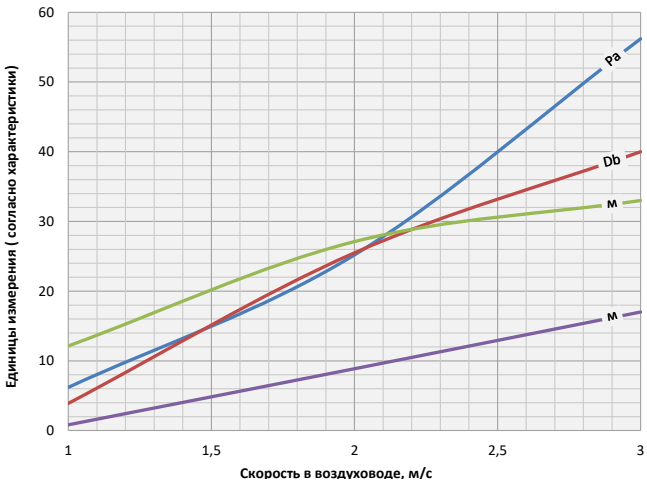

Производитель имеет право без предварительного уведомления вносить в изделие изменения, которые не ухудшают его технические характеристики, а являются результатом работ по усовершенствованию его конструкции или технологии производства.

Графики аэродинамических и акустических характеристик диффузора VL (A=1000 мм) в зависимости **от скорости** воздуха в воздуховоде, **настилающая струя**

Потеря давления (Pa)

Уровень акустической мощности(Db)

Дальнобойность струи при 0,2 м/с (м)

Дальнобойность струи при 0,5 м/с (м)

VL-2-20

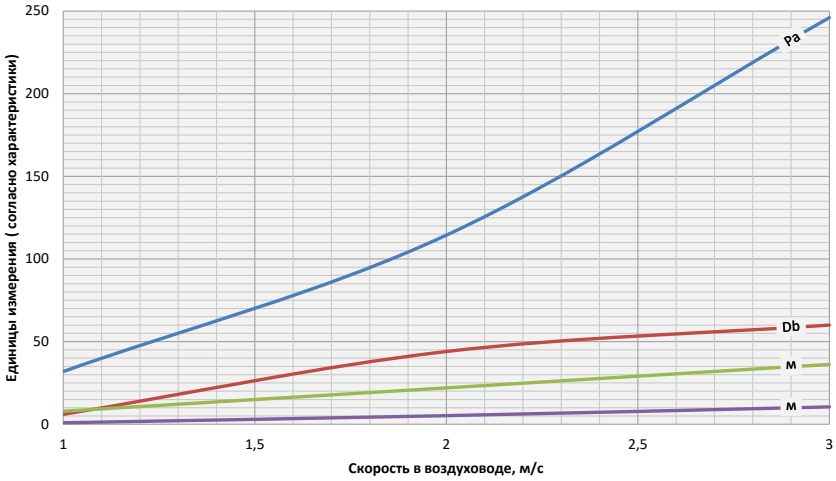

VL-2-25

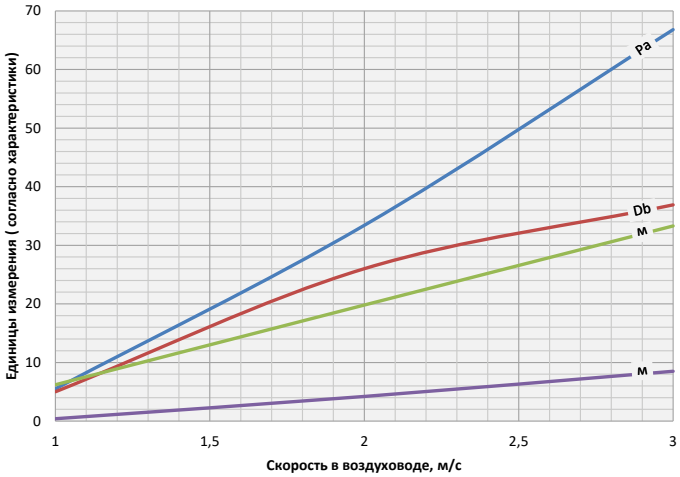

VL-2-30

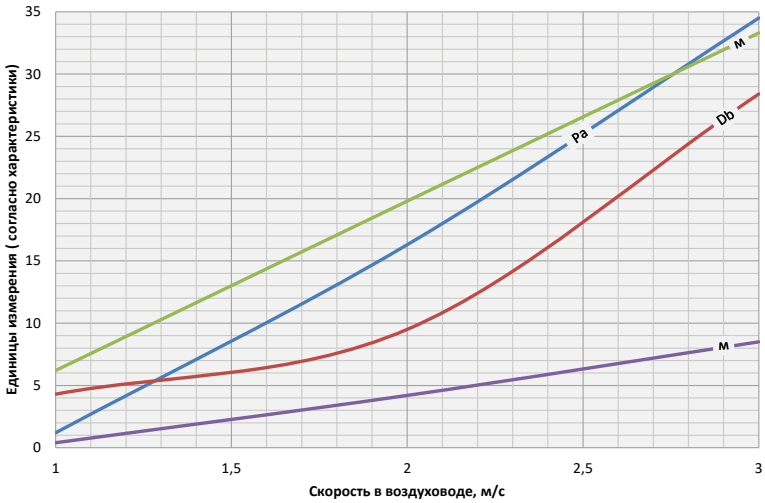

Производитель имеет право без предварительного уведомления вносить в изделие изменения, которые не ухудшают его технические характеристики, а являются результатом работ по усовершенствованию его конструкции или технологии производства.

Графики аэродинамических и акустических характеристик диффузора VL (A=1000 мм) в зависимости **от скорости** воздуха в воздуховоде, **настилающая струя**

Потеря давления (Pa)

Уровень акустической мощности(Db)

Дальнобойность струи при 0,2 м/с (м)

Дальнобойность струи при 0,5 м/с (м)

VL-3-20

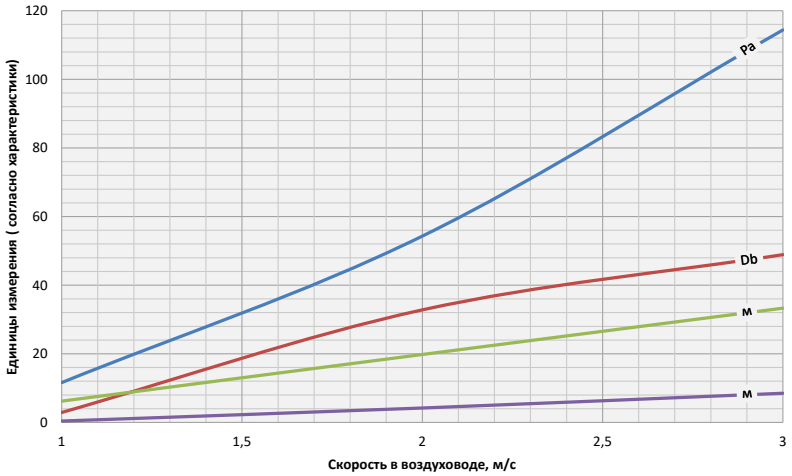

VL-3-25

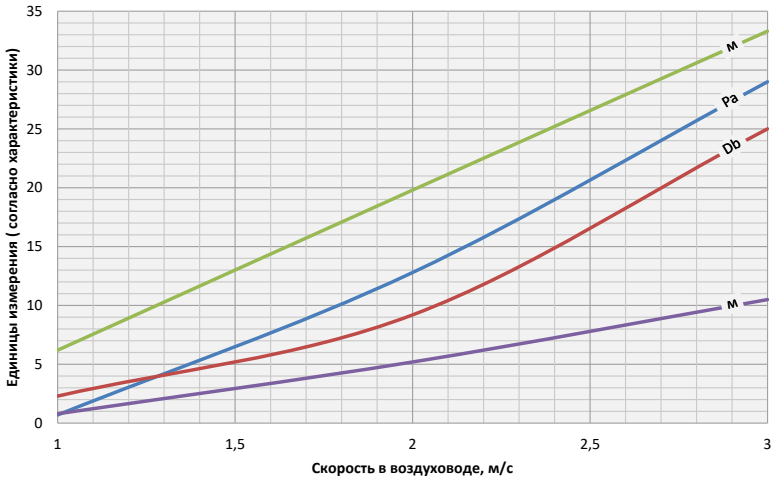

VL-3-30

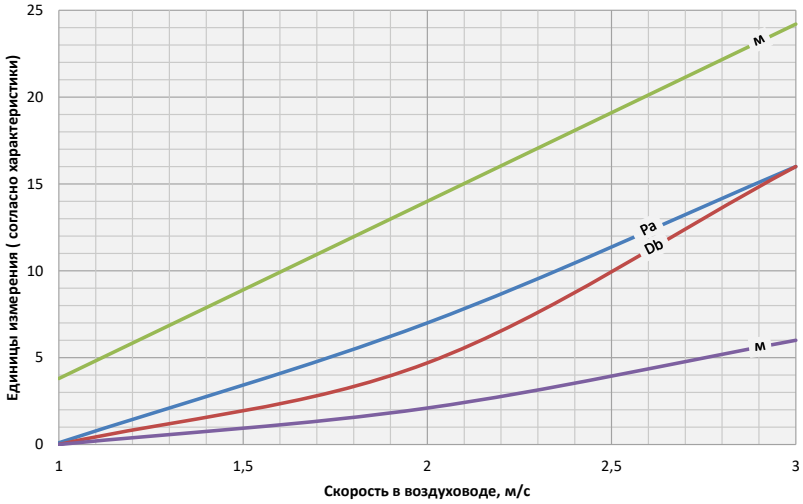

Производитель имеет право без предварительного уведомления вносить в изделие изменения, которые не ухудшают его технические характеристики, а являются результатом работ по усовершенствованию его конструкции или технологии производства.

Графики аэродинамических и акустических характеристик диффузора VL (A=1000 мм) в зависимости **от скорости** воздуха в воздуховоде, **настилающая струя**

Потеря давления (Pa)

Уровень акустической мощности(Db)

Дальнобойность струи при 0,2 м/с (м)

Дальнобойность струи при 0,5 м/с (м)

VL-4-20

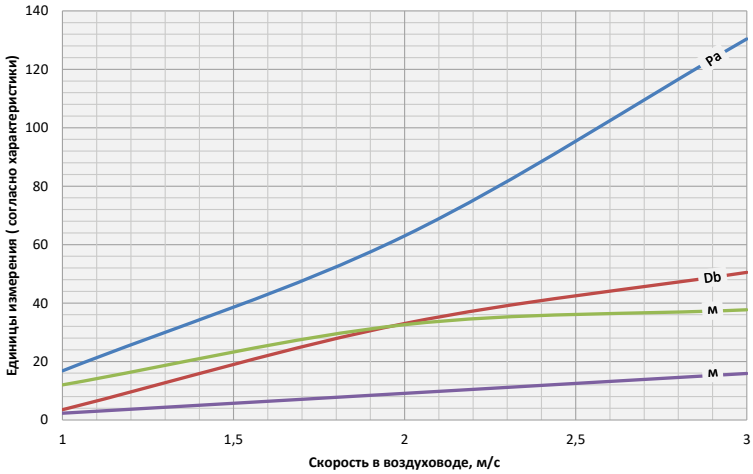

VL-4-25

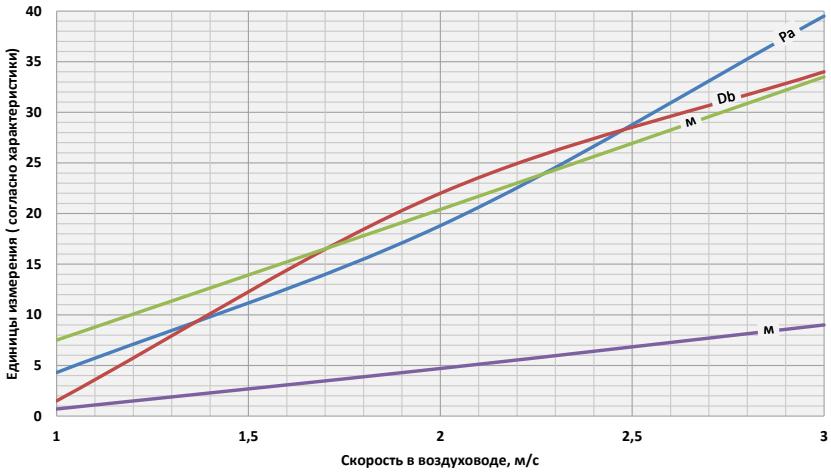

VL-4-30

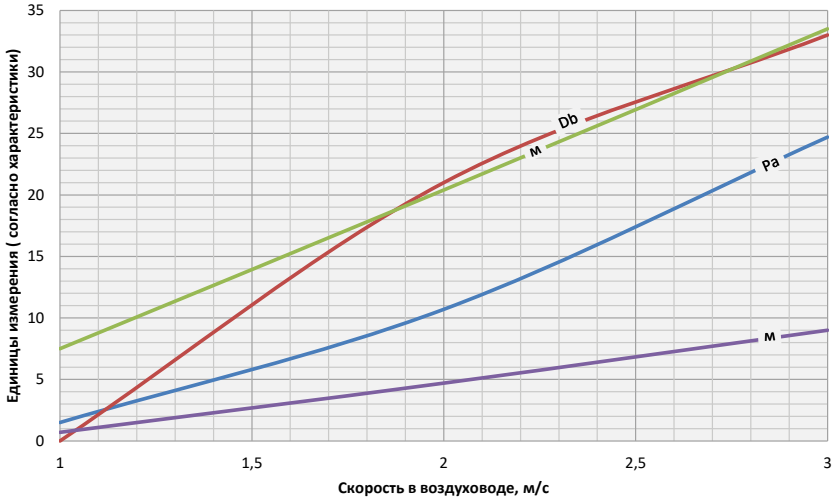

Производитель имеет право без предварительного уведомления вносить в изделие изменения, которые не ухудшают его технические характеристики, а являются результатом работ по усовершенствованию его конструкции или технологии производства.

Пример заказа: F2 - U1 - VL-G - T - 20 - T2P - 3 / 1000 - RAL9016Myap - RAL9005Myap

Секция

F1 Одиночная с фланцами

F2 Одиночная с заглушками

E1 Концевая с фланцем

E2 Концевая с заглушкой

M Промежуточная

Конфигурация диффузора

— Линейная

U Угловая (90°, другой угол рассчитывается индивидуально)

U1 - угловая потолочная

U2 - угловая стеновая внутренняя

U3 - угловая стеновая внешняя

Серия решетки

Вид центральных ламелей

T Т-образные

C С-образные закругленные

H Скрытые ламели под шпаклевку

20 Высота щели

Внутреннее исполнение

P Без направляющих с выравнивателем потока воздуха

K С клапаном расхода воздуха без направляющих потока и без выравнивателя потока воздуха

T2P 2 направляющие с выравнивателем потока

T2K 2 направляющие с клапаном расхода воздуха

T2M 2 направляющие разнонаправленной подачи воздуха. Применимо для 1 щели. Длина ламели: 250 ≥ L ≤ 400

3 Кол-во щелей (1-6)

1000 Ширина щели (мм)

При заказе угловой секции указывается 2 размера, например 300x300

Цвет корпуса диффузора

RAL Выберите цвет по шкале RAL Classic

Цвет внутренней комплектации

RAL Выберите цвет по шкале RAL Classic

Производитель имеет право без предварительного уведомления вносить в изделие изменения, которые не ухудшают его технические характеристики, а являются результатом работ по усовершенствованию его конструкции или технологии производства.

Пример заказа КСД к диффузору

При заказе диффузора с камерой статического давления, определяющими размерами являются размеры диффузора, поэтому в примере заказа не указываются. По требованию возможно изготовление КСД по чертежам заказчика.

КСД - У - О - БВ Ø 200 - RAL9005Муар - И

Тип КСД

КСД Камера статического давления без регулирующего устройства

КСР Камера статического давления с регулирующим устройством на патрубке

КСР-1 Камера статического давления с регулирующим устройством с лицевой стороны решетки

У **Уменьшенная камера**

Врезка

— Круглая

О Овальная (для гибкого воздуховода)

П Прямоугольная

Расположение врезки

БВ Боковая врезка

БВ (л) Боковая левая врезка (для уменьшенной)

БВ (п) Боковая правая врезка (для уменьшенной)

ОВ Осевая врезка

ВВ Верхняя врезка

ø 200 **Размер врезки**

Покрытие (цвет)

— Без покрытия (по умолчанию)

RAL Выберете цвет по каталогу RAL

И **Теплозвукоизоляция**

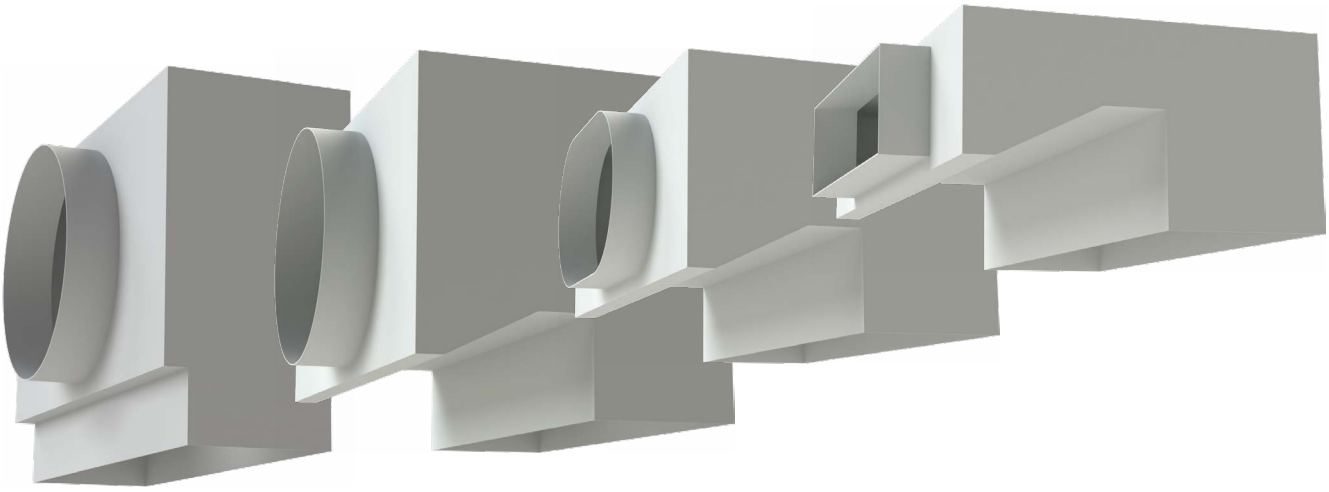

Производитель имеет право без предварительного уведомления вносить в изделие изменения, которые не ухудшают его технические характеристики, а являются результатом работ по усовершенствованию его конструкции или технологии производства.